代號：40140-40340
60140-60540
80140-80940
頁次：3－1

109年公務人員特種考試警察人員、一般警察人員考試及109年特種考試交通事業鐵路人員考試試題

更多鐵路考試科目的歷屆題庫
立即上網搜尋“鐵路歷屆考古題懶人包”
高鋒公職補習班整理
Line@帳號：@gaofeng
連絡電話：07-236-7296

考　試　別：一般警察人員考試、警察人員考試、鐵路人員考試
等　　別：四等考試、員級考試
類　科　別：各類別、各類科
科　　目：國文（作文、公文與測驗）
考試時間：2小時　　座號：＿＿＿＿＿＿

※注意：禁止使用電子計算器。

甲、作文與公文部分：

㈠請以藍、黑色鋼筆或原子筆在申論試卷上由左至右橫式作答，於本試題上作答者，不予計分。
㈡不得於試卷上書寫姓名或座號。

一、作文：（60分）

《新五代史・伶官傳・序》有云：「禍患常積於忽微，而智勇多困於所溺。」意謂：人生中的禍患，常常是由一些細微事情的失誤中，積累而釀成；智勇雙全之人，則大多因過度沉溺迷戀某種人或事物不能自拔，而使其陷入困境。

歐陽修是在總結後唐莊宗李存勖，勵精圖治得天下、寵信伶人失天下的典型事例教訓時，做出如是具體論斷：國家的盛衰、事業的成敗，主要取決於人事，取決於當事者的思想與作風。

人當何以自持，方能安享生命？請以「禍患常積於忽微，智勇多困於所溺」為題，撰文一篇，闡述己見，文白不限，長短不拘。

二、公文：（20分）

依「河川管理辦法」第四章第十八條：「汛期」為每年五月一日至十一月三十日。在這長達七個月的期間，是臺灣雨量最為豐沛的季節，此時強降雨及豪雨機率增加，加上易形成颱風，可能引發山洪、淹水、海水倒灌、土石流等災情。今年的「汛期」適逢「新型冠狀病毒（COVID-19）」疫情防疫期間，在進行防汛工作的同時，也要落實個人防疫措施，讓防汛與防疫都能順利進行。

試擬內政部消防署致各直轄市、縣（市）政府函：請落實轄內易成孤島地區預防與救災工作之整備，並宣導民眾，防疫防汛並重，做好萬全準備，確保生命安全，減少財產損失。

乙、測驗部分：（20 分）　　代號：4401

㈠本測驗試題為單一選擇題，請選出一個正確或最適當的答案，複選作答者，該題不予計分。
㈡共 10 題，每題 2 分，須用 2B 鉛筆在試卡上依題號清楚劃記，於本試題或申論試卷上作答者，不予計分。

1　下列砥礪人心的句子，何者旨意與「不經一番寒徹骨，焉得梅花撲鼻香」不同？
(A)只要這世界還有一蕊小小的燭光，就能永遠照亮你的前方
(B)若沒有岩石，怎能激起美麗的浪花；若沒有晴雨，怎能出現炫目的彩虹
(C)挫折與痛苦就像蚌裡的沙，經年累月後可以讓人生，吐潤出如珍珠般的精華
(D)如果你把大峽谷遮擋起來，不讓它遭受風雨侵蝕，你就永遠看不到風雨在岩石上雕刻的美麗圖案

2　下列各組對話「　」中的稱謂，何者完全正確？
(A)甲：請問「令兄」在家嗎？　乙：「舍兄」到公園運動了
(B)甲：「貴寶號」目前有什麼優惠方案？　乙：「小號」最近推出買二送一的特別優惠
(C)甲：感謝賢「喬梓」出席我的簽書會　乙：我們兄弟和「閣下」從小一起長大，一定要來捧場
(D)甲：「本校」五十週年校慶，誠摯邀請您蒞臨指導　乙：「敝校」多年來為國作育英才，本人樂意出席

3　曾子曰：「可以託六尺之孤，可以寄百里之命，臨大節而不可奪也。君子人與？君子人也！」（《論語．泰伯》）
本文所述之君子品格，不包括下列那一項？
(A)可以受命輔佐幼主　(B)可以承命執掌政權
(C)面對生死存亡，先聲奪人　(D)面臨危急存亡，堅定不屈

4　吾言甚易知，甚易行。天下莫能知，莫能行。言有宗，事有君。夫唯無知，是以不我知。知我者希，則我者貴。是以聖人被褐懷玉。（《老子》）
下列選項，何者不符合上文意旨？
(A)聖人常和光同塵　(B)世事原理甚為簡單
(C)知我者如鳳毛麟角　(D)世人常苦於知易行難

5　《論語》多處提到與人相處之言語使用，下列何者所言不屬於勸說？
(A)事君數，斯辱矣。朋友數，斯疏矣
(B)忠告而善道之，不可則止，毋自辱焉
(C)可與言，而不與之言，失人；不可與言，而與之言，失言。知者不失人，亦不失言
(D)以能問於不能，以多問於寡，有若無，實若虛，犯而不校。昔者吾友，嘗從事於斯矣

6 凡在官者，當知榮與辱互基，得與失胥勝。苟惟能處榮，而不能處辱；惟能安順境，而逆境則不能一朝居，欲望其臨政有為，難矣。（張養浩〈進牧民忠告〉）
這段話主要是勉勵為官者：
(A)忍辱含垢　(B)樂道遺榮　(C)政通人和　(D)寵辱不驚

7 「達文西似乎老是對自然和人世的一切感到好奇與迷惑，而一再問『為什麼』，這跟他成為科學與藝術的『創造第一人』顯然有直接的密切關係。正如成千上萬的人看到蘋果掉下來，卻只有牛頓問為什麼。再者，一個有原創性的人通常不會只有一個『為什麼』，一個『為什麼』總是會引來另一個『為什麼』，在相關的領域裡多問幾個『為什麼』和『為什麼不』，就較能看清答案的所在。」
下列選項，何者與上文旨意最相近？
(A)於不疑處有疑，方是進矣　(B)因出臆說，商定燒燭劇談
(C)在天地萬物其盡然兮，夫子何疑　(D)事不目見耳聞，而臆斷其有無，可乎

8 柳宗元〈始得西山宴遊記〉：「其高下之勢，岈然、窪然，若垤、若穴，尺寸千里，攢蹙累積，莫得遯隱；縈青繚白，外與天際，四望如一。然後知是山之特出，不與培塿爲類。悠悠乎與灝氣俱而莫得其涯，洋洋乎與造物者遊而不知其所窮。」此段寫作的用意是：
(A)說明西山的奇特出眾，以歌頌創造萬物的主宰
(B)說明西山的悠悠洋洋，以寄託隱居終老的心志
(C)描寫西山的高低不平，以暗喻現實社會的齷齪
(D)描寫西山的特出不凡，以象徵自己人格的高超

更多鐵路考試科目的歷屆題庫
立即上網搜尋“鐵路歷屆考古題懶人包”
高鋒公職補習班整理
Line@帳號：@gaofeng
連絡電話：07-236-7296

9 「如果人類為了製造小兒麻痺疫苗而在一隻猿猴身上刺了好幾針，依猿猴的智慧，牠是不可能知道牠為何受苦的。同樣的，以人類目前的智慧也無法了解人類為何要受苦，為何要受病痛與死亡的折磨。猿猴的受苦是為了奉獻人類，病人受苦的意義有一小部分是為了奉獻給往後受同樣病痛折磨的人類，但牠終極的意義是甚麼？」
根據上文，下列選項何者符合其旨意？
(A)要理解痛苦的真相需要更高明的智慧　(B)所有的痛苦都能因為「奉獻」而昇華
(C)生命間的相互支援成就了世間的大愛　(D)不知原因的犧牲反而帶來意外的成就

10 中字最難識，須是默識心通。且試言一廳，則中央為中。一家則廳中非中，而堂為中。言一國則堂非中，而國之中為中。推此類可見矣。如「三過其門不入」，在禹、稷之世為中，若「居陋巷」，則非中也。「居陋巷」，在顏子之時為中，若「三過其門不入」，則非中也。（朱熹．呂祖謙《近思錄》）
文章對於禹、稷、顏子的行為，下列敘述，何者正確？
(A)天生我材必有用　(B)行有不得，反求諸己
(C)因時制宜，因地制宜　(D)己所不欲，勿施於人

測驗式試題標準答案

考試名稱：109年公務人員特種考試警察人員、一般警察人員考試及109年特種考試交通事業鐵路人員考試

類科名稱：行政警察人員、水上警察人員輪機組、交通警察人員、水上警察人員航海組、消防警察人員、事務管理、機檢工程、電子工程、建築工程、材料管理、機械工程、土木工程、電力工程、運輸營業

科目名稱：國文（作文、公文與測驗）（試題代號：4401）

更多鐵路考試科目的歷屆題庫
立即上網搜尋“鐵路歷屆考古題懶人包”
高鋒公職補習班整理
Line@帳號：@gaofeng
連絡電話：07-236-7296

單選題數：10題　　單選每題配分：2.00分

複選題數：　　複選每題配分：

標準答案：

題號	第1題	第2題	第3題	第4題	第5題	第6題	第7題	第8題	第9題	第10題
答案	A	B	C	D	D	D	A	D	A	C

題號	第11題	第12題	第13題	第14題	第15題	第16題	第17題	第18題	第19題	第20題
答案										

題號	第21題	第22題	第23題	第24題	第25題	第26題	第27題	第28題	第29題	第30題
答案										

題號	第31題	第32題	第33題	第34題	第35題	第36題	第37題	第38題	第39題	第40題
答案										

題號	第41題	第42題	第43題	第44題	第45題	第46題	第47題	第48題	第49題	第50題
答案										

題號	第51題	第52題	第53題	第54題	第55題	第56題	第57題	第58題	第59題	第60題
答案										

題號	第61題	第62題	第63題	第64題	第65題	第66題	第67題	第68題	第69題	第70題
答案										

題號	第71題	第72題	第73題	第74題	第75題	第76題	第77題	第78題	第79題	第80題
答案										

題號	第81題	第82題	第83題	第84題	第85題	第86題	第87題	第88題	第89題	第90題
答案										

題號	第91題	第92題	第93題	第94題	第95題	第96題	第97題	第98題	第99題	第100題
答案										

備　　註：

109年公務人員特種考試警察人員、一般警察人員考試及109年特種考試交通事業鐵路人員考試試題

更多鐵路考試科目的歷屆題庫
立即上網搜尋“鐵路歷屆考古題懶人包”
高鋒公職補習班整理
Line@帳號：@gaofeng
連絡電話：07-236-7296

考試別：鐵路人員考試
等　　別：員級考試
類科別：各類科
科　　目：法學知識與英文（包括中華民國憲法、法學緒論、英文）
考試時間：1小時　　座號：＿＿＿＿＿＿

※注意：㈠本試題為單一選擇題，請選出一個正確或最適當的答案，複選作答者，該題不予計分。
㈡本科目共50題，每題2分，須用2B鉛筆在試卡上依題號清楚劃記，於本試題上作答者，不予計分。
㈢禁止使用電子計算器。

1 下列何者明定於憲法第一章總綱？
(A)制憲機關　(B)憲法之效力　(C)首都　(D)主權在民

2 憲法基本國策章中，有關國民經濟之敘述，下列何者錯誤？
(A)國家對於私人財富及私營事業，認為有妨害國計民生之平衡發展者，應以命令限制之
(B)以民生主義為基本原則，實施平均地權，節制資本，以謀國計民生之均足
(C)中華民國領域內，一切貨物應許自由流通
(D)國家對於僑居國外之國民，應扶助並保護其經濟事業之發展

3 下列何者曾被司法院大法官解釋宣告違憲？
(A)行政執行之拘提管收要件　(B)公務員懲戒未設通常上訴救濟制度
(C)公務員離職後職業選擇之限制　(D)性侵害犯罪被害人之警詢陳述得為證據

4 依司法院大法官解釋，關於人身自由，下列何者錯誤？
(A)以法律規定警察得對於違反社會秩序之人予以拘留，違憲
(B)以法律規定警察得對於違反社會秩序之人送交相當處所施以矯正，違憲
(C)以法律規定檢察官得簽發押票以羈押犯罪嫌疑人，違憲
(D)以法律規定行政機關得針對與法定傳染病病人接觸者，施以強制隔離措施，違憲

5 限制有特定犯罪前科紀錄之人民不得擔任營業小客車駕駛人，是限制其何種基本權利？
(A)生存權　(B)人格權　(C)遷徙自由　(D)職業自由

6 有關國家賠償責任，下列敘述何者正確？
(A)依國家賠償法規定，公務員係指依公務人員任用法任用之人員
(B)公務員侵權責任之成立係採無過失責任
(C)國家對於因輕過失而侵權之公務員無求償權
(D)國家賠償責任是因為國家合法的行為所致

7 關於憲法第22條未明文列舉權利，下列何者未經司法院大法官解釋強調應「於不妨害社會秩序公共利益」之前提下，始受保障？
(A)自主決定是否及與何人發生性行為之自由　(B)自主決定姓名該如何命名之自由
(C)隨時任意前往他方或停留一定處所之行動自由　(D)人民依其意志作為或不作為之一般行為自由

8 有關覆議制度之敘述，下列何者錯誤？
(A)須經過總統核可
(B)行政院須於立法院會期中提出覆議，立法院應於送達15日內作成決議
(C)立法院對覆議案逾期未議決者，原決議失效
(D)行政院對於立法院決議之法律案、預算案、條約案，認為有窒礙難行時，得提出覆議

9 依司法院大法官解釋之意旨，有關總統豁免權之敘述，下列何者錯誤？
(A)總統仍有於他人刑事案件擔任證人之義務
(B)僅總統享有此一特權，不及於副總統
(C)除總統犯內亂或外患罪外，不得以其為犯罪嫌疑人或被告，進行偵查、起訴或審判
(D)為避免證據湮滅，得為必要之證據保全，例如：對總統身體之搜索

10 依司法院大法官解釋，關於全民健康保險制度，下列敘述何者正確？
(A)強制繳納保費，牴觸憲法比例原則
(B)對無力繳納保費者，得拒絕健保給付
(C)未繳保費者，得加徵滯納金
(D)已加入公務人員保險者，得免加入全民健康保險

11 依憲法增修條文規定，下列何者應於立法院院會中受立法委員質詢？
(A)國家發展委員會主任委員
(B)司法院秘書長
(C)直轄市市長
(D)參謀總長

12 依憲法及考試院組織法之規定，有關考試院院長職權之敘述，下列何者錯誤？
(A)應總統之召集，得參與會商院與院間爭執之解決辦法
(B)得列席立法院陳述意見
(C)參加由立法院院長召集之五院院長組織委員會，會商解決省自治法施行過程中之障礙
(D)綜理院務，並監督所屬機關

13 下列何者為司法院大法官之職權？
(A)審理總統副總統罷免案
(B)審議公務員懲戒案件
(C)審理刑事訴訟之非常上訴案件
(D)審理政黨違憲解散事項

14 有關國民教育，以下敘述何者錯誤？
(A)人民有受國民教育的義務
(B)國民受教育的機會一律平等
(C)受國民教育並非權利
(D)學齡兒童的父母或監護人有使其兒童就學的義務

15 依憲法及增修條文規定，有關我國地方自治，下列何者錯誤？
(A)地方制度法為實施地方自治之現行法律依據
(B)地方自治團體得就自治事項以自治條例規範居民權利義務
(C)憲法未明文列舉為地方權限之事項，原則上屬於中央
(D)直轄市、縣（市）為憲法明定之地方自治團體

16 有關普通法與特別法，下列敘述何者錯誤？
(A)同一事項而有二種以上法律可以適用時，以特別法優先
(B)民法第 125 條請求權消滅時效為 15 年者，為特別規定；同法第 126 條之 5 年消滅時效，為普通規定
(C)法律施行地域無特別規定者，為普通法；限定於一定地域施行者，為特別法
(D)規範對象屬一般性質者，為普通法；規範對象特定者，為特別法

17 促進近代歐陸各國繼受傳統的羅馬法之主要因素為何？
(A)發現美洲新大陸
(B)理性法的興起與法典化運動
(C)教會法的沒落
(D)東羅馬帝國滅亡

18 關於法律的制定及廢止，下列何者錯誤？
(A)法律應經立法院通過，總統公布
(B)總統公布法律時須經行政院院長副署
(C)立法院通過法律案後，總統應於 10 日內公布
(D)法律的廢止由主管機關公告之

19 大法官對於因信賴確定之離婚判決或信任離婚登記而致重婚之情形，認為例外不適用民國 74 年修正之民法第 988 條第 2 款關於重婚無效之規定（新法已於民國 96 年 5 月 23 日修正），此種法律解釋方法為：
(A)縮小解釋
(B)目的性限縮
(C)目的性擴張
(D)類推解釋

20 下列有關「地方自治條例」之敘述，何者錯誤？
(A)地方自治條例不得牴觸中央法律
(B)地方自治團體針對自治事項，須經法律明確授權，始得制定自治條例，限制地方居民之自由權利
(C)上級監督機關認為地方自治條例有違憲疑義者，得聲請釋憲
(D)地方之自治條例定有罰則者，應經上級監督機關核定後方能發布

21 關於憲法第 7 條平等原則，下列敘述何者錯誤？
(A)其內涵並非指絕對、機械之形式上平等
(B)等者等之，不等者不等之，為其基本意涵
(C)對相同事物為差別待遇，即與平等原則有違
(D)係保障人民在法律上地位之實質平等

22 依憲法及增修條文之規定，下列何者須超出黨派以外，依法獨立行使職權？
(A)行政院院長 (B)國策顧問 (C)監察委員 (D)立法委員

23 有關行政法上信賴保護原則，下列敘述何者錯誤？
(A)信賴保護之法理基礎為法治國原則
(B)法規適用對象單純之主觀願望或期待，應受保護
(C)人民對公權力行使結果所生之合理信賴，法律自應予以適當保障
(D)如人民提供不正確資料作為公權力行使依據，其信賴不值得保護

24 有關法律之適用，下列何者錯誤？
(A)法律之適用，意指將抽象的法規範運用在具體事件
(B)法律之適用主體僅為國家公權力機關
(C)法律之適用包含兩個步驟，檢驗具體事件是否符合法規範要件並做出結論
(D)檢驗具體事件是否符合法規範要件，稱為涵攝

25 下列何人無須對其未成年子女負扶養義務？
(A)尚未提起否認之訴的法律上父親 (B)養父母
(C)尚未被認領之非婚生子女的生父 (D)和母親離婚，但未取得子女親權的父親

26 下列何者不屬於民法規定應經社員總會決議的事項？
(A)變更章程 (B)由董事向法院聲請破產
(C)開除社員 (D)任免董事

27 甲向乙買一間 30 坪之 A 店面，約定買賣價金為新臺幣 1,200 萬元，雙方履行買賣契約義務後，甲發現店面有短少 2 坪左右之面積，依據我國實務見解，甲得向乙主張何權利？
(A)乙為給付不能，甲得主張受有 2 坪面積之價值損害，請求乙賠償
(B)乙為不完全給付，甲得主張受有 2 坪面積之瑕疵損害，請求乙賠償
(C)甲得主張乙應負物之瑕疵擔保責任，請求乙減少 2 坪左右之價金
(D)甲得主張乙應負權利瑕疵擔保責任，乙為債務不履行，應賠償 2 坪面積之瑕疵損害

28 下列何者非屬於抵押權不可分性？
(A)抵押物經分割 (B)抵押物經讓與一部
(C)抵押之房屋經拆除後重建 (D)擔保一債權之數不動產而以其一讓與他人者

29 某甲承攬屋頂修繕工程，由乙經營的派遣公司派遣丙到工地接受甲的指揮，進行施工。丙在屋頂空橋上等待材料時，因站不穩，墜落死亡。空橋上備有安全繩和鉤環，但丙沒有使用，而甲事前並沒有叮囑丙要繫安全繩。關於本案，下列敘述何者正確？
(A)乙可以主張信賴甲能履行安全規則，不負過失致死罪責
(B)甲可以主張信賴丙應該知道高空施工危險而繫上安全繩，阻卻過失
(C)甲就丙的死亡並沒有任何因果關係，不可能構成犯罪，只有民事責任問題
(D)丙未繫安全繩是導致自己死亡的原因，依自我負責原則，甲、乙均不需負責

30 若法律規定「機車駕駛人於行駛道路時，禁止使用手持式行動電話進行撥接、通話或數據通訊」，上述規定限制人民何種基本權利？
(A)言論自由 (B)秘密通訊自由 (C)人格權 (D)一般行為自由

31 A new job different from what you are used to do will help you feel more _____ and eager to learn.
(A) engaged (B) deposited (C) submitted (D) conducted

32 The public’s _____ over the serial crime was beyond words because the victims were all innocent children.
(A) regression (B) motion (C) modification (D) rage

33 The famous band's new _____ is essentially a collection of their greatest hits.
(A) album (B) essay (C) stadium (D) telegram

34 Mary was very shy and _____ about giving a talk in front of the class.
(A) comfortable (B) confident (C) creative (D) nervous

35 You will manage to overcome all your problems _____ as long as you have enough confidence in yourself.
(A) ironically (B) occasionally (C) eventually (D) casually

36 A man with the gift of tongues has no difficulty learning to speak foreign languages _____ .
(A) fluently (B) manually (C) racially (D) scarcely

37 The young teacher is so _____ and passionate that she always motivates her students through a variety of activities.
(A) precise (B) defensive (C) ordinary (D) dynamic

38 There has been recent concern about holes appearing in the _____ layer over the polar region.
(A) ozone (B) porch (C) jasmine (D) gender

39 Young people need to save a ____ of their paychecks and put that money into some sound investments.
(A) charity (B) phase (C) portion (D) failure

40 The ___ for his promotion to the sales manager seem to be pretty good right now.
(A) products (B) prospects (C) pretenses (D) prophets

請依下文回答第 41 題至第 45 題：

A 70-foot-tall tree fell near a children's museum in Pasadena on Tuesday, injuring eight children, authorities said. The injured children were 6 to 8 years old, __41__ the Pasadena Fire Department. A search-and-rescue team, firefighters and police officers cut and tore limbs from the tree to search for __42__ victims. Officials from the city's public works and forestry department were chopping up the tree Tuesday evening as they worked to __43__ out why the tree fell. Jennifer Marcus, a Pasadena resident, said that with the drought, "you see a decline of these old trees. You start worrying about something like this happening." While sending prayers to the family and promising a __44__ investigation, city spokesman William Boyer said there was no __45__ between the drought and the tree falling. "An independent arborist will come out to look at the tree," he said. "There is no tie between the drought and the fall of the tree. Right now we just don't know the cause."

41 (A) due to (B) thanks to (C) owing to (D) according to
42 (A) trapped (B) trapping (C) liberated (D) liberating
43 (A) try (B) work (C) call (D) figure
44 (A) deficient (B) thorough (C) stimulating (D) ridiculous
45 (A) context (B) content (C) conduction (D) connection

請依下文回答第 46 題至第 50 題：

Alzheimer's disease attacks the brain. It slowly takes away a person's abilities to think, to move or to take care of himself. In the beginning, a person cannot __46__ things as he used to. Then that person finds it difficult to talk. Finally he feels __47__ about where he is, what time it is or who the people around him are.

Alzheimer's usually does not __48__ in people before the age of 40, although the youngest person ever discovered to have Alzheimer's was 27 years old. If a person has begun to have difficulties remembering, thinking or talking, he should see a __49__ right away. There are about 4.8 million Americans who have this terrible sickness.

Alzheimer's not only attacks the patient but also the patient's family. They have to __50__ the pain of seeing the one they love live with this problem. It is also very difficult for them to take care of the person who has Alzheimer's. Scientists are working hard to find a cure for Alzheimer's, but it is difficult because it affects the brain. It may be a long time before there is a cure.

46 (A) reduce (B) recall (C) retreat (D) return
47 (A) elevated (B) excited (C) unusual (D) uncertain
48 (A) show up (B) end up (C) turn up (D) wake up
49 (A) spectator (B) journalist (C) specialist (D) sponsor
50 (A) bear (B) tear (C) care (D) dare

更多鐵路考試科目的歷屆題庫
立即上網搜尋"鐵路歷屆考古題懶人包"
高鋒公職補習班整理
Line@帳號：@gaofeng
連絡電話：07-236-7296

測驗式試題標準答案

考試名稱：109年公務人員特種考試警察人員、一般警察人員考試及109年特種考試交通事業鐵路人員考試

類科名稱：電力工程、建築工程、機檢工程、機械工程、運輸營業、電子工程、材料管理、土木工程、事務管理

科目名稱：法學知識與英文（包括中華民國憲法、法學緒論、英文）（試題代號：1801）

單選題數：50題　　單選每題配分：2.00分

複選題數：　　複選每題配分：

標準答案：

題號	第1題	第2題	第3題	第4題	第5題	第6題	第7題	第8題	第9題	第10題
答案	D	A	A	D	D	C	B	B	D	C

題號	第11題	第12題	第13題	第14題	第15題	第16題	第17題	第18題	第19題	第20題
答案	A	C	D	C	C	B	B	D	B	B

題號	第21題	第22題	第23題	第24題	第25題	第26題	第27題	第28題	第29題	第30題
答案	C	C	B	B	C	B	C	C	A	D

題號	第31題	第32題	第33題	第34題	第35題	第36題	第37題	第38題	第39題	第40題
答案	A	D	A	D	C	A	D	A	C	B

題號	第41題	第42題	第43題	第44題	第45題	第46題	第47題	第48題	第49題	第50題
答案	D	A	D	B	D	B	D	A	C	A

題號	第51題	第52題	第53題	第54題	第55題	第56題	第57題	第58題	第59題	第60題
答案										

題號	第61題	第69題	第70題
答案			

題號	第71題	第79題	第80題
答案			

題號	第81題	第89題	第90題
答案			

題號	第91題	第99題	第100題
答案			

更多鐵路考試科目的歷屆題庫
立即上網搜尋“鐵路歷屆考古題懶人包”
高鋒公職補習班整理
Line@帳號：@gaofeng
連絡電話：07-236-7296

備　　註：

代號：80630
|
80930
頁次：2－1

109年公務人員特種考試警察人員、一般警察人員考試及109年特種考試交通事業鐵路人員考試試題

考 試 別：鐵路人員考試
等　　別：員級考試
類 科 別：機械工程、機檢工程、電力工程、電子工程
科　　目：基本電學
考試時間：1 小時 30 分　　座號：_____

※注意：㈠禁止使用電子計算器。
㈡不必抄題，作答時請將試題題號及答案依照順序寫在試卷上，於本試題上作答者，不予計分。
㈢本科目除專門名詞或數理公式外，應使用本國文字作答。

一、如圖一，設電容初始電壓$v_C(0)=-2$ V，經一段長時間後，電路進入穩態。

㈠請計算該電路之時間常數（sec）為何？（5 分）

㈡請計算電容電壓穩態值（V）為何？（5 分）

㈢請計算電容穩態儲存能量值（焦耳）為何？（5 分）

㈣此電路之電容電壓$v_C(t\geq 0)$之時間函數表示式為何？（5 分）

㈤假設此電路中的三個電阻有相同的散熱表面積，試問那一個電阻穩態溫度最高？（5 分）

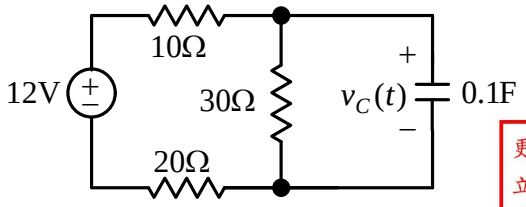

圖一

更多鐵路考試科目的歷屆題庫
立即上網搜尋“鐵路歷屆考古題懶人包”
高鋒公職補習班整理
Line@帳號：@gaofeng
連絡電話：07-236-7296

二、如圖二，其理想變壓器一次側電壓為$v_1(t)=200\sin(\omega t+\pi/3)$ V。

㈠請計算一次側電壓之有效值（Vrms）為何？（5 分）

㈡請計算二次側電壓$v_2(t)$之時間函數表示式為何？（5 分）

㈢請計算一次側電流$i_1(t)$之時間函數表示式為何？（5 分）

㈣請計算一次側之複數功率為何？（5 分）

㈤如圖三，若加入一個理想二極體於電路中，請計算此電路之電阻消耗功率為何？（5 分）

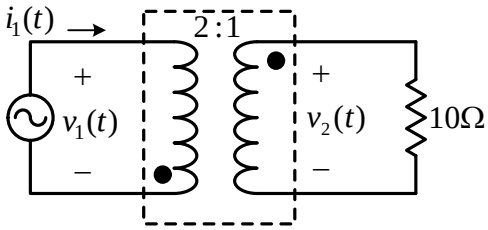

圖二

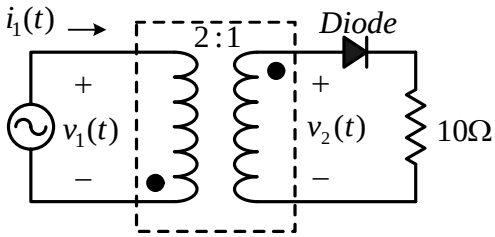

圖三

三、如圖四，當電路進入穩態後。

㈠請計算其穩態電流$i_{ss}(t)$之時間函數表示式為何？（5 分）

㈡請計算其穩態電壓$v_{ss}(t)$之時間函數表示式為何？（5 分）

㈢請計算電路中電阻消耗功率（W）為何？（5 分）

㈣請計算電路中個別電容之虛功率（Var）為何？（5 分）

㈤請計算電路之電源側功率因數為何？（5 分）

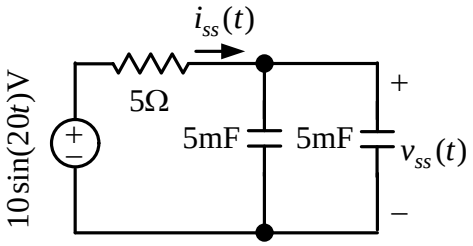

圖四

四、㈠如圖五，當 a、b 兩端點為開路時，請計算 a、b 兩端點電壓差V_{ab}。（5 分）

㈡如圖六，當 a、b 兩端點為短路時，請計算流經 a、b 兩端點電流I_{ab}。（5 分）

㈢如圖七，當電感 100 mH 連接於 a、b 兩端點時，請計算其穩態電流I_{ab}。（5 分）

㈣如圖八，當電阻20 Ω連接於 a、b 兩端點時，請計算其穩態電流I_{ab}。（5 分）

㈤承㈣，請計算 a、b 兩端點電壓差V_{ab}。（5 分）

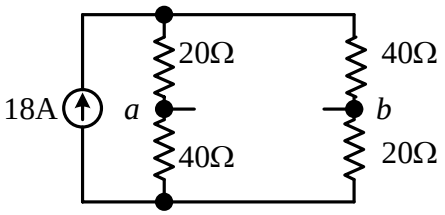

圖五

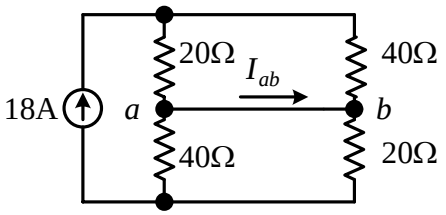

圖六

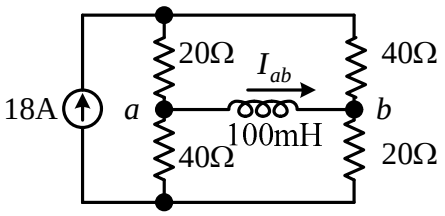

圖七

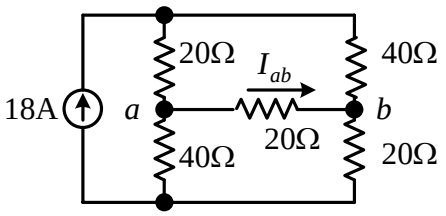

圖八

更多鐵路考試科目的歷屆題庫
立即上網搜尋“鐵路歷屆考古題懶人包”
高鋒公職補習班整理
Line@帳號：@gaofeng
連絡電話：07-236-7296

代號：80650
頁次：1－1

109年公務人員特種考試警察人員、一般警察人員考試及109年特種考試交通事業鐵路人員考試試題

考 試 別：鐵路人員考試
等　　別：員級考試
類 科 別：機械工程
科　　目：機械製造學概要
考試時間：1 小時 30 分

更多鐵路考試科目的歷屆題庫
立即上網搜尋“鐵路歷屆考古題懶人包”
高鋒公職補習班整理
Line@帳號：@gaofeng
連絡電話：07-236-7296

座號：_____

※注意：㈠禁止使用電子計算器。
㈡不必抄題，作答時請將試題題號及答案依照順序寫在試卷上，於本試題上作答者，不予計分。
㈢本科目除專門名詞或數理公式外，應使用本國文字作答。

一、切削加工的相關問題如下，請依序回答：
㈠切屑的型態可以分為幾種？（5 分）
㈡切削加工時造成溫度上升的熱源有那些？（5 分）
㈢切削刀具破壞（tool failure）的型態有幾種？（10 分）

二、請詳述脫蠟鑄造法（investment casting or lost wax process）的程序與優點（必須繪製每一步驟的示意圖輔助說明）。（20 分）

三、金屬彎鈑加工（bending）常有彈回現象（springback）發生，請詳細說明影響彈回量的因素與效應。（20 分）

四、請回答下列與銲接（welding）技術相關之問題：
㈠電弧銲接（arc welding）的方式可以分為消耗式電極（consumable electrode）與非消耗式電極（nonconsumable electrode）兩種。請詳細說明此二種銲接技術的差異性，並且各舉一實際的案例。（12 分）
㈡電弧銲接時，銲道表面會有銲渣（slag）存在，說明此銲渣的主要功能為何？如果進行多道堆銲（multiple-pass approach）必須注意那些事項。（8 分）

五、鋼製傳動軸經常進行表面硬化處理，請分別說明固體滲碳（carburization）表面硬化與高週波表面硬化（high frequency hardening）的熱處理操作程序。（20 分）

代號：80620
80720
頁次：1－1

109年公務人員特種考試警察人員、一般警察人員考試及109年特種考試交通事業鐵路人員考試試題

考 試 別：鐵路人員考試
等　　別：員級考試
類 科 別：機械工程、機檢工程
科　　目：機械原理概要
考試時間：1 小時 30 分

更多鐵路考試科目的歷屆題庫
立即上網搜尋“鐵路歷屆考古題懶人包”
高鋒公職補習班整理
Line@帳號：@gaofeng
連絡電話：07-236-7296

座號：_____

※注意：㈠可以使用電子計算器。
㈡不必抄題，作答時請將試題題號及答案依照順序寫在試卷上，於本試題上作答者，不予計分。
㈢本科目除專門名詞或數理公式外，應使用本國文字作答。

一、依傳送動力的大小來分類，鍵可以分成小動力與大動力兩類，以下 10 種鍵（平鍵、圓型鍵、斜鍵、半圓鍵、滑鍵、錐形鍵、斜角鍵、切線鍵、鞍型鍵、栓槽鍵），分別屬於那一類？（20 分）

二、棘輪機構由搖臂、棘爪、棘輪、機架所組成，以單向單爪棘輪為例，繪圖標示出上述機件，並說明其如何作動。多爪棘輪與單爪棘輪相比，有那些優點？（20 分）

三、何謂齒輪的「模數」？有一齒數 N_1=25、模數為 3 的齒輪，與齒數 N_2=65 之齒輪相嚙合，其中心距離 C 為多少？若已知 n_1=400 rpm，則大齒輪轉速 n_2 為何？（20 分）

四、何謂滾動軸承的「額定壽命（rating life）」與「基本動態負荷率（basic dynamic load rating）」？若有兩組相同型號的滾珠軸承，但承受不同的徑向負荷，其中承受徑向負荷 P_1=2000 kg 的軸承額定壽命為 1,000,000 轉，請問另一個承受徑向負荷 P_2=1800 kg 的軸承額定壽命為多少？（20 分）

五、有兩個雙組滑車（A）、（B）如下圖所示，當施一樣的力 F 時，那一個可以提起較重的物品 W？W_A/W_B 為多少？（20 分）

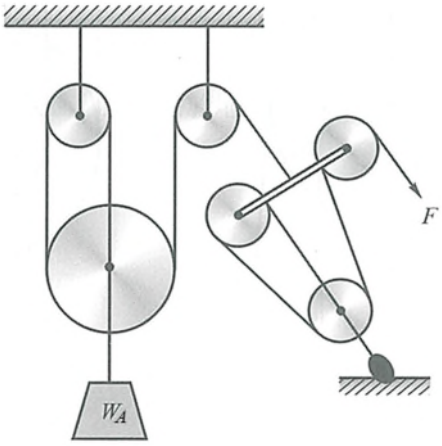

（A）

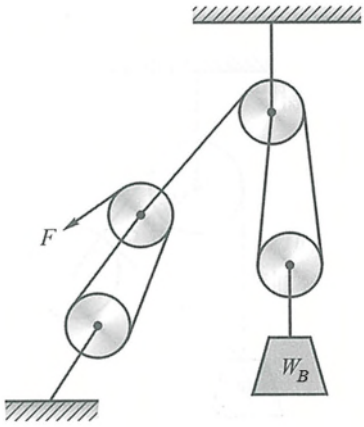

（B）

代號：80660
80760
頁次：2－1

109年公務人員特種考試警察人員、一般警察人員考試及109年特種考試交通事業鐵路人員考試試題

考 試 別：鐵路人員考試
等　　別：員級考試
類 科 別：機械工程、機檢工程
科　　目：機械力學概要
考試時間：1 小時 30 分

更多鐵路考試科目的歷屆題庫
立即上網搜尋“鐵路歷屆考古題懶人包”
高鋒公職補習班整理
Line@帳號：@gaofeng
連絡電話：07-236-7296

座號：_____

※注意：㈠可以使用電子計算器。
㈡不必抄題，作答時請將試題題號及答案依照順序寫在試卷上，於本試題上作答者，不予計分。
㈢本科目除專門名詞或數理公式外，應使用本國文字作答。

一、如圖一所示，一個半徑 r、質量 m 的圓形平板懸掛於鉸支承於 O 點，圓形平板靜止時，半徑 OG 與鉛垂線夾角 $\theta = 60^\circ$。請繪出自由體圖（free body diagram）及動力圖（kinetic diagram），求解圓形平板突然釋放瞬間的角加速度 α 及鉸支承 O 點的反作用力。（25 分）

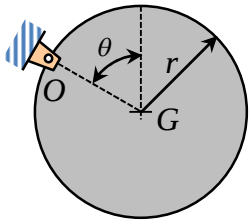

圖一

二、一個質量 $m = 25$ kg 的物體懸吊於一組滑輪及彈簧係數 $k = 800$ N/m 之線性彈簧，如圖二所示。已知物體靜止時，彈簧的初始伸長量為 50 mm。忽略滑輪與繩子之間的摩擦及彈簧質量，試求物體自靜止狀態向下移動 100 mm 的瞬間速度。重力加速度 $g = 9.81$ m/s^2。（25 分）

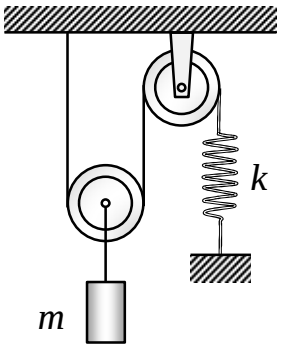

圖二

三、如圖三所示，一根直徑 d、長度為 L 的實心圓柱末端固支承於剛性牆面，另一端則以一個長度為 L 之水平六角扳手施予鉛垂作用力 P。半圓形面積為 $\pi d^2/8$，形心位置 $\bar{y}=2d/(3\pi)$。試求固定端斷面 A、B 兩點處各個不為零的應力分量，並繪於對應的立方體元素。(25 分)

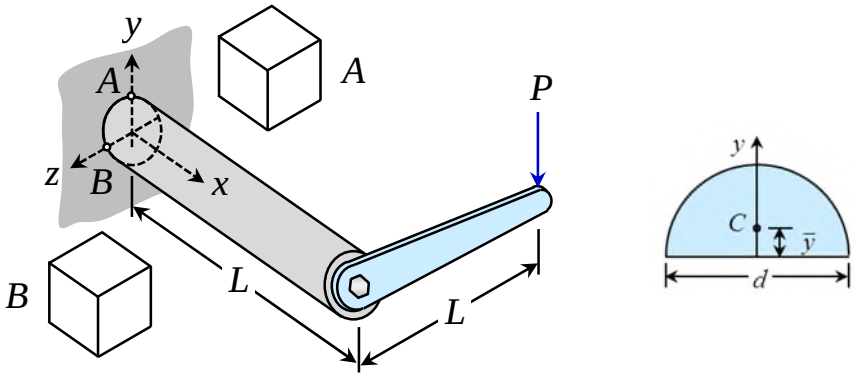

圖三

四、如圖四所示，一均勻斷面之彈性圓柱 BC 在室溫下，兩端法蘭（flange）被彈簧係數為 k 及 $2k$ 的兩根絕熱線性彈簧固支承於剛性牆面，初始軸力不等於零。圓柱的初始長度、斷面積、彈性常數、熱膨脹係數分別為 L、A、E、α。若圓柱受到均勻分布的溫度增量 ΔT，試求圓柱 BC 最終承受的軸向力（axial force）及軸向應變（axial strain）。(25 分)

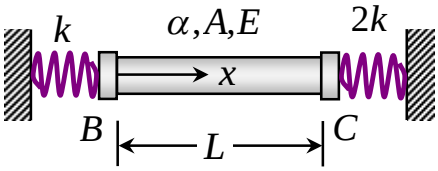

圖四

更多鐵路考試科目的歷屆題庫
立即上網搜尋“鐵路歷屆考古題懶人包”
高鋒公職補習班整理
Line@帳號：@gaofeng
連絡電話：07-236-7296

代號：40140-40440
60140-60540
80140-80740
14140-14440
頁次：3－1

108年公務人員特種考試警察人員、一般警察人員考試及108年特種考試交通事業鐵路人員、退除役軍人轉任公務人員考試試題

考　試　別：一般警察人員考試、警察人員考試、鐵路人員考試、退除役軍人轉任公務人員考試
等　　別：四等考試、員級考試
類　科　別：各類別、各類科
科　　目：國文（作文、公文與測驗）
考試時間：2小時

更多鐵路考試科目的歷屆題庫
立即上網搜尋“鐵路歷屆考古題懶人包”
高鋒公職補習班整理
Line@帳號：@gaofeng
連絡電話：07-236-7296

座號：_____

※注意：禁止使用電子計算器。

甲、作文與公文部分：

㈠請以藍、黑色鋼筆或原子筆在申論試卷上由左至右橫式作答，於本試題上作答者，不予計分。
㈡不得於試卷上書寫姓名或入場證號。

一、作文：（60分）

「他正在機場跑道旁檢查燈號，儘管天空如此平靜，但他明白，在最後一班貨機尚未安全抵達之前，『今天』還是充滿未知數的。」（改寫自安東尼・聖艾修伯里《夜間飛行》）

在工作崗位上，如何衡量一天的「開始」與「結束」？抱持「充滿未知數的今天」是什麼樣的工作態度？從一天的開始到結束，你如何對待工作上的「今天」？請以「今天還是充滿未知數的」為題，作文一篇。

二、公文：（20分）

情境敘述：

鑒於假訊息氾濫，影響社會安定，為有效防制謠言，立法院於本（108）年5月24日三讀通過「食品安全衛生管理法增訂第46條之1條文」，散播食安謠言或不實訊息，足生損害於公眾或他人者，可處3年以下有期徒刑、拘役或新臺幣（以下同）100萬元以下罰金；院會並三讀通過「傳染病防治法部分條文修正案」，散播不實傳染病疫情，且足以對公眾或他人產生損害，罰金從50萬元大幅提高至300萬元。

問題：

請依上述情境敘述，試擬衛生福利部函，以最速件請各直轄市、縣（市）政府衛生局，加強宣導上述修法內容，以防制謠言充斥，並正視聽。

乙、測驗部分：（20 分）　　代號：4401

㈠本測驗試題為單一選擇題，請選出一個正確或最適當的答案，複選作答者，該題不予計分。
㈡共 10 題，每題 2 分，須用 2B 鉛筆在試卡上依題號清楚劃記，於本試題或申論試卷上作答者，不予計分。

1 下列各組選項，前後「 」內語詞意義相同的是：
(A)我不懂這句話的「意思」／這部電影真的很有「意思」
(B)請他們格外當心，不可「大意」／請簡要說明本文「大意」
(C)陳教授近年致力於「東西」文化交流／思念是一種很玄的「東西」
(D)有著「非常」的遭遇可以顯出「非常」的氣節／此人相貌「非常」，只可激，不可說

2 「報紙不增張，像是罐頭中的沙丁魚；報紙增張後，像是泡了水的麵包。」
根據上文，報紙增張前後的比較，主要在說明：
(A)為增加銷售量，報紙常浮誇事實而乏公信力
(B)無論張數的多寡，報紙都以民生需求為優先
(C)報紙的張數雖然增加，內容卻未能同步提升
(D)報紙是讀者的精神食糧，加量才能滿足需求

3 「如果一個人無法跟上同伴們的腳步，很可能他聽見的是另外一種鼓聲，那麼，就讓他隨著他所聽見的節拍去吧！」下列敘述，何者與上句意旨最相近？
(A)缺乏團隊精神的人，就讓他離開，不必強留
(B)品味有雅俗之別，不可以用相同標準來要求
(C)鐘鼎山林天性不同，應依自己的步伐走向目標
(D)人生短暫，寧可慢下腳步欣賞，不要隨人起舞

4 為將之道，當先治心。泰山崩於前而色不變，麋鹿興於左而目不瞬，然後可以制利害，可以待敵。（蘇洵〈權書・心術〉）
依據上文，下列選項何者符合「為將」的修養？
(A)洞燭機先　(B)驍勇善戰　(C)忍耐守靜　(D)制敵千里

5 始皇嘗議欲大苑囿，東至函谷關，西至雍、陳倉。優旃曰：「善。多縱禽獸於其中，寇從東方來，令麋鹿觸之足矣。」始皇以故輟止。（《史記・滑稽列傳》）
根據上文，優旃使秦始皇改變主意的勸說方法是：
(A)揭示道理　(B)委婉諷喻　(C)將心比心　(D)直言極諫

更多鐵路考試科目的歷屆題庫
立即上網搜尋“鐵路歷屆考古題懶人包”
高鋒公職補習班整理
Line@帳號：@gaofeng
連絡電話：07-236-7296

6 楚有養狙以為生者，楚人謂之狙公。旦日，必部分眾狙於庭，使老狙率以之山中，求草木之實，賦什一以自奉；或不給，則加鞭箠焉。群狙皆畏苦之，弗敢違也。一日，有小狙謂眾狙曰：「山之果，公所樹與？」曰：「否也，天生也。」曰：「非公不得而取與？」曰：「否也，皆得而取也。」曰：「然則吾何假於彼，而為之役乎？」言未既，眾狙皆寤。其夕，相與伺狙公之寢，破柵毀柙取其積，相攜而入於林中，不復歸。狙公卒餒而死。郁離子曰：「世有以術使民而無道揆者，其如狙公乎？惟其昏而未覺也；一旦有開之，其術窮矣。」（劉基《郁離子》）
下列敘述，何者錯誤？
(A)狙公養猴的寓言就像是統治者治理人民
(B)人民面對無理剝削的情況，是會起而反抗
(C)狙有覺醒的意識，是因為受了教育，而有思想的啟蒙
(D)統治者靠權術役使百姓，一旦人民覺悟，政權就會崩潰

7 下列詩詞，何者不是表達對歷史的感嘆？
(A)功蓋三分國，名成八陣圖。江流石不轉，遺恨失吞吳
(B)興亡千古繁華夢，詩眼倦天涯。孔林喬木，吳宮蔓草，楚廟寒鴉
(C)搖落深知宋玉悲，風流儒雅亦吾師。悵望千秋一灑淚，蕭條異代不同時
(D)長安一片月，萬戶擣衣聲。秋風吹不盡，總是玉關情。何日平胡虜？良人罷遠征

8 下列景物的描寫，何者不是由近而遠，逐層推移？
(A)河水一片浩渺，河水之外是爛泥的荒灘，荒灘之外是稻田、房舍
(B)在鄉下小路隔著水田望去，先有門闕，再有庭，再隱約見到庭後的堂屋
(C)窄窄巷道一轉，巷後藏有三兩家堂屋，堂屋後還有田，田後竟更有山，豁然開朗
(D)遠處，秧針半吐的水田，如棋盤一樣整齊排列；近處，無心散落的綠色棋子，閒閒地被灑在局外

9 「生命發生的聲音有些是聽不見，卻看得見的。某些聲音可以在心中滋長，甚至變得很喧囂，很龐巨，耳畔卻沒有任何聲響。」
下列選項，不屬於這種將聲音視覺化描寫的是：
(A)嚼口香糖的漢子／把手風琴拉成／一條那麼長的無人巷子
(B)馬蹄聲，孤獨又憂鬱地自遠至近，灑落在沉默的街上，如白色的小花朵
(C)走在春日喧囂的山林小徑上，耳畔清靜，蹲下來，卻能看見熱鬧鼎沸的聲音
(D)黑暗中，遙遠的妳突然哭泣不再說話，只把話筒貼在胸口，用噗噗的心跳回答我殷切的呼喚

10 「近年來，從美國科技業開始，許多產業都出現了不同角色結盟的工作團隊：擅長技術的『工匠』、了解市場『行腳商人』，再搭配善於經營管理的『總管』。他們有時選擇自行掛牌創業，但也可能以團隊為單位應徵一間公司，甚至說服企業主資助他們成立新事業。創業或是聘雇對他們來說，純粹是資源取得方式的不同。由於他們具備獨立研發、銷售與運作的能力，得以和大企業保持一種對等的合作關係，並非像傳統上班族僅能仰賴組織，當個聽命行事的員工。上述的結盟，我們稱之為『最小戰鬥單位』，在未來的職場，這將成為一股最堅實的勢力！」
下列敘述，何者最符合本文的看法？
(A)人工智慧興起，技術人員將因無法展現專長，漸被淘汰
(B)未來職場需結合不同專業人才，分工合作發揮整體戰力
(C)自行創業對「最小戰鬥單位」而言，最能讓團隊發揮所長
(D)不同角色結盟的工作團隊，因仰賴企業支持，須聽命行事

測驗式試題標準答案

考試名稱：108年公務人員特種考試警察人員、一般警察人員考試及108年特種考試交通事業鐵路人員、退除役軍人轉任公務人員考試

類科名稱：交通警察人員、水上警察人員輪機組、水上警察人員航海組、行政警察人員、消防警察人員、運輸營業、電力工程、建築工程、機檢工程、電子工程、機械工程、土木工程、勞工行政、人事行政、一般行政、會計

科目名稱：國文（作文、公文與測驗）（試題代號：4401）

更多鐵路考試科目的歷屆題庫
立即上網搜尋“鐵路歷屆考古題懶人包”
高鋒公職補習班整理
Line@帳號：@gaofeng
連絡電話：07-236-7296

單選題數：10題　　單選每題配分：2.00分

複選題數：　　複選每題配分：

標準答案：

題號	第1題	第2題	第3題	第4題	第5題	第6題	第7題	第8題	第9題	第10題
答案	D	C	C	C	B	C	D	D	D	B

題號	第11題	第12題	第13題	第14題	第15題	第16題	第17題	第18題	第19題	第20題
答案										

題號	第21題	第22題	第23題	第24題	第25題	第26題	第27題	第28題	第29題	第30題
答案										

題號	第31題	第32題	第33題	第34題	第35題	第36題	第37題	第38題	第39題	第40題
答案										

題號	第41題	第42題	第43題	第44題	第45題	第46題	第47題	第48題	第49題	第50題
答案										

題號	第51題	第52題	第53題	第54題	第55題	第56題	第57題	第58題	第59題	第60題
答案										

題號	第61題	第62題	第63題	第64題	第65題	第66題	第67題	第68題	第69題	第70題
答案										

題號	第71題	第72題	第73題	第74題	第75題	第76題	第77題	第78題	第79題	第80題
答案										

題號	第81題	第82題	第83題	第84題	第85題	第86題	第87題	第88題	第89題	第90題
答案										

題號	第91題	第92題	第93題	第94題	第95題	第96題	第97題	第98題	第99題	第100題
答案										

備　　註：

108年公務人員特種考試警察人員、一般警察人員考試及108年特種考試交通事業鐵路人員、退除役軍人轉任公務人員考試試題

更多鐵路考試科目的歷屆題庫
立即上網搜尋“鐵路歷屆考古題懶人包”
高鋒公職補習班整理
Line@帳號：@gaofeng
連絡電話：07-236-7296

考 試 別：鐵路人員考試、退除役軍人轉任公務人員考試
等　　別：員級考試、四等考試
類 科 別：各類科
科　　目：法學知識與英文（包括中華民國憲法、法學緒論、英文）
考試時間：1小時　　座號：_____

※注意：㈠本試題為單一選擇題，請選出一個正確或最適當的答案，複選作答者，該題不予計分。
㈡本科目共50題，每題2分，須用2B鉛筆在試卡上依題號清楚劃記，於本試題上作答者，不予計分。
㈢禁止使用電子計算器。

1 依司法院大法官解釋意旨，對公務員權利義務之規範，下列何者違憲？
(A)允許無法定理由將高職等之公務員調任為較低職等之職務
(B)公務員因有違法失職之行為而受懲戒處分，就公務員懲戒委員會所為之議決，不得上訴
(C)將兼任學校行政職務之公立學校教師納為公務員服務法之規範對象
(D)限制離職公務員於一定期間內不得從事特定工作

2 下列何者非憲法基本國策章中國民經濟之內涵？
(A)促成農業之工業化　(B)扶植自耕農　(C)發展私人資本　(D)普設平民金融機構

3 依憲法增修條文規定，現行憲法之修改程序，下列敘述何者正確？
(A)先由立法院提出憲法修正案，再經公民複決　(B)由立法院提出憲法修正案並決議之
(C)先由總統提出憲法修正案，再經公民複決　(D)先由行政院提出憲法修正案，再經立法院決議

4 下列何者非限制憲法上結社自由之法律？
(A)人民團體法　(B)祭祀公業條例　(C)行政法人法　(D)商業登記法

5 依司法院大法官解釋意旨，下列何者屬於職業自由的主觀資格限制？
(A)非視覺功能障礙者不能從事按摩業
(B)藥師執業處所，以一處為限
(C)有特定前科者不得開計程車
(D)電子遊戲場業營業場所與國民中、小學應保持一定距離

6 依憲法增修條文規定，有關總統解散立法院，下列敘述何者錯誤？
(A)得於立法院通過對行政院院長之不信任案後10日內，逕行宣告解散立法院
(B)於戒嚴或緊急命令生效期間，不得解散立法院
(C)立法院解散後，應於60日內舉行立法委員選舉
(D)立法委員重新選舉結果確認後10日內自行集會，且任期重新起算

7 依憲法第137條第1項規定，下列何者是該項明示之國防目的？
(A)捍衛司法正義　(B)保護消費者安全　(C)維護社會秩序　(D)保衛國家安全

8 依司法院釋字第574號解釋，民事訴訟法規定訴訟標的金額低於150萬元者，不得上訴最高法院第三審。此舉是否符合憲法關於人民訴訟權之保障？
(A)符合，立法機關對財產權之限制，本有絕對自由形式空間，不受任何限制，司法機關不應審查
(B)符合，此規定係立法機關斟酌訴訟資源與社會經濟發展，對人民訴訟權所為之合理限制
(C)不符合，此係變相排除訴訟標的金額低於150萬元之訴訟當事人，可尋求訴訟救濟之權利
(D)不符合，以訴訟標的150萬元區分可否上訴第三審，違反平等原則

9 依憲法增修條文之規定，下列何者任期為6年？
(A)大法官　(B)立法委員　(C)監察委員　(D)總統

10 依據憲法增修條文之規定，下列關於縣之敘述，何者錯誤？
(A)縣下設區　(B)縣設縣政府
(C)縣設縣議會　(D)縣長與縣議員由選民選舉之

11 依司法院釋字第419號解釋及憲法增修條文規定，下列敘述何者錯誤？
(A)對於行政院院長「非憲法上義務之辭職」應如何處理，乃總統之裁量權限
(B)副總統與行政院院長二者之職務性質並非顯不相容
(C)憲法增修條文已明文禁止副總統得兼任行政院院長
(D)副總統兼任行政院院長可能影響憲法規定繼任或代行職權之設計

12 依憲法規定，立法院院長如何產生？
(A)立法委員互選　(B)總統直接任命
(C)總統提名，經立法院同意　(D)立法院各政黨協商產生

13 依憲法規定，關於立法院職權，下列敘述何者錯誤？
(A)立法院對行政院所提預算案，不得為增加支出之提議
(B)立法院對於總統、副總統之彈劾案，依法定門檻提出決議後，交由監察院審理
(C)立法院每年集會得聽取總統國情報告
(D)立法院有議決宣戰案及戒嚴案之權

14 依憲法規定，下列何者為國家最高司法機關？
(A)司法院 (B)最高法院 (C)法務部 (D)法院

15 依司法院大法官解釋，下列何者非屬聲請釋憲之標的？
(A)臺北市電子遊戲場業設置管理自治條例 (B)最高法院民事庭會議決議
(C)行政機關所訂定之解釋函令 (D)公寓大廈之管理規約

16 有關我國勞工保險條例對於老年給付之規定，下列何者錯誤？
(A)保險年資合計每滿 1 年，按其平均月投保薪資發給 2 個月
(B)被保險人逾 60 歲繼續工作者，其逾 60 歲以後之保險年資，最多以 5 年計
(C)符合請領老年年金給付條件而延後請領者，於請領時應發給展延老年年金給付
(D)對於尚未符合請領老年年金之年齡而提前請領者，最多減給百分之二十

17 關於法律與社會經濟活動之敘述，下列何者錯誤？
(A)憲法固然保障財產權，但必須透過法律形塑其內容
(B)國家可以透過法律建立財產權行使之保障機制
(C)國家可以透過法律來調整契約當事人應負之責任
(D)在民主法治社會中，國家不得透過法律干涉自由市場

18 有關解釋令函之敘述，下列何者為錯誤？
(A)行政主管機關就行政法規所為之釋示，應自法規生效之日起有其適用
(B)行政主管機關就行政法規所為之釋示，不論事件是否已經確定，應自釋示之日起有其適用
(C)行政主管機關就行政法規所為之前、後釋示不一致時，前釋示並非當然錯誤
(D)行政主管機關就行政法規所為之前釋示若有錯誤，得適用後釋示救濟

19 關於地方制度法之自治規則，下列敘述何者正確？
(A)與自治條例相同，屬於地方立法機關之權限
(B)與自治條例相同，皆得於自治規則內規定行政罰
(C)自治規則不得牴觸憲法及法律，但與自治條例牴觸則無妨
(D)自治規則應於發布後函送地方立法機關查照

20 現行憲法及法律之規定，下列何者非源自於民主原則？
(A)立法委員之任期為 4 年 (B)請願、訴願及訴訟權之保障
(C)政府機關應主動公開政府資訊 (D)總統由人民直接選舉產生

21 下列何者非屬信賴保護原則之成立要件？
(A)信賴基礎存在 (B)客觀信賴表現行為 (C)信賴值得保護 (D)單純願望或期待

22 關於法律之「地的效力」，下列敘述何者正確？
(A)凡居住在中華民國領土主權所及範圍者，毫無例外應受本國法律之規範
(B)縱令位於中華民國領土主權以外之地區，仍有可能適用本國法律之情形
(C)位於國外使領館外交人員，基於國際法規定應適用該使領館所在國之法律
(D)刑法規定在中華民國領域外中華民國航空器內犯罪，仍應適用航空器所在地之法律

23 關於授權明確性原則之敘述，下列何者錯誤？
(A)法律授權行政機關訂定法規命令，其授權之目的、內容及範圍應明確
(B)大法官解釋曾闡明所謂授權明確性，應以法律總體關聯意義判斷之
(C)透過概括授權訂定之命令，僅能就執行母法有關細節性及技術性事項規定
(D)縱使法律無轉授權之規定，被授權之機關仍得再授權

24 下列有關收養之敘述，何者正確？
(A)養子女的直系血親卑親屬無論是否成年，均受到收養效力所及
(B)收養只要訂立收養契約書，即屬合法有效
(C)甲、乙婚後育有一子 A，甲、乙離婚後，乙單獨行使 A 之親權，甲僅有會面交往權，乙之再婚對象若欲收養 A 為養子女，仍須經甲之同意
(D)養子女若於終止收養關係後，回到本生家，可要求兄弟姊妹將先前因繼承所取得的亡父遺產重新分割，並分配一份給自己

25 民法關於法人董事職權的規定，下列敘述何者錯誤？
(A)對於董事代表權所加限制，不得對抗善意第三人
(B)董事就法人一切事務，對外代表法人
(C)如董事有數人，法人事務的執行，除章程另有規定外，取決於全體董事的同意
(D)如董事有數人者，除章程另有規定外，各董事均得代表法人

26 甲開設餐廳，向乙借用 12 瓶法國五大酒莊出產之紅酒做為餐廳室內裝飾之用，言明半年後歸還。甲、乙間成立何種契約？
(A)租賃契約 (B)贈與契約 (C)使用借貸契約 (D)消費借貸契約

27 依刑法規定與實務見解，關於共同正犯，下列敘述何者正確？
(A)多人參與的犯罪就是所謂的共同正犯
(B)若無犯罪行為分擔即不會成立共同正犯
(C)以正犯意思參與構成要件以外的行為屬正犯
(D)以正犯意思幫助他人犯罪者並非正犯

28 甲教師因教學需要，擬指定某一授權得在公共場所播放之公播版影片做為參考教材，故將其重製放置在圖書館的數位隨選視訊系統中，供學生於學習期間在圖書館內播放使用。下列敘述，何者正確？
(A)公播版係指著作權人授權「公開演出」之影片
(B)於圖書館數位隨選視訊系統播放，屬於「公開傳輸」
(C)圖書館基於保存資料之必要，得就其收藏之著作重製，但此處重製不包括將錄影帶重製為光碟等數位方式
(D)重製公播版影片並放置在數位隨選視訊系統之行為，符合著作權法「因授課需要重製他人著作」之著作財產權限制事由

29 關於消費者保護法所規定之團體訴訟，下列敘述，何者正確？
(A)消費者保護團體依規定提起團體訴訟者，得不委任律師代理訴訟
(B)消費者保護團體對於同一之原因事件，致使眾多消費者受害時，得受讓 10 人以上消費者損害賠償請求權後，以自己名義，提起訴訟
(C)消費者保護團體許可設立 2 年以上，置有消費者保護專門人員，且申請行政院評定優良者，得以自己之名義提起團體訴訟
(D)消費者非財產上之損害賠償請求權為專屬權，不得讓與消費者保護團體

30 有關家庭暴力防治法之適用，下列何者錯誤？
(A)警察機關及家庭暴力防治中心於接獲羈押中之被告，經法院撤銷或停止羈押通知，應立即通知被害人或其家庭成員
(B)廣播、電視或其他媒體，不得報導或記載被害人及其未成年子女之姓名，但經有行為能力之被害人同意不在此限
(C)同居同性伴侶間之暴力問題，目前尚未適用本法
(D)矯正機關應將家庭暴力罪或違反保護令罪受刑人預定出獄之日期通知被害人、其住居所所在地之警察機關及家庭暴力防治中心

31 With the software available on the market, users need not _____ to build their own website.
(A) bend out of shape (B) look high and low (C) take the long haul (D) start from scratch

32 Because of the mayor's _____, the city is on the verge of bankruptcy and has to raise the trash disposal fee, water rates and sewer line rate.
(A) kindness (B) incompetence (C) intelligence (D) desensitization

33 In this Internet age, many people respond to a _____ image more than a real one.
(A) virtuous (B) vital (C) victorious (D) virtual

34 In this country, more than 4,000 people are killed and 70,000 _____ in car accidents each year.
(A) injured (B) enabled (C) observed (D) accessed

35 The patient has been _____ of the safety of the operation.
(A) assured (B) guaranteed (C) entrusted (D) confirmed

36 He _____ the task of checking the facts in the book and found that many are indeed true.
(A) abandoned (B) overlooked (C) suppressed (D) undertook

37 Although Betty's microwave is still in good _____, she wants to get rid of it and buy a new one.
(A) look (B) usage (C) condition (D) situation

38 People around the world celebrate _____ in different ways. In New Orleans, musicians play jazz and people dance in the streets.
(A) intervals (B) removals (C) carnivals (D) upheavals

39 The orchids, roses, and lilies in the greenhouse may _____when the guardian forgets to water them.
(A) wither (B) withdraw (C) withstand (D) withhold

40 She is very much living in her own world and quite _____ of what is happening in the society.
(A) talkative (B) ignorant (C) far-fetched (D) dreamy

請依下文回答第 41 題至第 45 題：

That, more or less, is how the story would run, I think, if a woman in Shakespeare's day had had Shakespeare's genius. But for my part, I agree with the deceased bishop, if such he was— it is unthinkable that any woman in Shakespeare's day ___41___ Shakespeare's genius. For genius like Shakespeare's is not born among ___42___, uneducated, servile people. It was not born in England among the Saxons and the Britons. It is not born today among the working classes. How, then, could it have been born among women whose work began, ___43___ Professor Trevelyan, almost before they were out of the nursery, who were ___44___ to it by their parents and heed to it by all the power of law and custom? Yet genius of a sort must have existed among women ___45___ it must have existed among the working classes.

41 (A) had (B) have had (C) should have (D) should have had
42 (A) laboring (B) learning (C) labored (D) learned
43 (A) because of (B) according to (C) such as (D) owing to
44 (A) forced (B) forcing (C) turned (D) turning
45 (A) so (B) if (C) as (D) when

請依下文回答第 46 題至第 50 題：

China completed the construction of the Qinghai-Tibet Railroad in 2006. This 1,142-km railroad line runs across the snow-covered Plateau of Tibet, effectively linking the Tibetan capital, Lhasa, to the northwestern province of Qinghai. Also known as the Pan-Himalayan Railroad, this record-breaking railroad rises to 5,072 meters, earning the title as the world's highest passenger train with more than eighty percent of the track 13,000 feet or 3,962 meters above sea level.

The Qinghai-Tibet Railroad is a great engineering achievement. Since it was built at high altitudes, both engineers and workers had to breathe bottled oxygen for fear of altitude sickness while working on the construction of the track. Additionally, there were many other challenges they had to cope with, including the soil that can rise and sink as the season changes. Some sections of track had to be laid on ground that is permanently frozen. Due to global warming, the rising temperatures may cause this **permafrost** to melt, making the land sink to a lower level. The track may become bent or curved as a consequence. Nevertheless, some smart countermeasures were taken so that the engineers managed to cool off the roadbed by keeping the permafrost stable.

The cost savings to travelers resulting from the completion and operation of the Qinghai-Tibet Railroad are tremendous. Compared with typical fares for direct air travel, a typical train fare between Beijing and Lhasa is much cheaper. Moreover, travelers get to enjoy the magnificent sights and scenery along the way, making the long trip more than worthwhile. It is hoped that with better linkage to the world, the tourism industry will play an increasingly important role in Tibet's economy.

46 What is the main purpose of this passage?
(A) To compare two famous Chinese railroads.
(B) To explain a health hazard at high altitudes.
(C) To detail the process of constructing a railroad.
(D) To persuade travelers to take a train trip to Tibet.

47 Which of the following statements about the Qinghai-Tibet Railroad is NOT true according to this passage?
(A) It runs across high altitudes.
(B) It connects Lhasa with Qinghai.
(C) It causes the permafrost to melt.
(D) It marks an amazing engineering victory.

更多鐵路考試科目的歷屆題庫
立即上網搜尋“鐵路歷屆考古題懶人包”
高鋒公職補習班整理
Line@帳號：@gaofeng
連絡電話：07-236-7296

48 What does the word "**permafrost**" in the second paragraph most likely mean?
(A) A hard shiny metal that exists in the ground.
(B) A layer of soil and rock that stays icy forever.
(C) A place where water from a river falls down over a cliff.
(D) A straight surface that has one side higher than the other.

49 Which of the following is one of the challenges engineers and workers had to face during the construction of the Qinghai-Tibet Railroad?
(A) Travelers from Beijing may suffer altitude sickness in Lhasa.
(B) The idea of a train trip is not as appealing as that of air travel.
(C) The tourism industry is impossible on the snow-covered permafrost.
(D) The railroad track may become bent or curved if frozen ground melts.

50 Which of the following statements can be inferred from this passage?
(A) The Qinghai-Tibet Railroad is a record holder in terms of the total length of its track.
(B) The completion of the Qinghai-Tibet Railroad is likely to enhance Tibet's tourism industry.
(C) Thousands of engineers died of altitude sickness while building the Qinghai-Tibet Railroad.
(D) The permafrost under the Qinghai-Tibet Railroad makes it necessary to breathe bottled oxygen.

測驗式試題標準答案

考試名稱：108年公務人員特種考試警察人員、一般警察人員考試及108年特種考試交通事業鐵路人員、退除役軍人轉任公務人員考試

類科名稱：各類科

科目名稱：法學知識與英文（包括中華民國憲法、法學緒論、英文）（試題代號：1801）

更多鐵路考試科目的歷屆題庫
立即上網搜尋“鐵路歷屆考古題懶人包”
高鋒公職補習班整理
Line@帳號：@gaofeng
連絡電話：07-236-7296

單選題數：50題　　單選每題配分：2.00分

複選題數：　　複選每題配分：

標準答案：

題號	第1題	第2題	第3題	第4題	第5題	第6題	第7題	第8題	第9題	第10題
答案	A	C	A	C	C	A	D	B	C	A

題號	第11題	第12題	第13題	第14題	第15題	第16題	第17題	第18題	第19題	第20題
答案	C	A	B	A	D	A	D	B	D	B

題號	第21題	第22題	第23題	第24題	第25題	第26題	第27題	第28題	第29題	第30題
答案	D	B	D	C	C	C	C	B	C	C

題號	第31題	第32題	第33題	第34題	第35題	第36題	第37題	第38題	第39題	第40題
答案	D	B	D	A	A	D	C	C	A	B

題號	第41題	第42題	第43題	第44題	第45題	第46題	第47題	第48題	第49題	第50題
答案	D	A	B	A	C	C	C	B	D	B

題號	第51題	第52題	第53題	第54題	第55題	第56題	第57題	第58題	第59題	第60題
答案										

題號	第61題	第62題	第63題	第64題	第65題	第66題	第67題	第68題	第69題	第70題
答案										

題號	第71題	第72題	第73題	第74題	第75題	第76題	第77題	第78題	第79題	第80題
答案										

題號	第81題	第82題	第83題	第84題	第85題	第86題	第87題	第88題	第89題	第90題
答案										

題號	第91題	第92題	第93題	第94題	第95題	第96題	第97題	第98題	第99題	第100題
答案										

備　　註：

代號：80420
80520
頁次：2－1

108年公務人員特種考試警察人員、一般警察人員考試及108年特種考試交通事業鐵路人員、退除役軍人轉任公務人員考試試題

考 試 別：鐵路人員考試
等　　別：員級考試
類 科 別：機械工程、機檢工程
科　　目：機械原理概要
考試時間：1 小時 30 分

更多鐵路考試科目的歷屆題庫
立即上網搜尋“鐵路歷屆考古題懶人包”
高鋒公職補習班整理
Line@帳號：@gaofeng
連絡電話：07-236-7296

座號：_____

※注意：㈠可以使用電子計算器。
㈡不必抄題，作答時請將試題題號及答案依照順序寫在試卷上，於本試題上作答者，不予計分。
㈢本科目除專門名詞或數理公式外，應使用本國文字作答。

一、圖 1 所示分別為(a)飛機前起落架收放機構及(b)挖土機機構之機構簡圖。圖上接頭（Joint）符號：R 為迴轉對（Revolute pair）、P 為滑動對（Prismatic pair），試計算各機構之自由度（Degree of freedom）。圖(b)中虛線部分為履帶及駕駛座，假設為固定。（20 分）

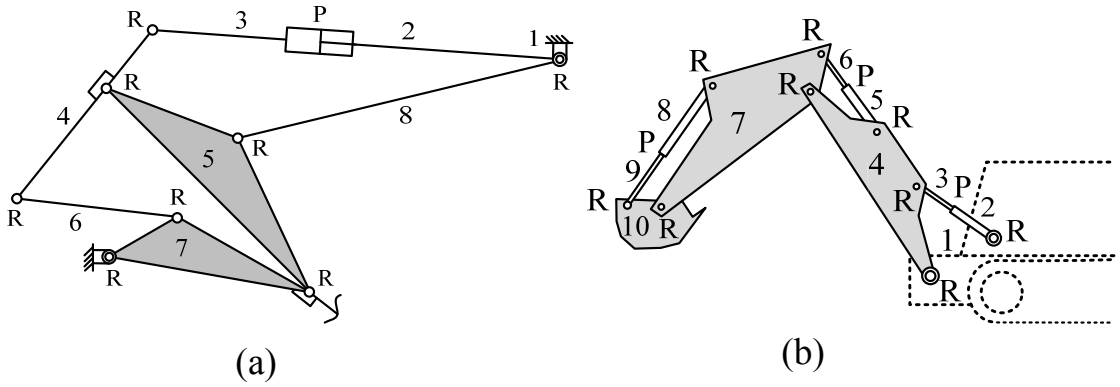

圖 1

二、圖 2 所示為一個四連桿組（Four-bar linkage）之機構簡圖，其中接頭 A、B 為活動軸樞，A_O、B_O 為固定軸樞，桿件長度分別為 $R_2 = 2.5$、$R_3 = 5.0$、$R_4 = 4.6$（單位：cm）。若此四連桿組為一曲柄搖桿機構（Crank rocker mechanism），且桿 2 為主動桿（Driving link）：（每小題 10 分，共 20 分）

㈠試以葛氏定則（Grashof law）求固定桿長 R_1 的範圍。

㈡傳力角 μ 為四連桿組之重要傳動指標，若 $R_1 = 3.5$、$R_2 = 2.5$、$R_3 = 5.0$、$R_4 = 4.6$（單位：cm），試求出最大傳力角（μ_{max}）及最小傳力角（μ_{min}）。

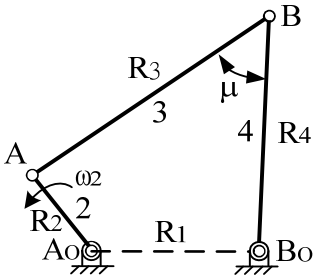

圖 2

三、圖 3 所示為一純滾動接觸之外接式錐形摩擦輪機構，主動輪角速度為ω_2，從動輪角速度為ω_3，兩輪軸間夾角θ為 45 度，角速比（ω_3/ω_2）為 1.5，大錐輪的最大直徑 D_2 為 15 cm，試求：（每小題 10 分，共 20 分）

㈠小錐輪的最大半徑 R_3。

㈡兩錐輪的半錐角ϕ_2及ϕ_3。

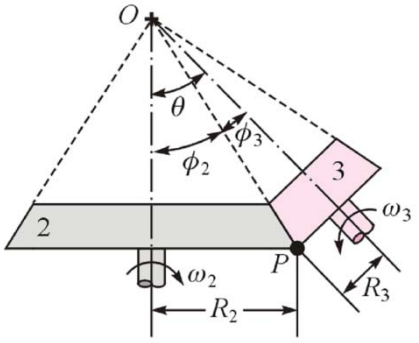

圖 3

四、圖 4 所示為一行星齒輪系之機構簡圖，如環齒輪 2 為輸入件，轉速 2000 rpm（順時針方向，由左方視之），齒輪 3 與齒輪 4 為複合行星齒輪，齒輪 5 為太陽齒輪（固定），6 為行星架（輸出件），各齒齒數分別為 T_2 =124、T_3 = 48、T_4 = 32、T_5 = 50，試求行星架 6 之角速度。（20 分）

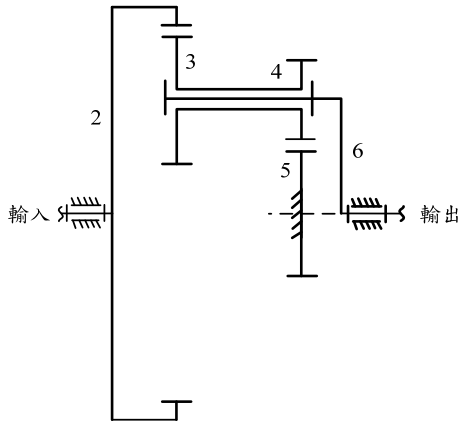

圖 4

五、一對嚙合正齒輪，其壓力角為 20 度、模數(m)為 3、齒冠 a = m，主動輪 2 之齒數 T_2 = 20，從動輪 3 之齒數 T_3 = 40，主動輪旋轉角速度$\omega_2 = 10\,\text{rad/s}$，試計算：（每小題 5 分，共 20 分）

㈠中心距。

㈡基節（Base pitch）。

㈢接觸路徑長度。

㈣接觸比。

108年公務人員特種考試警察人員、一般警察人員考試及108年特種考試交通事業鐵路人員、退除役軍人轉任公務人員考試試題

更多鐵路考試科目的歷屆題庫
立即上網搜尋“鐵路歷屆考古題懶人包”
高鋒公職補習班整理
Line@帳號：@gaofeng
連絡電話：07-236-7296

考 試 別：鐵路人員考試
等　　別：員級考試
類 科 別：機械工程、機檢工程、電力工程、電子工程
科　　目：基本電學
考試時間：1 小時 30 分　　座號：＿＿＿＿＿＿

※注意：㈠可以使用電子計算器。
㈡不必抄題，作答時請將試題題號及答案依照順序寫在試卷上，於本試題上作答者，不予計分。
㈢本科目除專門名詞或數理公式外，應使用本國文字作答。

一、兩個存在於真空的點電荷，相距 1 m，產生 1.6 N 的排斥力，試求：
㈠若二者相距為 5 m 時，排斥力為多少？（5 分）
㈡若$(Q_1/Q_2) = 1/3$，則 Q_1 及 Q_2 分別為多少 C？（10 分）

二、有一由 120 V 電壓源以及 5 kΩ電阻所構成的串聯電路，試求：
㈠流過此一電路的電流為多少？（3 分）
㈡今若以一內電阻為 100 Ω的安培計測量此一電流時，請問實際測量的電流值為多少？此安培計所產生的負載效應為多少？（6 分）
㈢若採用另一個內電阻為 500 Ω的安培計測量此一電流時，實際測量的電流值及所產生的負載效應為多少？（6 分）

三、㈠試求圖一電路中的流過 20 Ω電阻的電流值？（10 分）
㈡試求圖二電路中的電壓 V 為多少？（15 分）

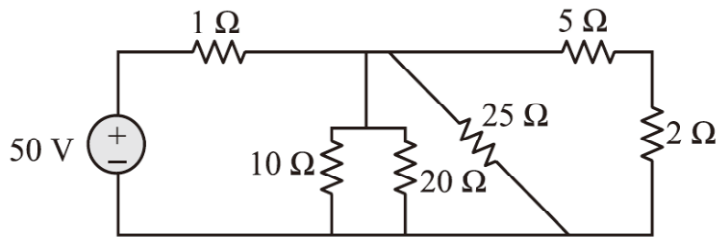

圖一

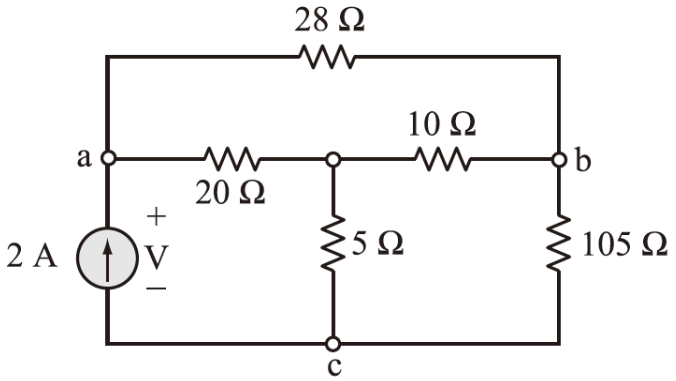

圖二

四、㈠試求圖三電路中的 Io 為多少？（10 分）

㈡如圖四電路所示，試求由 10 nF 電容器所視之戴維寧等效電路。若將此一電容器以一電阻器取代，以獲得最大功率轉移，則此一電阻器之電阻值為多少？此電阻器所得到的最大功率為多少？（10 分）

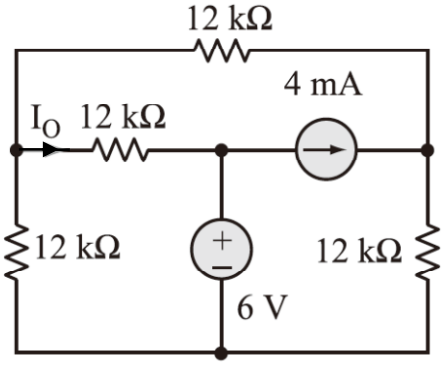

圖三

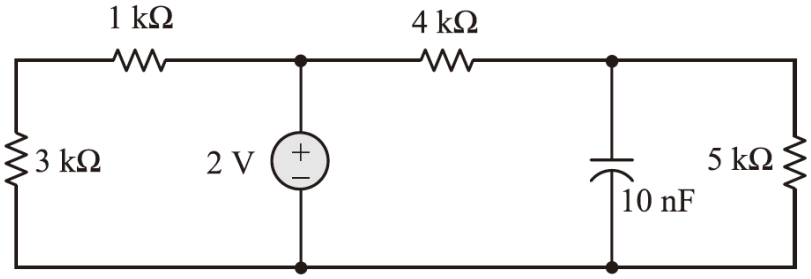

圖四

五、㈠如圖五電路所示，L_1 = 9 mH，L_2 = 4 mH，耦合係數 k = 0.5，試求當 i_1 = 10 A、i_2 = -8 A 時，系統所儲存的能量為多少？（10 分）

㈡若圖六電流源 $i_S(t) = 360\sin(10^4 t - 45°)$ mA，試求輸出電壓 V_O 為多少？（15 分）

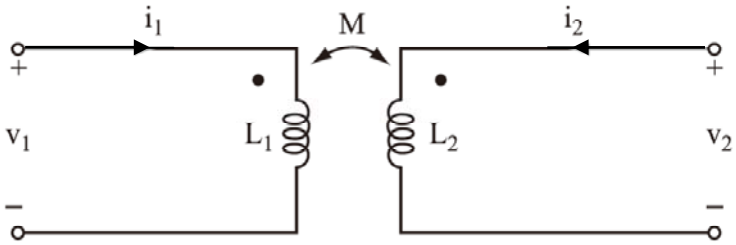

圖五

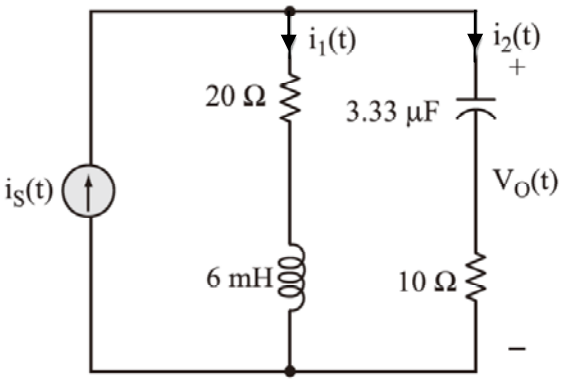

圖六

更多鐵路考試科目的歷屆題庫
立即上網搜尋“鐵路歷屆考古題懶人包”
高鋒公職補習班整理
Line@帳號：@gaofeng
連絡電話：07-236-7296

代號：80450
頁次：1－1

108年公務人員特種考試警察人員、一般警察人員考試及108年特種考試交通事業鐵路人員、退除役軍人轉任公務人員考試試題

考 試 別：鐵路人員考試
等　　別：員級考試
類 科 別：機械工程
科　　目：機械製造學概要
考試時間：1 小時 30 分

更多鐵路考試科目的歷屆題庫
立即上網搜尋“鐵路歷屆考古題懶人包”
高鋒公職補習班整理
Line@帳號：@gaofeng
連絡電話：07-236-7296

座號：_____

※注意：㈠禁止使用電子計算器。
㈡不必抄題，作答時請將試題題號及答案依照順序寫在試卷上，於本試題上作答者，不予計分。
㈢本科目除專門名詞或數理公式外，應使用本國文字作答。

一、請寫出 FMS 彈性製造系統主要的應用與特色，及其主要硬體部分包含那些單元。（20 分）

二、請敘述離心鑄造（Centrifugal Casting）原理和三種離心鑄造方法及應用。（20 分）

三、請寫出直接擠製（Direct Extrusion）及間接擠製（Indirect Extrusion）製程原理及其各自優缺點。（20 分）

四、請寫出氧乙炔焊火焰結構可分為那三部分和三種不同成分比例火焰之特點及其適用材料。（20 分）

五、在超大型積體電路製程（VLSI）裡，請說明物理氣相蒸鍍（PVD）及化學氣相蒸鍍（CVD）兩種主要製作薄膜的製程及其優缺點。（20 分）

代號：80460
80560
頁次：2－1

108年公務人員特種考試警察人員、一般警察人員考試及108年特種考試交通事業鐵路人員、退除役軍人轉任公務人員考試試題

考 試 別：鐵路人員考試
等　　別：員級考試
類 科 別：機械工程、機檢工程
科　　目：機械力學概要
考試時間：1 小時 30 分

更多鐵路考試科目的歷屆題庫
立即上網搜尋“鐵路歷屆考古題懶人包”
高鋒公職補習班整理
Line@帳號：@gaofeng
連絡電話：07-236-7296

座號：_____

※注意：㈠可以使用電子計算器。
㈡不必抄題，作答時請將試題題號及答案依照順序寫在試卷上，於本試題上作答者，不予計分。
㈢本科目除專門名詞或數理公式外，應使用本國文字作答。

一、如圖所示的剛性均勻桿件，本身重量200 N，受縱向外力負荷100 N作用距左端8cm處，桿件兩端以彈簧支撐，其彈簧常數分別為$k_1=8\times10^5$ N/m，$k_2=4\times10^5$ N/m，求此桿在平衡位置時：（每小題 10 分，共 20 分）
㈠其中點之位移？
㈡此桿之角位移（與水平線之夾角）？

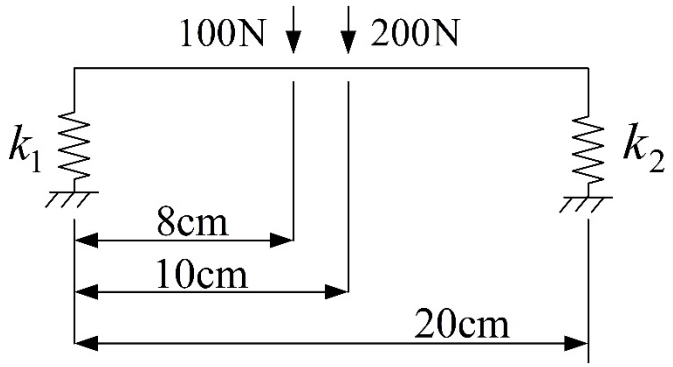

二、一個質點在 40 m 的高度位置，以俯角 θ 的初速度 $V_0=100$ m/s，射向距離 100 m 的牆孔，此牆孔與地面垂直成 90°，孔中心點距離地面 15 m，且初速度向量與質點及孔中心點連線在同一座標平面內，求質點命中牆孔中心點所需的俯角 θ（θ 以度表示到個位數之±2°內即可）。（20 分）

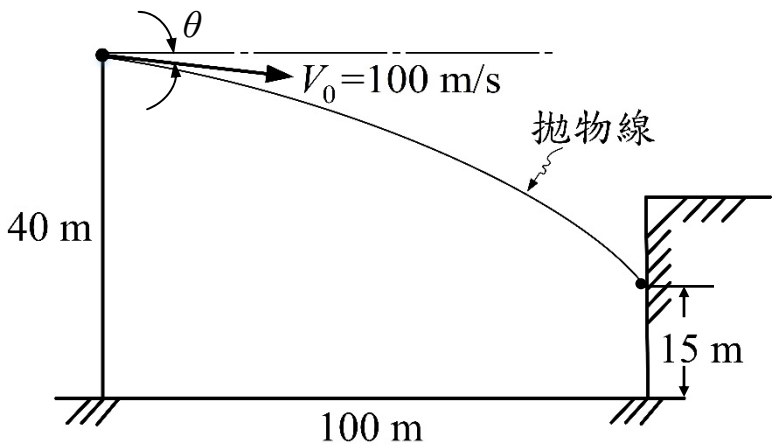

三、一起重機之機械效率為 80%，將重量 2400 N 的物體，從靜止於地面開始，以 0.1 m/s^2 的加速度垂直舉升，當速度達到 1 m/s 之後不再加速，求：(每小題 5 分，共 20 分)

㈠此刻之後，起重機消耗的功率（kW）？

㈡從靜止到舉升速度到達 1 m/s 所需的時間？

㈢在加速過程中，起重機作用於此物體之舉升力？

㈣在加速過程中，起重機所消耗的總功（kJ）？

四、如圖所示組合面積由三塊矩形面積所組成，求此組合面積之：

㈠形心位置：x_c 及 y_c？（6 分）

㈡組合面積繞形心座標 x 軸的面積矩 I_x？（14 分）

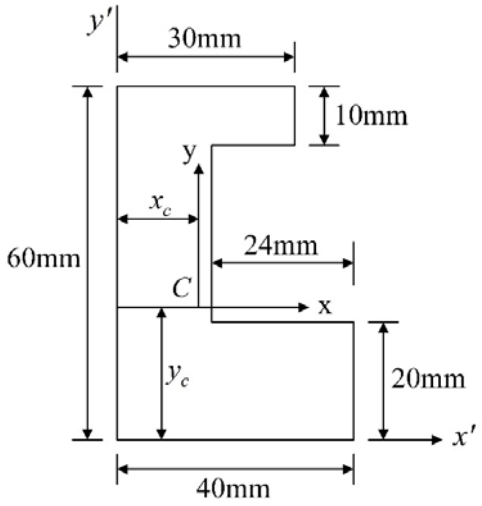

五、如圖所示的階段軸受扭矩 T = 320 N·m 之作用，小軸段直徑 d = 20 mm，長度 40 mm，大軸段直徑 D = 40 mm，長度 50 mm，材料的剪力彈性模數 80 GPa，求：(每小題 10 分，共 20 分)

㈠外徑表面上最大的剪應力（MPa）？

㈡兩端面相對之扭轉角為多少徑度？

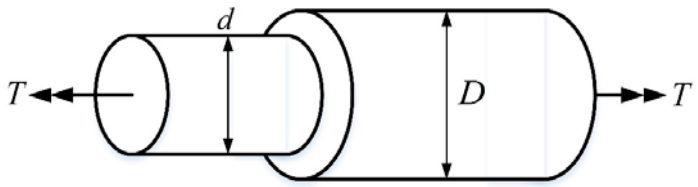

更多鐵路考試科目的歷屆題庫
立即上網搜尋“鐵路歷屆考古題懶人包”
高鋒公職補習班整理
Line@帳號：@gaofeng
連絡電話：07-236-7296

代號：40140-40440
60140-60540
80140-80940
頁次：4－1

107年公務人員特種考試警察人員、一般警察人員考試及107年特種考試交通事業鐵路人員考試試題

考　試　別：一般警察人員考試、警察人員考試、鐵路人員考試
等　　別：四等考試、員級考試
類　科　別：各類科、各類別
科　　目：國文（作文、公文與測驗）
考試時間：2小時
※注意：禁止使用電子計算器。

更多鐵路考試科目的歷屆題庫
立即上網搜尋“鐵路歷屆考古題懶人包”
高鋒公職補習班整理
Line@帳號：@gaofeng
連絡電話：07-236-7296

座號：＿＿＿＿＿＿＿＿

甲、作文與公文部分：

㈠請以藍、黑色鋼筆或原子筆在申論試卷上由左至右橫式作答，於本試題上作答者，不予計分。
㈡不得於試卷上書寫姓名或入場證號。

一、作文：（60分）

德國哲學家叔本華（Arthur Schopenhauer, 1788-1860）根據自己的長相描繪天才的特徵，他說天才的脖子短，如此心臟的血液才能快速地行抵腦部。

大象的脖子比叔本華更短，但卻非什麼「天才」，而是演化上不得不的「設計」。大象體型龐大，是為支撐體重；為了維持時速約二十哩的奔跑，四條腿也變得粗壯，而且膝關節下降。還有，為了支撐碩大的頭部，必須將頭盡可能靠近肩膀上方，所以脖子就變得特別短。這樣一來，頭部的活動不方便，又難以彎身飲水，於是只好長出一個又長又靈活的鼻子來代勞。

其實很多生物界的演化現象都告訴我們，對一件事情，乃至對一個人、一個群體……都宜避免孤立地觀察，而應該把它放在一個更大的結構裡，才能看出它的意義來。人類與其他物種一樣，不論與生俱來有任何長項或缺陷，都是相對性的。請以「尺有所短，寸有所長」為題，作文一篇，闡述其中的道理和一己的感受。

二、公文：（20分）

由於網路資訊發達，近年來閱讀書籍的人口比例普遍下降，雖日新月異的手機、電腦確實能滿足現代人的各類需求，惟緩速閱讀優質紙本書籍，其潛移默化的功能，還是值得珍惜。

試擬○○縣（市）政府教育局（處）致所屬各國民小學函：請辦理「書香市集」，邀請學生及家長將家中閱畢的圖書帶至市集擺攤，藉由相互流通，以求物盡其用，共享另類書香體驗。活動內容請預先規劃書籍分類區、現場導覽服務、相關影像播放等。

乙、測驗部分：（20 分）

代號：4401

㈠本測驗試題為單一選擇題，請選出一個正確或最適當的答案，複選作答者，該題不予計分。
㈡共 10 題，每題 2 分，須用2B鉛筆在試卡上依題號清楚劃記，於本試題或申論試卷上作答者，不予計分。

1 下列文句都有同音詞出現，使用不恰當的選項是：

(A)公司「厲行」節能減碳運動，要求每個員工都要身體「力行」，全力配合

(B)財稅新制「反映」出政府亟欲紓解財政困窘的決心，群眾卻普遍「反應」不佳

(C)面對群眾抗爭，肩負如麻「國事」的元首，邀請各界代表緊急召開「國是」會議

(D)國內出現重大工程關說弊案，有心人士從中「盈利」，竟然超過正常「營利」所得

2 「五月一到，蟲虺紛紛從冬眠中醒來，開始來報到了。入夜屋裡亮起了燈，牠們便攀附在紗窗上伺機□□□□。」「蛇目蝶多數時間冷靜、專注、如一位入定的禪者，在某個陰黯處望著一株草沉思。他們不會入定到離魂喪魄，□□□□。當你進入警戒範圍，他們會從你意想不到的方位遁飛而去。」「四月流螢汛起，流光掛上樹梢，掛得真快。先是疏疏幾點彈落，彷彿□□□□，然而禁不住一日二日三回駐足，忽忽一轉頭，碎光煥發，一下子就輕快愉悅的燈花閃了滿地。」

上文空缺處最適合填入的語詞，依序是：

(A)棄暗投明／槁木死灰／似有若無　　(B)匍匐前進／呆若木雞／銀河傾瀉

(C)謀定後動／不動如山／火樹銀花　　(D)引火自焚／槁木死灰／一月如鉤

3 「有一段時間，我曾一直想如何快速致富，可是做新聞工作，領的是薪水，唯一能想的是省吃儉用，省點小錢；想發財，門都沒有！轉換跑道，去創業嗎？沒準備好，也不敢輕舉妄動，只能繼續在內心煎熬。一直到我讀到《論語》這一段話：『……。』我終於得到啟發。孔子說：『穿著破舊的衣服，與穿著狐皮貉皮衣服的人並肩而立，不會感到慚愧的人，大概只有子路了吧。如果能夠做到不嫉妒、不貪求，那做什麼事都能夠暢行無阻。』」

上文刪節處，最適切填入的是：

(A)放於利而行，多怨　　(B)不忮不求，何用不臧

(C)君子食無求飽，居無求安　　(D)不義而富且貴，於我如浮雲

4 「等你從反覆的天氣裡恢復過來／其他都不重要了／人家不喜歡你皺眉的樣子／我卻不會從你臉上尋找平坦的風景／度過的歲月都摺疊起來／並沒有消失／在田畦甜膩的合唱裡／堅持另一種口味／你想為人間消除邪熱／解脫勞乏，你的言語是晦澀的／卻令我們清心明目／重新細細咀嚼這個世界」

上文所描述最可能的是：

(A)黃蓮　(B)西瓜　(C)苦瓜　(D)釋迦

5 「想像一下。十九世紀的人，騎馬、遛狗、駕馬車，一切是慢動作。接著，到了二十世紀，攝影機的速度加快。書的內容縮水了，濃縮本、簡明版、文少圖多的小報，所有東西都縮簡得只剩下插科打諢，倉促結局。經典作品刪簡，好配合十五分鐘的收音機節目，然後再刪簡，好填塞兩分鐘的書評節目，到最後只剩下十來行的摘要。許多人對《哈姆雷特》的認識－－你必定知道這個書名－－如我所說，他們對《哈姆雷特》的認識只是某一本書中的一頁簡介，書的封面寫著：一本書讀完所有經典。」

根據上文，二十世紀人們生活節奏改變，對閱讀行為產生的變化是：

(A)書籍愈多，讀者愈少　(B)時間有限，欲望無限

(C)時間變少，書籍變多　(D)節奏愈快，讀得愈淺

6 「我們觀看病中老人，如觀看一生修煉的總檢驗。有時，可以看到自己父母在與病魔纏鬥的過程中展現出過人的膽識與出類拔萃的智慧，這是幸運的，父母以肉身示範教學，教子女寶貴的最後一堂課，我們必須認真學習。有時，看到的是至親一路潰敗，遂目睹病魔的手法，如何令病者哀叫、咆哮、恐懼。當此時，我們必須堅毅，設停損點，不可讓病魔搏攫至親之後，又以至親為餌，擒拿了一家分崩離析。每一個病中長者都可以開我們的眼。要不，看到抵擋的勇氣、愛的行動；要不，看到強敵壓境，一路殘殺。」

下列選項，最符合本文觀點的是：

(A)完整的人生應該五味雜陳，且不排除遍體鱗傷

(B)生病是司空見慣的，但所帶來的精神變化難以承受

(C)讀好「生」這一門課，才能穩固的邁向「老病死」

(D)生命並非無風無浪，從前人的經歷中，可得安老善終之道

7 「有些天真的人會問：『如果我們都講同一種語言，世界不是會更美好？促進溝通不是讓我們更容易相處？』我的答案總是：『這想法很好，但讓我們把那個共通語言換成北美海達語或西非約魯巴語、北美拉科塔語、北美因紐特語或非洲閃族語。』人們馬上就能理解不能講自己的母語所代表的意義。我沒辦法想像一個不能說英語的世界，原因不在於英語是多美的語言，而是因為英語是我的語言，英語完整展現了我這個人。但同時，我也不希望英語像某種文化神經毒氣那樣消滅其他的人類之聲，清除世上其他的語言。」

依據上文，下列選項何者最接近作者對於語言的主張？

(A)截長補短，定於一尊　(B)符合現實，推尊英語　(C)用進廢退，自然淘汰　(D)尊重多元，傳承母語

8 「竊思人生世間，與之莊言危論，則聽者寥寥；與之謔浪詼諧，則歡聲滿座。是笑，徵話之聖；而話，實笑之君也。」（《山中一夕話》）

依據上文，下列選項何者符合文意？

(A)詼諧之語的教化作用遠不如莊言危論　(B)莊嚴危論的價值取決於在位者的態度

(C)謔浪詼諧會妨礙賢人君子的進德修業　(D)笑話所產生的人際影響力大過於莊言

9 張潮《幽夢影》：「善讀書者，無之而非書。山水亦書也，棋酒亦書也，花月亦書也。善遊山水者，無之而非山水。書史亦山水也，詩酒亦山水也，花月亦山水也。」

下列選項，最符合上文旨意的是：

(A)貧者因書而富，富者因書而貴

(B)書到用時方恨少，事非經過不知難

(C)文章是案頭之山水，山水是地上之文章

(D)能讀無字之書，方可得驚人妙句；能會難通之解，方可參最上禪機

更多鐵路考試科目的歷屆題庫
立即上網搜尋“鐵路歷屆考古題懶人包”
高鋒公職補習班整理
Line@帳號：@gaofeng
連絡電話：07-236-7296

10 樂羊子遠尋師學，一年來歸，妻跪問其故。羊子曰：「久行懷思，無它異也。」妻乃引刀趨機而言曰：「此織生自蠶繭，成於機杼，一絲而累，以至於寸，累寸不已，遂成丈匹。今若斷斯織也，則捐失成功，稽廢時月。夫子積學，當日知其所亡，以就懿德。若中道而歸，何異斷斯織乎？」羊子感其言，復還終業，遂七年不反。（《後漢書．列女傳》）

下列選項，何者與上文意旨相近？

(A)吾生也有涯，而知也無涯　(B)九層之臺，起於累土；千里之行，始於足下

(C)有為者，譬若掘井，掘井九仞而不及泉，猶為棄井也　(D)君子之道，譬如行遠必自邇，譬如登高必自卑

測驗式試題標準答案

考試名稱：１０７年公務人員特種考試警察人員、一般警察人員考試及１０７年特種考試交通事業鐵路人員考試

類科名稱：消防警察人員、水上警察人員輪機組、交通警察人員、水上警察人員航海組、行政警察人員、法律廉政、土木工程、電子工程、資訊處理、機械工程、電力工程、事務管理、運輸營業、建築工程

科目名稱：國文（作文、公文與測驗）（試題代號：4401）

更多鐵路考試科目的歷屆題庫
立即上網搜尋“鐵路歷屆考古題懶人包”
高鋒公職補習班整理
Line@帳號：@gaofeng
連絡電話：07-236-7296

單選題數：10題　　單選每題配分：2.00分

複選題數：　　複選每題配分：

標準答案：

題號	第1題	第2題	第3題	第4題	第5題	第6題	第7題	第8題	第9題	第10題
答案	D	A	B	C	D	D	D	D	C	C

題號	第11題	第12題	第13題	第14題	第15題	第16題	第17題	第18題	第19題	第20題
答案										

題號	第21題	第22題	第23題	第24題	第25題	第26題	第27題	第28題	第29題	第30題
答案										

題號	第31題	第32題	第33題	第34題	第35題	第36題	第37題	第38題	第39題	第40題
答案										

題號	第41題	第42題	第43題	第44題	第45題	第46題	第47題	第48題	第49題	第50題
答案										

題號	第51題	第52題	第53題	第54題	第55題	第56題	第57題	第58題	第59題	第60題
答案										

題號	第61題	第62題	第63題	第64題	第65題	第66題	第67題	第68題	第69題	第70題
答案										

題號	第71題	第72題	第73題	第74題	第75題	第76題	第77題	第78題	第79題	第80題
答案										

題號	第81題	第82題	第83題	第84題	第85題	第86題	第87題	第88題	第89題	第90題
答案										

題號	第91題	第92題	第93題	第94題	第95題	第96題	第97題	第98題	第99題	第100題
答案										

備　　註：

107年公務人員特種考試警察人員、一般警察人員考試及
107年特種考試交通事業鐵路人員考試試題

考試別：鐵路人員考試
等　　別：員級考試
類科別：各類科
科　　目：法學知識與英文（包括中華民國憲法、法學緒論、英文）
考試時間：1小時　　座號：_____

※注意：㈠本試題為單一選擇題，請選出一個正確或最適當的答案，複選作答者，該題不予計分。
㈡共50題，每題2分，須用2B鉛筆在試卡上依題號清楚劃記，於本試題上作答者，不予計分。
㈢禁止使用電子計算器。

1 下列有關立法院職權及其行使方式之敘述，何者錯誤？
(A)副總統缺位時，由立法院補選繼任之副總統
(B)立法院得聽取總統國情報告，但不得對報告內容進行質詢
(C)立法院得對總統、副總統提出彈劾案，由司法院大法官審理之
(D)立法院就緊急命令行使追認權，如認為緊急命令內容不當，得逕予變更

2 下列何者非憲法增修條文有關基本國策之規定？
(A)國家對於金融機構之管理，應以公營為原則
(B)國家對於身心障礙者之保險與就醫，應予保障
(C)國家對於社會救助和國民就業等救濟性支出，應優先編列
(D)國家對於僑居國外國民之政治參與，應予保障

更多鐵路考試科目的歷屆題庫
立即上網搜尋“鐵路歷屆考古題懶人包”
高鋒公職補習班整理
Line@帳號：@gaofeng
連絡電話：07-236-7296

3 依司法院大法官解釋意旨，下列敘述何者錯誤？
(A)要求電子遊戲場業營業場所與醫院應保持一定距離之限制，合憲
(B)限制藥師執業處所應以一處為限之規定，違憲
(C)限制中醫師不得以西藥製劑、成藥為人治病之規定，合憲
(D)限制有特定犯罪前科之人不得從事計程車職業駕駛之規定，違憲

4 下列何種規定對於人民基本權利之限制，尚不違反比例原則?
(A)教師行為不檢有損師道，經有關機關查證屬實者，予以解聘或不續聘，終身不得聘任為教師
(B)土壤及地下水污染整治法之規定，適用於該法施行前已發生土壤或地下水污染之污染行為人
(C)依藥師法規定，藥師經登記領照執業者，其執業處所應以一處為限
(D)公職人員與受其監督之機關為承攬之交易行為，處交易行為金額一倍至三倍之罰鍰

5 依司法院大法官解釋意旨，有關言論自由之限制，下列規定何者違憲？
(A)化粧品廠商登載廣告，應於事前申請主管機關核准
(B)對於未經核准擅自使用無線電頻率者加以處罰
(C)禁止以廣告物傳布以兒童少年性交易為內容之訊息
(D)菸品容器上應以中文標示菸品之尼古丁及焦油含量

6 依司法院大法官解釋意旨，下列關於集會自由之敘述何者錯誤？
(A)集會自由可促進和平意見之表達，與社會進行對話
(B)室內集會不需主管機關事先許可
(C)偶發性集會不需先向主管機關申請許可
(D)緊急性集會仍應向主管機關申請許可

7 下列有關創制、複決權之敘述，何者錯誤？
(A)地方自治區域內之人民對於地方自治事項，有依法行使創制、複決之權
(B)憲法雖明定人民有創制、複決權，但我國憲政體制仍以代議民主制度為原則
(C)公民投票制度旨在實現人民之創制、複決權
(D)立法院就重大政策爭議，交由人民以公民投票方式直接決定，牴觸我國代議民主之憲政體制

8 依司法院大法官解釋，有關立法委員選舉之敘述，下列何者錯誤？
(A)憲法增修條文關於單一選區兩票制之規定，並不違憲
(B)憲法增修條文關於政黨比例代表席次之規定，並不違憲
(C)憲法增修條文關於百分之五之政黨門檻規定部分，並不違憲
(D)憲法增修條文規定每縣市應選出立法委員至少1人，違反票票等值原則

9 依司法院釋字第627號解釋，下列有關總統刑事豁免權之敘述，何者錯誤？
(A)除非總統涉犯內亂或外患罪之罪，否則於其任職期間，暫不得以總統為犯罪嫌疑人而進行偵查
(B)雖不得開始以總統為犯罪嫌疑人之偵查程序，但仍得依據本解釋之意旨，採取必要之證據保全
(C)總統之刑事豁免權，雖亦及於總統於他人刑事案件為證人之義務，但不得限制總統之人身自由
(D)總統之刑事豁免權，乃針對總統之職位而設，故擔任總統職位之個人，原則上不得拋棄此特權

10 有關行政院院長之敘述，下列何者錯誤？
(A)行政院院長綜理院務，並指揮監督所屬機關及人員
(B)行政院院長因事故不能視事時，由秘書長代理其職務
(C)行政院院長得邀請或指定有關人員列席行政院會議
(D)總統發布解散立法院之命令，無須行政院院長之副署

11 有關立法院文件調閱權之敘述，下列何者正確？
(A)立法院之文件調閱權與監察院之調查權，二者在功能及目的上均有重疊，可能產生扞格
(B)犯罪偵查中案件之卷證，如無偵查內容外洩，或妨礙偵查之疑慮，立法院自得調閱之
(C)立法院經院會決議得調閱文件原本，經委員會之決議得調閱文件影本
(D)立法院得經院會或委員會之決議，要求有關機關就議案涉及事項提供參考資料

12 下列有關人民聲請司法院大法官解釋憲法之敘述，何者錯誤？
(A)就人民聲請解釋之案件作成違憲宣告解釋公布前，原聲請人以外之人，以同一法令牴觸憲法聲請解釋者，雖未合併辦理，仍為該解釋效力所及
(B)人民原則上必須用盡訴訟救濟程序，始得聲請大法官解釋
(C)人民聲請大法官解釋時，大法官審查之客體不及於確定終局裁判適用法律、命令所表示之見解
(D)司法院就人民聲請解釋憲法，宣告法律違憲定期失效者，聲請人就聲請釋憲之原因案件即得請求再審或其他救濟

13 依司法院大法官解釋，有關公務員懲戒之敘述，下列何者錯誤？
(A)公務員懲戒屬司法權之範圍
(B)公務員懲戒程序，未設上訴救濟，侵害人民訴訟權
(C)公務員懲戒委員會之委員，屬憲法上之法官
(D)公務員懲戒程序，亦有正當法律程序原則之適用

14 下列有關審計制度之敘述，何者錯誤？
(A)審計長應就行政院之決算提出審核報告於立法院 (B)審計長由總統提名，經立法院同意任命之
(C)審計人員依法獨立行使其審計職權 (D)審計長應隨執政黨更迭或政策變更而進退

15 有關地方自治團體行政機關人員之備詢義務，下列敘述何者錯誤？
(A)地方自治團體行政機關人員，除法律另有規定者外，有接受立法院各種委員會邀請，到會備詢之義務
(B)直轄市議員於議會定期會開會時，得向直轄市政府各一級單位主管及所屬一級機關首長，提出質詢
(C)立法院各種委員會，依憲法第 67 條第 2 項規定，得邀請地方自治團體行政機關有關人員到會備詢
(D)直轄市議會審議總預算定期會之延長會期，不得作為質詢之用

16 下列關於特定性工作之敘述，何項正確？
(A)特定性定期契約最長不得逾三年，逾三年者縮短為三年
(B)特定性定期契約期限逾三年者，於屆滿三年後，勞工得終止契約
(C)特定性工作之定期契約屆滿後，雖經另訂新約，惟其前後勞動契約之工作期間超過九十日，前後契約間斷期間未超過三十日者，視為不定期契約
(D)有繼續性但可在特定期間完成之特定性工作，得為定期契約

17 我國勞動基準法對於勞動契約終止之敘述，下列何者錯誤?
(A)勞工在第 59 條規定之醫療期間，雇主得終止契約
(B)雇主對於勞工，實施暴行或有重大侮辱之行為者，勞工得不經預告終止契約
(C)契約所訂之工作，對於勞工健康有危害之虞，經通知雇主改善而無效果者，勞工得不經預告終止契約
(D)特定性定期契約期限逾三年者，於屆滿三年後，勞工得終止契約

18 下列何者無須列於股東會之開會通知中，得以臨時動議提出？
(A)選任或解任董事 (B)董事之報酬 (C)公司合併 (D)變更章程

19 17 歲的甲向商人乙訂購一架空拍機，乙問甲是否已成年，甲拿出其偽造身分證，並回答已成年。於是雙方簽訂 10 萬元購買空拍機的書面契約。下列敘述何者正確？
(A)甲、乙間的買賣契約不成立 (B)甲、乙間的買賣契約不生效力
(C)甲、乙間的買賣契約有效 (D)甲、乙間的買賣契約得撤銷

20 關於我國憲法發展的敘述，下列何者正確？
(A)現行憲法由制憲國民大會於民國 34 年 12 月 25 日通過
(B)現行憲法於民國 35 年 12 月 25 日開始施行
(C)現行憲法於民國 36 年因制定公布動員戡亂時期臨時條款被凍結
(D)自民國 80 年起，部分憲法本文被憲法增修條文所取代而暫停適用

21 有關地方自治條例，下列敘述何者正確？
(A)直轄市法規就違反地方自治事項之行政業務者，得處最高新臺幣五萬元罰鍰
(B)直轄市法規就違反地方自治事項之行政業務者，得處勒令停工或停止營業之行政罰
(C)自治條例經各該地方立法機關議決後，如規定有罰則時，應報經各該主管機關查照後發布
(D)直轄市法規未定有罰則者，發布後應報中央各該主管機關轉行政院查照

22 依現行地方制度法之規定，下列何者有自治立法權？
(A)省 (B)直轄市所屬山地原住民區
(C)縣所屬山地原住民區 (D)鄉所屬山地原住民村

23 有關法律適用之順序，下列敘述何者錯誤？
(A)後法優先於前法 (B)特別法優先於普通法
(C)法規命令優先於授權之法律 (D)國際法優先於國內法

24 關於行政院對於立法院決議案覆議之敘述，下列何者錯誤？
(A)覆議案由行政院提出，但提出前須經總統之核可
(B)行政院應於立法院決議案送達十日內移請立法院覆議
(C)立法院對於覆議案如逾期未議決者，原決議失效
(D)覆議時，如經全體立法委員二分之一以上決議維持原案，行政院長應即提出辭職

25 不能由書面行政處分中得知處分機關，違反下列何種基本原則？
(A)授權明確性原則 (B)比例原則 (C)信賴保護原則 (D)明確性原則

26 乙竊取甲收藏的 P 版畫，數週後將 P 版畫拿至公開的跳蚤市場，以新臺幣（以下同）2000 元賤售給不知情的丙。下列敘述何者正確？
(A)甲得向乙主張所有物返還請求權 (B)甲得向丙主張所有物返還請求權
(C)依實務見解，丙未取得 P 版畫之所有權 (D)甲得償還丙 2000 元，向丙請回復 P 版畫

27 受輔助宣告之人為下列何種行為時，不須經輔助人之同意？
(A)雨傘之借貸 (B)擔任法人之負責人 (C)為訴訟行為 (D)擔任連帶保證人

28 關於罪刑法定主義之禁止類推適用，下列敘述何者正確？
(A)禁止刑法條文的擴張解釋 (B)禁止刑法條文的目的解釋
(C)禁止刑法條文的比附援引 (D)禁止刑法條文的演繹推論

29 依地方制度法規定，自治法規須經上級政府核定者，下列關於上級政府核定程序之敘述，何者正確？
(A)上級政府應於一個月內為核定與否之決定，逾期視為核定，由函報機關逕行公布或發布
(B)上級政府應於一個月內為核定與否之決定，逾期視為不予核定
(C)上級政府應於三個月內為核定與否之決定，逾期視為核定，由函報機關逕行公布或發布
(D)上級政府應於三個月內為核定與否之決定，逾期視為不予核定

30 著作財產權不包括下列何項權利？
(A)公開播送權 (B)公開展示權 (C)公開發表權 (D)改作權

31 The number of moviegoers dropped _____ after the negative comments by the film critic appeared in the newspapers.
(A) generously (B) reliably (C) considerably (D) offensively

32 Doing your _____ to find out as much as you can about the company you would like to work for can help you do well at the job interview.
(A) construction (B) measurement (C) research (D) calculation

33 My grandparents live in a very _____ area far from the city. It takes several hours to drive there.
(A) remote (B) diverse (C) comic (D) formal

34 After finishing writing the birthday card, Robert put it in the _____ and mailed it to his best friend in America.
(A) drawer (B) envelope (C) invitation (D) service

35 Taking a _____ amount of sugar is very important for your health.
(A) brilliant (B) fictional (C) limited (D) sticky

請依下文回答第 36 至 40 題：

With human growing reliance on plastic for packaging and other uses, eight million tons of plastic are dumped in the ocean annually. More than five trillion pieces of plastic have been __36__ in the oceans, and the equivalent of one garbage truck of plastic waste is being added to the sea every minute. The pieces of plastic __37__ smaller pieces due to UV exposure and wave action. These tiny plastic particles are __38__ end up in the food chain. The smallest ones, called nano-plastics, sink deep into the ocean and can end up in plankton. Larger pieces, known as micro-plastics, float in water and are eaten by fish, which then get eaten by “apex predators” higher up the food chain-- including humans. When humans consume the fish, they consume the micro-plastics along with it. Research showed that the fish consuming micro-plastics may __39__ internal injuries, malnutrition, reduced hatching rates, or a slow and painful death. Research also showed that European shellfish lovers consume up to 11,000 micro-plastics annually, and that the amount of plastic __40__ from seafood will increase as plastic pollution in the ocean gets worse. What research hasn't proven yet is how dangerous this plastic consumption might be.

36 (A) accelerating (B) accommodating (C) accomplishing (D) accumulating
37 (A) arise from (B) break down into (C) consist of (D) keep up with
38 (A) that (B) how (C) what (D) why
39 (A) breed (B) engage (C) infect (D) suffer
40 (A) absorbed (B) emerged (C) moderated (D) removed

請依下文回答第 41 至 45 題：

Women’s participation in sports in Afghanistan has gone up in recent years, but there are still many challenges. These include safety problems, social problems, and parents not wanting their daughters to do sports. Even in school, girls don’t have many chances to exercise since there are not enough gyms and equipment. One major obstacle to women doing sports is a belief that exercise can be bad for a woman’s health. However, some experts on Islam say that exercise is okay for women as long as they follow some rules. The rules include wearing proper clothing and having a female coach. The other major problem is safety. Even though there are policemen standing near where they exercise, many women still say they feel unsafe. One woman who is jogging based on advice from her doctor said that, “The doctor has advised me to exercise but I couldn’t find anywhere in my home town to take regular exercise. So I come all the way to the next town and jog, but I still don’t feel safe there.” Even though there are many difficulties, the benefits of exercise are worthy of the women’s effort. One of the members of the national women’s football team said, “Football changed my life and my personality. Football made me a very strong fighter and a strong woman; a woman with passion and goals. I used football as a tool to stand against all the obstacles and problems which I was and am facing as a woman in a male-dominated country like Afghanistan.”

41 According to the passage, which of the following beliefs is a key obstacle to women's participation in sports in Afghanistan?
(A) Regular exercise must be done indoors. (B) Exercising can do harm to a woman's health.
(C) Women can only go jogging at night. (D) The police need to stand nearby.

42 Which of the following is one of the rules given by experts on Islam for women in Afghanistan when they exercise?
(A) Making sure that they do not spend money. (B) Considering family needs as the most important.
(C) Doing exercise only with their family members. (D) Hiring only women as their coaches.

43 Which of the following is true about Afghan women when policemen stand near where they exercise?
(A) They stop exercising. (B) They start to protest. (C) They exercise longer. (D) They feel insecure.

44 Which of the following statements is true about a male-dominated country?
(A) Females need not to follow rules in the country. (B) Males make all the decisions in the country.
(C) Both genders make decisions in the country. (D) Females lead while males follow in the country.

45 What do schools need to do in order to give girls many chances to exercise?
(A) Girls should stay after school to exercise. (B) Schools need to purchase more equipment.
(C) Parents need to talk to an expert on Islam. (D) Doctors have to advise girls to exercise.

請依下文回答第 46 至 50 題：

War is horrible. It is a crime against humanity and utterly ineffective in resolving any kinds of disputes. But we can't deny that armed conflicts also gave us brilliant inventions. The patent records of the United States, England, and Germany indicate that war is a powerful stimulus to invention.

One of the most famous examples is the sun lamp. In the winter of 1918, half of all children in Berlin were suffering from rickets—a condition whereby bones become soft and deformed. At the time, the exact cause was not known, although it was associated with poverty. Doctor Kurt Huldschinsky decided to conduct an experiment on his patients. He put them under mercury-quartz lamps which emitted ultraviolet light. As the treatment continued, the bones of his patients were getting stronger. In May 1919, when the sun of summer arrived, he had them sit on the terrace in the sun. The results of his experiment, when published, were greeted with great enthusiasm. Children around Germany were brought before the lights. In Dresden, the child welfare services had the city's street lights <u>dismantled</u> and taken to hospitals to be used for treating children. Researchers later found that Vitamin D is necessary to build up the bones with calcium and the production of Vitamin D is triggered by ultraviolet light. The undernourishment brought on by WWI produced the knowledge to cure the ailment.

Another invention that also owed its success to WWI is Daylight Saving Time (DST). The idea of putting the clocks one hour forward in spring and back in autumn was not new when WWI broke out. Benjamin Franklin had suggested it in a letter to *The Journal of Paris* in 1784. Candles were wasted in the evenings of summer because the sun set before human beings went to bed and sunshine was wasted at the beginning of the day because the sun rose while they still slept. Similar proposals were made in New Zealand in 1895 and in the UK in 1909, but without concrete results. It was WWI that secured the change. Faced with acute shortages of coal, the German authorities announced that from April 30, 1916, the clocks should move forward from 23:00 to midnight to give an extra hour of daylight in the evenings. What started in Germany as a means to save fuels quickly spread to other countries. Britain began three weeks later on May 21, 1916. Other European countries followed. On March 19, 1918, the US Congress established several time zones and made DST official from March 31. After the war ended on November 11, 1918, DST was abandoned, but the idea had been planted and it eventually returned.

46 Which of the following is the best title for this passage?
(A) Disasters of War (B) War-time Inventions
(C) Technological Research (D) Science and the Natural World

47 According to the passage, what will happen during exposure to sunlight?
(A) Vitamin D will be produced. (B) One's bones will become soft.
(C) One's skin will turn dark. (D) The calcium level in the blood will decrease.

48 Why did Germany carry out Daylight Saving Time in 1916?
(A) Benjamin Franklin supported the idea.
(B) Other countries had benefited from the idea.
(C) Severe coal shortage had to be tackled.
(D) The government wanted people to be involved in war work.

49 What does the word "dismantled" in the second paragraph mean?
(A) To be invented. (B) To be given a signal. (C) To be burned down. (D) To be taken apart.

50 Which of the following statements is correct?
(A) Daylight Saving Time was invented by *The Journal of Paris*.
(B) DST did not go into effect in the United States until the WWI was over.
(C) When DST was first practiced, clocks went forward one hour in spring and summer.
(D) The results of Dr. Kurt's experiment were challenged by many researchers.

更多鐵路考試科目的歷屆題庫
立即上網搜尋"鐵路歷屆考古題懶人包"
高鋒公職補習班整理
Line@帳號：@gaofeng
連絡電話：07-236-7296

測驗式試題標準答案

考試名稱：１０７年公務人員特種考試警察人員、一般警察人員考試及１０７年特種考試交通事業鐵路人員考試

類科名稱：各類科

科目名稱：法學知識與英文（包括中華民國憲法、法學緒論、英文）（試題代號：1801）

更多鐵路考試科目的歷屆題庫
立即上網搜尋“鐵路歷屆考古題懶人包”
高鋒公職補習班整理
Line@帳號：@gaofeng
連絡電話：07-236-7296

單選題數：50題　　單選每題配分：2.00分

複選題數：　　複選每題配分：

標準答案：

題號	第1題	第2題	第3題	第4題	第5題	第6題	第7題	第8題	第9題	第10題
答案	D	A	D	B	A	D	D	D	C	B

題號	第11題	第12題	第13題	第14題	第15題	第16題	第17題	第18題	第19題	第20題
答案	D	C	B	D	A	B	A	B	C	D

題號	第21題	第22題	第23題	第24題	第25題	第26題	第27題	第28題	第29題	第30題
答案	B	B	D	D	D	D	A	C	A	C

題號	第31題	第32題	第33題	第34題	第35題	第36題	第37題	第38題	第39題	第40題
答案	C	C	A	B	C	D	B	C	D	A

題號	第41題	第42題	第43題	第44題	第45題	第46題	第47題	第48題	第49題	第50題
答案	B	D	D	B	B	B	A	C	D	C

題號	第51題	第52題	第53題	第54題	第55題	第56題	第57題	第58題	第59題	第60題
答案										

題號	第61題	第62題	第63題	第64題	第65題	第66題	第67題	第68題	第69題	第70題
答案										

題號	第71題	第72題	第73題	第74題	第75題	第76題	第77題	第78題	第79題	第80題
答案										

題號	第81題	第82題	第83題	第84題	第85題	第86題	第87題	第88題	第89題	第90題
答案										

題號	第91題	第92題	第93題	第94題	第95題	第96題	第97題	第98題	第99題	第100題
答案										

備　　註：

107年公務人員特種考試警察人員、一般警察人員考試及
107年特種考試交通事業鐵路人員考試試題

代號：80630 | 80830

全一張（正面）

考 試 別：鐵路人員考試
等　　別：員級考試
類 科 別：機械工程、電力工程、電子工程
科　　目：基本電學
考試時間：1 小時 30 分

更多鐵路考試科目的歷屆題庫
立即上網搜尋“鐵路歷屆考古題懶人包”
高鋒公職補習班整理
Line@帳號：@gaofeng
連絡電話：07-236-7296

座號：_____

※注意：㈠可以使用電子計算器。
㈡不必抄題，作答時請將試題題號及答案依照順序寫在試卷上，於本試題上作答者，不予計分。
㈢本科目除專門名詞或數理公式外，應使用本國文字作答。

一、㈠如圖一電路所示，已知電容器 C_1 為 250 μF，C_2 為 200 μF。在穩態電路時，C_1 充電量為 1800 μC，C_2 充電量為 1000 μC。試求 C_3 之電容值為多少？（10 分）

㈡如圖二電路所示，其中，接在 ab 端的負載電阻 R_L 可調，試求 R_L 消耗最大功率時，負載電阻 R_L 之值。（15 分）

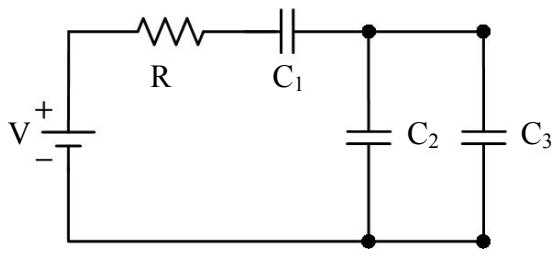

圖一

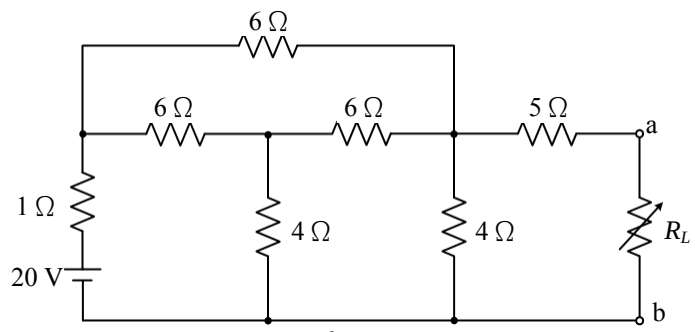

圖二

二、㈠如圖三電路所示，求電流 I 之值為多少？（10 分）

㈡如圖四電路所示，求總電流 I 之值為多少？（15 分）

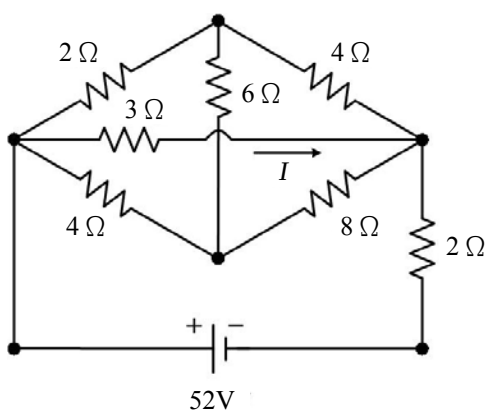

圖三

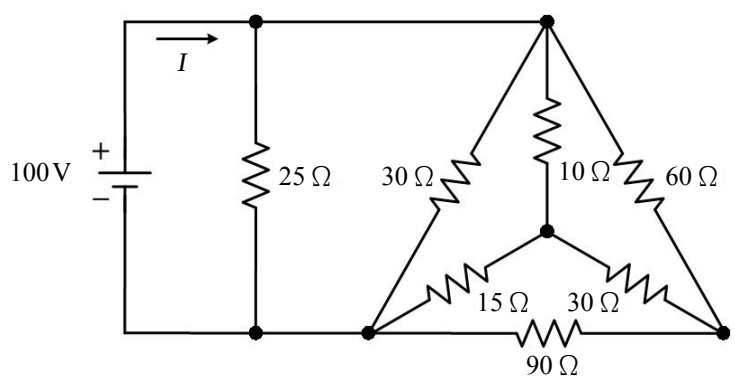

圖四

（請接背面）

107年公務人員特種考試警察人員、一般警察人員考試及
107年特種考試交通事業鐵路人員考試試題

代號：80630 | 80830

全一張（背面）

考 試 別：鐵路人員考試
等　　別：員級考試
類 科 別：機械工程、電力工程、電子工程
科　　目：基本電學

三、㈠開關電路如圖五所示，將開關 SW 於 $t=0$ 時關上，並假設 3 H 的電感無初始電流，試求 $i(t)$，$t \geq 0$。（15 分）
㈡試求流經 5 Ω 的電流 $i_{5\Omega}(t)$，$t \geq 0$。（5 分）
㈢當電路達穩態時，儲存於電感的能量為多少。（5 分）

更多鐵路考試科目的歷屆題庫
立即上網搜尋“鐵路歷屆考古題懶人包”
高鋒公職補習班整理
Line@帳號：@gaofeng
連絡電話：07-236-7296

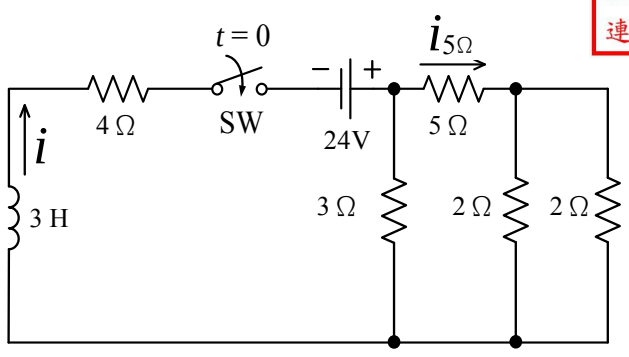

圖五

四、如圖六所示的交流電路，負載由一個 3 H 電感與一個 9 Ω 的電阻組成，接到電源 v_s，求：
㈠電源提供之複功率（Complex power）？（15 分）
㈡如欲改善功率因數（Power factor, PF），當 ab 點並聯多少電容時，可達單位功率因數（即 PF = 1 ）？（10 分）

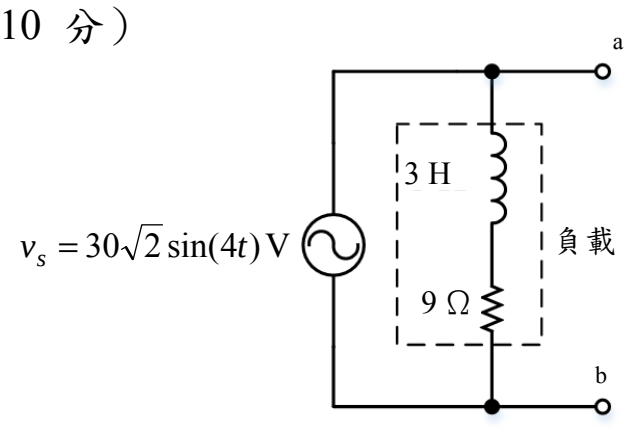

圖六

107年公務人員特種考試警察人員、一般警察人員考試及
107年特種考試交通事業鐵路人員考試試題　代號：80650　全一頁

更多鐵路考試科目的歷屆題庫
立即上網搜尋“鐵路歷屆考古題懶人包”
高鋒公職補習班整理
Line@帳號：@gaofeng
連絡電話：07-236-7296

考試別：鐵路人員考試
等　別：員級考試
類科別：機械工程
科　目：機械製造學概要
考試時間：1小時30分　座號：＿＿＿＿＿＿

※注意：㈠禁止使用電子計算器。
㈡不必抄題，作答時請將試題題號及答案依照順序寫在試卷上，於本試題上作答者，不予計分。
㈢本科目除專門名詞或數理公式外，應使用本國文字作答。

一、超大型鑄件的製程常使用泥土模（loam molds）以及呋喃模（furan molds）鑄造法，請分別詳述這兩種鑄模的製程。（20分）

二、熱劑焊接法（thermite welding）是連續長焊鋼軌（continuous welded rail）的接合方法之一，請申論其焊接程序。（20分）

三、車削圓桿之前，在車床的兩頂心之間必須使用中心鑽在圓桿兩端面的中心預先鑽出中心孔。為了求得該端面中心點，請繪圖且說明五種求法。（20分）

四、針對鈑金成形（sheet-metal forming），在板彎曲過程中常發生鈑金回彈的問題，請從沖頭和模具的設計，列舉且繪圖說明五種減少或消除回彈的方法。（20分）

五、請詳述在塑膠等非導體表面鍍上一金屬層之操作程序。（20分）

107年公務人員特種考試警察人員、一般警察人員考試及
107年特種考試交通事業鐵路人員考試試題　代號：80620　全一張（正面）

考試別：鐵路人員考試
等　別：員級考試
類科別：機械工程
科　目：機械原理概要
考試時間：1小時30分　座號：_____

更多鐵路考試科目的歷屆題庫
立即上網搜尋“鐵路歷屆考古題懶人包”
高鋒公職補習班整理
Line@帳號：@gaofeng
連絡電話：07-236-7296

※注意：㈠可以使用電子計算器。
㈡不必抄題，作答時請將試題題號及答案依照順序寫在試卷上，於本試題上作答者，不予計分。
㈢本科目除專門名詞或數理公式外，應使用本國文字作答。

一、如下圖所示之齒輪系，齒輪均為模數 2.5 mm、壓力角 20 度之標準正齒輪。小齒輪之齒數為 20 齒、轉速 1750 rpm，小齒輪傳遞 2.5 kW 予 50 齒的惰輪 3，然後再傳遞予 30 齒的齒輪 4。
㈠請繪出齒輪 3 的受力自由體圖。（10 分）
㈡請計算出齒輪 3 軸心 b 之受力大小。（10 分）

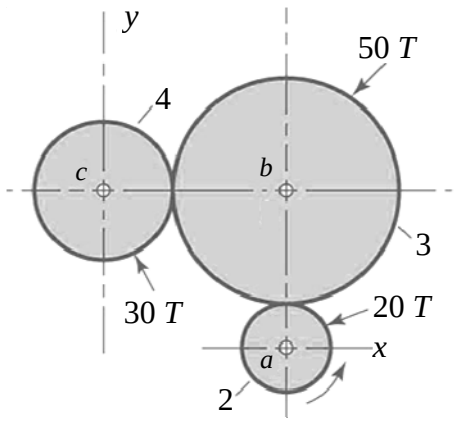

二、如下圖(a)所示之連桿機構，其中 3, 4, 5 三個桿件形成複接頭，如(b)圖，請計算該機構之自由度。（20 分）

(a)

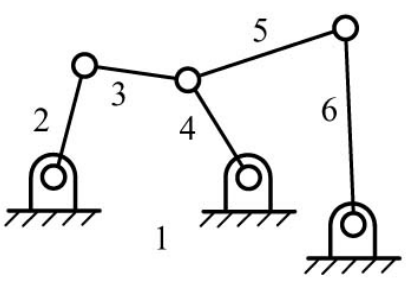

(b)

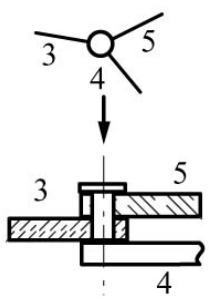

三、如下圖所示的單向離合器，請針對外側機件 3 分別是逆時針旋轉（圖示之方向）與順時針旋轉，說明為何該裝置可以做為單向離合器。（20 分）

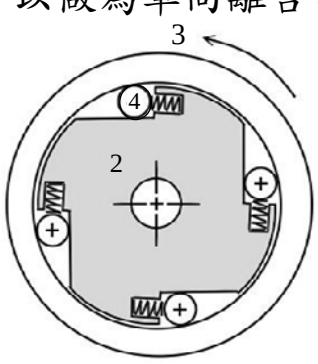

（請接背面）

考 試 別：鐵路人員考試
等　　別：員級考試
類 科 別：機械工程
科　　目：機械原理概要

四、如下圖所示具徑向運動之盤型凸輪，若從動件的運動為 $S(\theta)=10(1-\cos\theta)\,\text{mm}$，$\theta$為凸輪轉角，據以設計凸輪外形，若凸輪逆時針等速旋轉，轉速 10 rad/sec，請計算出 $\theta=30°$ 時，從動件之速度與加速度。（20 分）

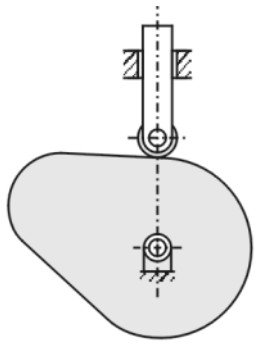

五、兩個相等有效線圈數、長度、相同材料的螺旋壓縮彈簧，其配置方式是將其中一個放置在另一個彈簧的內側（如下圖所示，彈簧平均線圈直徑 $D_1=2D_2$ 及線材直徑 $d_1=2d_2$），且承受到壓縮負載 P=120 N。試問兩個彈簧分別承受多少負載？其中彈簧率（spring rate）$k=\dfrac{Gd}{8C^3N_a}$，彈簧指數 $C=D/d$，G 為材料剪彈性係數，N_a 為有效線圈數。（20 分）

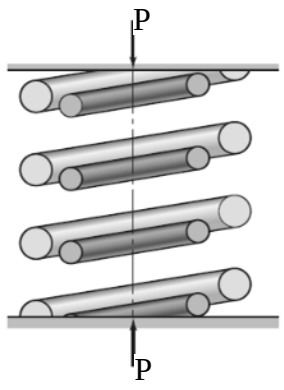

更多鐵路考試科目的歷屆題庫
立即上網搜尋“鐵路歷屆考古題懶人包”
高鋒公職補習班整理
Line@帳號：@gaofeng
連絡電話：07-236-7296

107年公務人員特種考試警察人員、一般警察人員考試及
107年特種考試交通事業鐵路人員考試試題　代號：80660　全一張（正面）

考試別：鐵路人員考試
等　別：員級考試
類科別：機械工程
科　目：機械力學概要
考試時間：1小時30分　座號：_____

更多鐵路考試科目的歷屆題庫
立即上網搜尋“鐵路歷屆考古題懶人包”
高鋒公職補習班整理
Line@帳號：@gaofeng
連絡電話：07-236-7296

※注意：㈠禁止使用電子計算器。
㈡不必抄題，作答時請將試題題號及答案依照順序寫在試卷上，於本試題上作答者，不予計分。
㈢本科目除專門名詞或數理公式外，應使用本國文字作答。

一、如下圖所示，一橫梁其抗彎剛性（flexural rigidity）EI 為定值，經由所示兩個集中負載壓彎，試求：
㈠樞點 A 反作用力與滾接點 B 之反作用力。（8 分）
㈡繪製彈性形變曲線，且標示反曲點 D（Inflection Point）離樞點 A 之距離。（7 分）
㈢前述反曲點 D 之旋轉角度。（10 分）

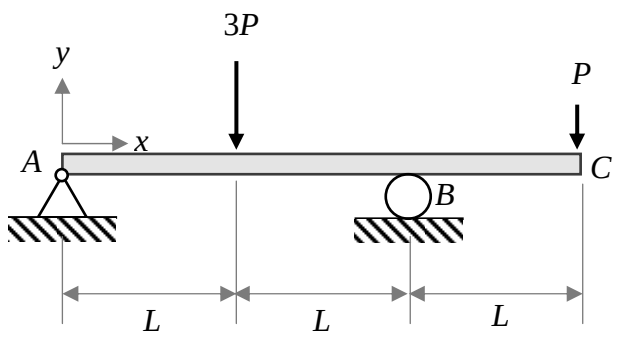

二、如下圖所示，一實心鋼棒其外圍被一橡膠環箍住，該實心鋼棒之半徑為 R，該橡膠環之外徑為 D 且剪力模數（shear modulus）為 G，當橡膠環外圍被固定，且於實心鋼棒上施加一扭力 T 時，試問：
㈠橡膠環中剪應力 τ（shear stress）之最大值。（5 分）
㈡橡膠環中剪應變 γ（shear strain）之最小值。（5 分）
㈢該實心鋼棒之旋轉角度 θ 為何？（15 分）

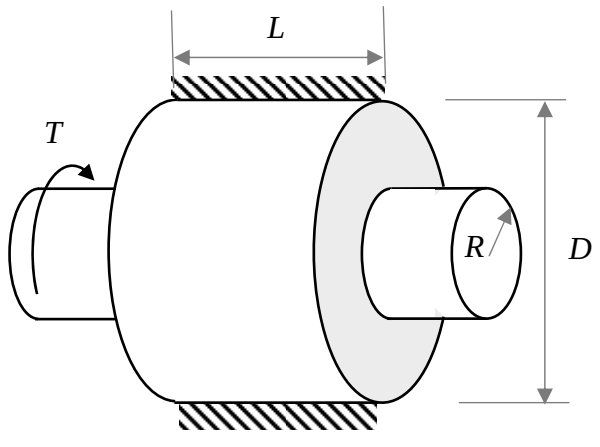

（請接背面）

107年公務人員特種考試警察人員、一般警察人員考試及
107年特種考試交通事業鐵路人員考試試題　代號：80660　全一張（背面）

考 試 別：鐵路人員考試
等　　別：員級考試
類 科 別：機械工程
科　　目：機械力學概要

三、如下圖所示，一質量為 m 且半徑為 r 之均勻圓盤於一半徑為 R 之固定曲面上純滾動且無滑動，$R>r$，當滾動範圍很小即 $|\theta|<5°$ 時，試問：

㈠圓盤滾動至 θ 處之位能 V 為何？（5 分）

㈡圓盤滾動至 θ 處之轉速為 $\omega=\dfrac{d\theta}{dt}$，其動能 T 為何？（5 分）

㈢任何時間皆能量守恆的微分方程式為何？（5 分）

㈣圓盤於曲面上擺盪周期為何？（10 分）

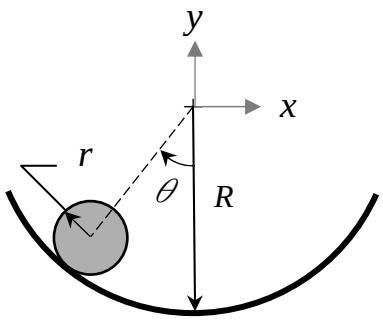

四、如下圖所示，一質量為 m 之均勻細長棒 AB（slender rod），其一端 A 以銷（pin）連結於一豎直於地面之旋轉柱體，一端 B 以鋼索（wire）水平連結於該旋轉柱體之頂部 C，試求：

㈠該細長棒質心 G 處之加速度。（5 分）

㈡該細長棒質心 G 處之旋轉動量之變化率（the rate of change of angular momentum）。（5 分）

㈢相對於 A 點之力矩平衡方程式。（10 分）

㈣ B、C 點間繩之拉力。（5 分）

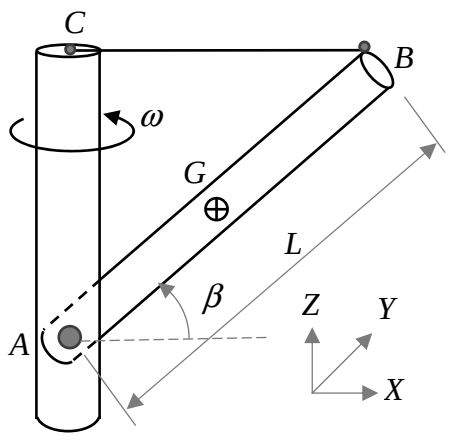

更多鐵路考試科目的歷屆題庫
立即上網搜尋“鐵路歷屆考古題懶人包”
高鋒公職補習班整理
Line@帳號：@gaofeng
連絡電話：07-236-7296

106年公務人員特種考試警察人員、一般警察人員考試及106年特種考試交通事業鐵路人員、退除役軍人轉任公務人員考試試題

代號：14110-14410 40110-40410 60110-60410 80110-80810

全一張（正面）

考 試 別：一般警察人員考試、警察人員考試、鐵路人員考試、退除役軍人轉任公務人員考試

等　　別：四等考試、員級考試

類 科 別：各類科、各類別

科　　目：國文（作文、公文與測驗）

考試時間：2小時　　座號：＿＿＿＿＿＿

更多鐵路考試科目的歷屆題庫
立即上網搜尋“鐵路歷屆考古題懶人包”
高鋒公職補習班整理
Line@帳號：@gaofeng
連絡電話：07-236-7296

※注意：禁止使用電子計算器。

甲、作文與公文部分：

㈠請以藍、黑色鋼筆或原子筆在申論試卷上由左至右橫式作答，於本試題上作答者，不予計分。

㈡**不得於試卷上書寫姓名或入場證號。**

一、作文：（60分）

十七世紀中期，愛爾蘭有一醫生名叫布朗尼（Thomas Browne, 1605-1682），他每天夜裡巡視完病房之後，就搬張椅子坐在病榻旁，自口袋裡掏出一張紙，低聲朗誦，附近的病人也側耳而聽。那不是病人的病危通知書，也不是保險給付的最新規定，而是他給「病人的一封信」，內容感人，用詞優美，一方面安慰病人的憂傷，一方面鼓勵病人懷抱希望。

布朗尼醫生曾經研究雞蛋的胚胎結構，在科學史上被稱為「第一個胚胎學家」，但是他影響後世的是他在夜裡為病人朗誦的信件，日後結集成為《給朋友的一封信》（A Letter to a Friend），布朗尼為什麼這麼做？他說，他期待存摺裡最多的不是錢，而是愛。

請以「**我的人生存摺**」為題，作文一篇，申述己見。

二、公文：（20分）

近日新聞媒體一再報導蔬果農藥殘留量過高，影響國民健康，造成社會恐慌。試擬行政院農業委員會函各縣市政府農業局：請加強推動農作物安全用藥管理措施，公開相關資訊，以減少國人疑慮，維護國民健康。

乙、測驗部分：（20分）　　代號：1401

㈠本試題為單一選擇題，請選出一個正確或最適當的答案，複選作答者，該題不予計分。

㈡共10題，每題2分，須用2B鉛筆在試卡上依題號清楚劃記，於本試題或申論試卷上作答者，不予計分。

1. 下列文句中「 」內的詞語應用錯誤的是：

(A)網路世界十分便利，提供的訊息有如「車載斗量」

(B)在「萬馬齊瘖」的時代，往往百家爭鳴，暢所欲言

(C)社會的正義之聲終於響起，一舉掃除這班「社鼠城狐」

(D)八零年代的臺灣猶如樸實的孩子，沒有「張牙舞爪」的兇惡勁

2. 那純粹是另一種玫瑰／自火焰中誕生／在蕎麥田裏他們遇見最大的會戰／而他的一條腿訣別於一九四三年／他曾聽到過歷史和笑／什麼是不朽呢／咳嗽藥刮臉刀上月房租如此等等／而在妻的縫紉機的零星戰鬥下／他覺得唯一能俘虜他的／便是太陽

詩中「什麼是不朽呢／咳嗽藥刮臉刀上月房租如此等等」的意涵，下列選項錯誤的是：

(A)「咳嗽藥」代表主人翁長期身體欠佳　(B)「刮臉刀」代表主人翁幫人修臉維生

(C)「上月房租」代表主人翁經濟狀況有問題　(D)「不朽」意味主人翁永遠處在困窘的狀態

3. 「閒章其實不閒，其中暗藏玄機，展示趣味，傳達資訊，表明心跡……，什麼花樣都可以在方寸之地，藉機表現。石濤的山水畫顛覆傳統，大概意識到自己的創作道路迥異前人，故每鈐『搜盡奇峰打草稿』印，應該是繪畫哲理的夫子自道了。」下列選項正確的是：

(A)作者認為閒章的價值在展現畫中有我之境

(B)「方寸之地」是指石濤顛覆傳統的山水畫

(C)「搜盡奇峰打草稿」的繪畫哲理是藉物寄託心跡

(D)「搜盡奇峰打草稿」說明石濤縱覽名山，創作獨具風格

（請接背面）

考 試 別：一般警察人員考試、警察人員考試、鐵路人員考試、退除役軍人轉任公務人員考試
等　　別：四等考試、員級考試
類 科 別：各類科、各類別
科　　目：國文（作文、公文與測驗）

4. 曾經有一次，我進入一家新開張的涮涮鍋店，老闆娘招徠顧客十分殷勤，她特別向我解說，別人家的火鍋料常常用包心菜魚目混珠，她卻堅持要用大白菜，大白菜的成本高，味道卻純正，這是經營一家涮涮鍋起碼的敬業精神。我被她的大白菜精神所感動，幾乎天天光顧，吃了一整個冬天，到了春天，她的菜盤裡的大白菜換成包心菜，我等著，大白菜一直都沒有回來，我知道有些什麼無法繼續堅持下去了，於是，我也不繼續去那裡用餐了。老闆娘的大白菜精神卻變成一個指標，我用這個指標去度量許多火鍋店，發現準確度還真高。下列敘述，何者最正確？
(A)文章中的大白菜精神是敬業指標
(B)將大白菜改成包心菜是可行的態度
(C)讓一般店鋪能永續經營下去是大白菜精神
(D)文章指出就商業考量堅持食材品質是不可恃的精神

5.「我獨坐在冥想。難得是寂寞的環境，難得是靜定的意境；寂寞中有不可言傳的和諧，靜默中有無限的創造。我的心靈，比如海濱，生平初度的怒潮，已經漸次的消翳，只賸有疏鬆的海沙中偶爾的迴響，更有殘缺的貝殼，反映星月的輝芒。此時摸索潮餘的斑痕，追想當時洶湧的情景，是夢或是真，再亦不須辨問，只此眉梢的輕皺，唇邊的微哂，已足解釋無窮奧緒，深深的蘊伏在靈魂的微纖之中。」
下列選項與上文文意最為相近的是：
(A)雖無刎頸交，卻有忘機友　(B)此中有真意，欲辯已忘言
(C)春來遍是桃花水，不辨仙源何處尋　(D)此情無計可消除，才下眉頭，卻上心頭

6.「在日式的古屋裏聽雨，春雨綿綿聽到秋雨瀟瀟，從少年聽到中年，聽聽那冷雨。雨是一種單調而耐聽的音樂是室內樂是室外樂，戶內聽聽，戶外聽聽，冷冷，那音樂。雨是一種回憶的音樂，聽聽那冷雨，回憶江南的雨下得滿地是江湖下在橋上和船上，也下在四川在秧田和蛙塘下肥了嘉陵江下濕布穀咕咕的啼聲。雨是潮潮潤潤的音樂下在渴望的唇上舐舐那冷雨。」本文所敘述的情境是：
(A)思親　(B)懷師　(C)思鄉　(D)憶友

7. 美國康乃爾大學（Cornell University）教授比勒梅爾（Karl Pillemer）訪問了 1500 位 65 歲以上的美國銀髮族，什麼是他們人生中最大的遺憾。比勒梅爾原本以為答案會是感情問題、生意失敗、沈迷於某些壞習慣等，但令人驚訝的是，長者們最後悔自己以前花那麼多時間在擔心未來不會發生、或是自身無法控制的事情。長者建議，如果希望人生中少點懊悔，就把時間花在解決問題上，而不要浪費在擔心上，時間是最珍貴的禮物。「擔心的時候就想『這件事就像從前一樣，都會過去的。』人總不能永遠在擔心，這會毀了你的人生。」
根據上文長者的體悟，下列選項最接近的是：
(A)夕陽無限好，只是近黃昏　(B)留得青山在，不怕沒柴燒
(C)車到山前必有路，船到橋頭自然直　(D)桃花流水窅然去，別有天地非人間

8. 吾聞竹工云：「竹之為瓦，僅十稔；若重覆之，得二十稔。」噫！吾以至道乙未歲，自翰林出滁上，丙申，移廣陵；丁酉，又入西掖；戊戌歲除日，有齊安之命；己亥閏三月到郡。四年之間，奔走不暇；未知明年又在何處，豈懼竹樓之易朽乎！幸後之人與我同志，嗣而葺之，庶斯樓之不朽也！（王禹偁〈黃岡竹樓記〉）依據上文，下列選項最符合文意的是：
(A)力爭上游，不後於人　(B)與世浮沉，不論清濁
(C)任事轉移，不必預計　(D)優游自在，不管俗事

9.「堯舜之君世，許由之巖棲，子房之佐漢，接輿之行歌，其揆一也。仰瞻數君，可謂能遂其志者也。」（嵇康〈與山巨源絕交書〉）下列選項，最能契合「其揆一也」的意旨是：
(A)以上諸君各自作出一種自我選擇　(B)以上諸君各顯出人生的獨特風貌
(C)以上諸君行迹雖異而道理卻相同　(D)以上諸君的價值觀可以融合為一

10. 歸有光〈項脊軒志〉：「蜀清守丹穴，利甲天下，其後秦皇帝築女懷清臺；劉玄德與曹操爭天下，諸葛孔明起隴中。方二人之昧昧於一隅也，世何足以知之，余區區處敗屋中，方揚眉、瞬目，謂有奇景。人知之者，其謂與埳井之蛙何異？」作者以蜀清、孔明自比，其用意應是：
(A)以二人韜光養晦，反省自己的託大　(B)以二人功成名就，抒發自己的委屈
(C)以二人先困後顯，抒發自己的懷抱　(D)以二人高瞻遠矚，反省自己的淺陋

測驗式試題標準答案

考試名稱：１０６年公務人員特種考試警察人員、一般警察人員考試及１０６年特種考試交通事業鐵路人員、退除役軍人轉任公務人員考試

類科名稱：水上警察人員輪機組、水上警察人員航海組、消防警察人員、行政警察人員、運輸營業、事務管理、材料管理、機械工程、資訊處理、土木工程、電力工程、電子工程、會計、勞工行政、一般行政、人事行政

科目名稱：國文（作文、公文與測驗）（試題代號：1401）

更多鐵路考試科目的歷屆題庫
立即上網搜尋“鐵路歷屆考古題懶人包”
高鋒公職補習班整理
Line@帳號：@gaofeng
連絡電話：07-236-7296

單選題數：10題　　單選每題配分：2.00分

複選題數：　　複選每題配分：

標準答案：

題號	第1題	第2題	第3題	第4題	第5題	第6題	第7題	第8題	第9題	第10題
答案	B	B	D	A	B	C	C	C	C	C

題號	第11題	第12題	第13題	第14題	第15題	第16題	第17題	第18題	第19題	第20題
答案										

題號	第21題	第22題	第23題	第24題	第25題	第26題	第27題	第28題	第29題	第30題
答案										

題號	第31題	第32題	第33題	第34題	第35題	第36題	第37題	第38題	第39題	第40題
答案										

題號	第41題	第42題	第43題	第44題	第45題	第46題	第47題	第48題	第49題	第50題
答案										

題號	第51題	第52題	第53題	第54題	第55題	第56題	第57題	第58題	第59題	第60題
答案										

題號	第61題	第62題	第63題	第64題	第65題	第66題	第67題	第68題	第69題	第70題
答案										

題號	第71題	第72題	第73題	第74題	第75題	第76題	第77題	第78題	第79題	第80題
答案										

題號	第81題	第82題	第83題	第84題	第85題	第86題	第87題	第88題	第89題	第90題
答案										

題號	第91題	第92題	第93題	第94題	第95題	第96題	第97題	第98題	第99題	第100題
答案										

備　　註：

106年公務人員特種考試警察人員、一般警察人員考試及106年特種考試交通事業鐵路人員、退除役軍人轉任公務人員考試試題

代號：2801
頁次：6－1

考 試 別：鐵路人員考試、退除役軍人轉任公務人員考試
等　　別：員級考試、四等考試
類 科 別：各類科
科　　目：法學知識與英文（包括中華民國憲法、法學緒論、英文）
考試時間：1小時　　座號：_____

※注意：㈠本試題為單一選擇題，請選出一個正確或最適當的答案，複選作答者，該題不予計分。
㈡本科目共50題，每題2分，須用2B鉛筆在試卡上依題號清楚劃記，於本試題上作答者，不予計分。
㈢禁止使用電子計算器。

1 關於行政權與立法權互動關係之敘述，下列何者錯誤？
(A)預算制度乃行政部門實現其施政方針並經立法部門參與決策之憲法建制
(B)經由預算之審議可使立法機關實現參與國家政策及施政計畫之形成
(C)立法院通過之法定預算屬於對國家機關歲出、歲入之授權規範
(D)執行法定預算屬於行政權之核心領域，行政機關執行與否有自由形成之空間

2 依據憲法增修條文規定，考試院設院長一人、副院長幾人？
(A)三人　(B)一人　(C)二人　(D)不設副院長

3 下列何者非屬司法院大法官違憲審查之客體？
(A)最高法院庭長法官聯席會議之決議　(B)臺灣電力公司營業規則
(C)國防部預備軍官班招生簡章　(D)臺北市政府組織自治條例

4 若有政黨主張將中華民國改變為「共產國家」，並積極從事相關活動，依憲法增修條文及相關法律之規定，得採取何種處理方式？
(A)檢察官應檢具該政黨相關違憲之事證，聲請司法院憲法法庭解散之
(B)主管機關應轉知監察院，由監察院對該政黨提出糾舉案
(C)由主管機關逕以行政處分撤銷該政黨之設立登記
(D)由主管機關聲請司法院憲法法庭解散之

5 依憲法增修條文規定，下列何者係由行政院院長提請總統逕行任命？
(A)國家安全局局長　(B)銓敘部部長　(C)省政府主席　(D)審計長

6 依憲法及憲法增修條文之規定，關於立法委員之言論免責權及不受逮捕特權，下列敘述何者正確？
(A)立法委員言論免責權之免責範圍，僅限於刑事法律責任
(B)經立法院之許可，立法委員即喪失言論免責權
(C)立法委員除現行犯外，在任期內不受逮捕或拘禁
(D)立法委員經立法院之許可，仍得受逮捕或拘禁

7 立法委員得兼任下列何種職務？
(A)南投縣議員　(B)臺灣電力公司董事長　(C)行政院之政務委員　(D)政黨副主席

8 總統如於任職期間有貪污之違法情事，下列敘述何者錯誤？
(A)於卸任後，依法開始刑事追訴、審判
(B)於就職一年後，始得依法定程序罷免之
(C)於最高法院判決彈劾案成立後立即解職
(D)刑事偵查機關得至總統府勘驗物件

更多鐵路考試科目的歷屆題庫
立即上網搜尋“鐵路歷屆考古題懶人包”
高鋒公職補習班整理
Line@帳號：@gaofeng
連絡電話：07-236-7296

9 依憲法、憲法增修條文之規定及司法院大法官解釋意旨，關於副總統之敘述，下列何者錯誤？
(A)副總統兼任行政院院長非屬我國之憲政慣例
(B)副總統兼任行政院院長，於總統不能視事時，將影響憲法代行職權之設計而與憲法本旨不符
(C)副總統缺位時，總統應於 3 個月內提名候選人，由立法院補選後，繼任至原任期屆滿為止
(D)總統缺位時，由副總統繼任，其任期並重新計算之

10 有關請願之敘述，下列何者錯誤？
(A)請願包含人民對國家機關就特定公共議題表示其希望之行為
(B)對於機關處理請願之結果有所不服者，得提起司法救濟
(C)人民請願事項不得牴觸憲法或干預審判
(D)人民除得向職權所屬之民意機關外，亦得向主管行政機關請願

11 從憲法之觀點，下列何者關於基本權侵害之主張，並不成立？
(A)國立大學主張大學自治因教育部之課程導航計畫而受侵害
(B)某電視台主張新聞自由因國家通訊傳播委員會之節目管制而受侵害
(C)財政部國有財產署主張國有土地財產權因國防部之占有而受侵害
(D)某電信股份有限公司主張契約自由因國家通訊傳播委員會之電信普及服務管制而受侵害

12 依司法院大法官解釋意旨，下列何者未違反憲法第 7 條之平等原則？
(A)夫妻非薪資所得應合併計算申報稅額
(B)扣繳義務人無論違反申報扣繳憑單義務或扣繳稅款義務，皆處稅額 1.5 倍罰鍰
(C)內政部以是否設籍、實際居住作為發放 921 地震慰助金之標準
(D)就業服務法限制外國受僱人領取喪葬津貼

13 下列何者非屬憲法第二章列舉之基本權利？
(A)財產權 (B)家庭權 (C)工作權 (D)生存權

14 依據憲法規定，行政院應於何時，須將下年度預算提出於立法院？
(A)會計年度開始一個月前 (B)會計年度開始二個月前
(C)會計年度開始三個月前 (D)會計年度開始四個月前

15 依憲法之規定，中央為謀省與省間之經濟平衡發展，對於貧瘠之省，應如何處理？
(A)免其稅負 (B)許可其特別徵稅 (C)酌予補助 (D)納為中央直接管轄

16 各機關基於法律授權訂定之命令，通常應以何種方式使其生效？
(A)公布 (B)告示 (C)發布 (D)佈告

17 有關明確性原則之敘述，下列何者正確？
(A)明確性原則要求行政處分之內容應明確，其目的意義及內容均應清楚可辨，違反者一律無效
(B)行政程序法第 5 條規定：「行政行為之內容應明確」，其規範之目的在於行政責任之明確化
(C)法律明確性原則所稱「法律」，僅限於憲法與立法院通過之法律
(D)法規內容必須明確，亦屬於明確性原則之內涵

18 下列何者不屬於憲法第 10 條規定保障之人民遷徙自由？
(A)人民有任意旅行各地之權利 (B)人民有在各地經商之權利
(C)人民有移民外國之權利 (D)人民有出境或入境之權利

19 下列關於代理之敘述，何者正確？
(A)限制行為能力人不得為代理人
(B)代理人可以代理為事實行為
(C)意定代理人可以代理為身分行為
(D)傳達他人之意思表示者，乃「使者」而非「代理人」

20 依民法規定，下列契約，何者不屬於「要式契約」？
(A)旅遊契約 (B)終身定期金契約 (C)合會契約 (D)人事保證契約

21 下列何者非屬民法推定之規定？
(A)地上權經登記者，推定登記權利人適法有此地上權
(B)占有已登記不動產而行使地上權者，推定其適法有該地上權
(C)土地及土地上之建築物同屬一人所有，而僅以土地設定典權者，典權人與建築物所有人間，推定在典權或建築物存續中，有租賃關係存在
(D)占有人推定其為以所有之意思，善意、和平及公然占有；經證明前後兩時為占有者，推定前後兩時之間，繼續占有

22 依民法規定，有關共有物之敘述，下列何者錯誤？
(A)各共有人得自由就其應有部分設定抵押權
(B)共有物之設定抵押權，除契約另有規定外，共有人得以過半數及其應有部分合計過半數之同意行之。但其應有部分合計逾三分之二者，其人數不予計算
(C)共有物之出租，除契約另有規定外，共有人得以過半數及其應有部分合計過半數之同意行之。但其應有部分合計逾三分之二者，其人數不予計算
(D)共有物的保存行為，各共有人得單獨為之

23 關於承攬運送人之敘述，下列何者錯誤？
(A)原則上承攬運送人應自行運送物品
(B)承攬運送人為保全其報酬之清償，得按其比例對運送物有留置權
(C)原則上承攬運送人對託運物之毀損或遲到應負責任
(D)承攬運送人填發提單給委託人者，視為承攬人自行運送，不得另行請求報酬

24 有關民法所定子女之姓氏，下列敘述何者正確？
(A)父母於子女出生登記前，應以口頭約定子女從父姓或母姓
(B)子女出生登記後，於未成年前，得由父母以書面約定變更為父姓或母姓
(C)子女已成年者，經父母之書面同意得變更為父姓或母姓，其變更以二次為限
(D)非婚生子女從父姓

25 刑法第 28 條將「實施」改為「實行」後，依據修法理由，現行法不再處罰以下何種共同正犯？
(A)既遂共同正犯 (B)未遂共同正犯 (C)預備共同正犯 (D)共謀共同正犯

26 下列何者非為法院以未成年子女最佳利益作為判斷之標準？
(A)為未成年子女收養之認可
(B)酌定未成年子女之住所地
(C)離婚後未成年子女親權之酌定
(D)為未成年子女為終止收養之宣告

27 最高法院 25 年上字第 2253 號判例要旨表示「現行刑法關於正犯、從犯之區別，本院所採見解……凡以自己犯罪之意思而參與犯罪，無論其所參與者是否犯罪構成要件之行為，皆為正犯。其以幫助他人犯罪之意思而參與犯罪，其所參與者，苟係犯罪構成要件之行為，亦為正犯；其所參與者又為犯罪構成要件以外之行為，始為從犯。」係採取下述何種見解？
(A)主觀說 (B)形式客觀說 (C)犯罪支配說 (D)主觀客觀擇一標準說

28 在不考慮經濟或信用狀況下，罰金原則上應於裁判確定後多長期限內完納？
(A)一個月 (B)二個月 (C)三個月 (D)六個月

29 依消費者保護法規定，從事設計、生產、製造商品或提供服務之企業經營者應確保其提供之商品或服務無安全或衛生上之危險，亦即應確保該商品於其流通進入市場，或服務於其提供時，應符合下列那一項標準？
(A)符合當時科技或專業水準可合理期待之美觀性
(B)符合當時科技或專業水準可合理期待之容易性
(C)符合當時科技或專業水準可合理期待之安全性
(D)符合當時科技或專業水準可合理期待之便利性

30 性別工作平等法有關育嬰留職停薪規定之敘述，下列何者正確？
(A)受僱者任職滿一年後，於每一子女滿三歲前，得申請育嬰留職停薪，最長不得逾三年
(B)受僱者於育嬰留職停薪期滿後，申請復職時，即使經主管機關同意，雇主亦不得以任何原因拒絕
(C)同時撫育子女二人以上者，其育嬰留職停薪期間應分開計算
(D)受僱者之配偶未就業者，除有正當理由者外，不得申請育嬰留職停薪

31 Easy things may become difficult if you don't like to do them or do them _____.
(A)critically (B)reluctantly (C)reflectively (D)mysteriously

32 Without the president's consent, we cannot _____ to do the project.
(A)deceive (B)conclude (C)succeed (D)proceed

33 The old apartments are being _____ to make room for new stores.
(A)called off (B)held up (C)torn down (D)dropped off

34 Family or career—it is a _____ that many working mothers still face in today's world.
(A)conceit (B)dilemma (C)feedback (D)precaution

請依下文回答第 35 題至第 42 題：

Legend tells of a strange event in one Japanese town's history. It says that around 250 years ago, a Japanese lord gave the village leader of Shirone a giant kite. Over time, it became the custom of the villagers to settle __35__ by flying kites. If one villager could snag the other kite and force it to the ground, then the villager would win the argument. Eventually, this tradition of kite battling __36__ a festival that takes place every June and has created a town full of people who are so passionate about kite flying that they have been __37__ "kite crazy."

For most of the year, the people of Shirone are hardworking, sensible farmers. Once the spring planting is done, though, thoughts turn toward the sky and the kites that will soon __38__ it. Before the flying occurs, though, kite construction is on everyone's mind. Shirone becomes a giant kite factory, and all __39__ surfaces seem covered by kite making materials. All of these kites are made by hand in a traditional manner that requires __40__ and teamwork. When the festival comes and kites are in the sky, each team's goal is to capture the other team's kite by wrapping its rope around the rival's rope. Once the initial maneuvering is done, brute strength __41__ and it becomes a tug of war. The team whose rope snaps or kite drops loses the battling. The team whose rope stays __42__ wins the game, but both kites usually end up destroyed.

35 (A)disputes (B)diseases (C)disasters (D)discounts
36 (A)has made for (B)has taken after (C)has resulted from (D)has turned into
37 (A)dubbed (B)doubled (C)doubted (D)dumped
38 (A)circulate (B)operate (C)populate (D)participate
39 (A)sensible (B)incredible (C)reliable (D)available
40 (A)precision (B)description (C)prescription (D)decision
41 (A)takes it the wrong way (B)runs into trouble (C)gets in the way (D)comes into play
42 (A)instant (B)contact (C)intact (D)contrast

請依下文回答第 43 題至第 47 題：

To many, it is insane for an athlete to do a backflip while driving a 450-pound snowmobile. But for Caleb Moore and other freestyle snowmobilers, it's just another trick. Moore performed his failed stunt during the Winter X Games on January 24, 2013 and died a week later. The stunt was difficult but apparently doable. He had done it many times before. So what do we make of this?

By definition, “extreme" sports are difficult or dangerous, performed in a hazardous environment. The very essence of these sports is to push things as far as possible and then try to take them farther. Part of their massive appeal is that these sports constantly walk on the thin edge between brilliance and disaster. The fans, corporate sponsors, and especially the athletes know this. It's just a part of what they do, but the death of a 25-year-old isn't supposed to be the result of a sporting contest for our entertainment.

In the 18-year history of ESPN's X Games, Moore was the first to die in competition. But why is my initial reaction, "Geez, I can't believe there have not been more.” I mean, really, who thinks someone can survive attempting a backflip on a 450-pound snowmobile? But one person does it, then another and the one after that until it ultimately becomes a routine trick. And then it is time to develop the next one that will be even more insane. I am not saying that the people involved with extreme sports trying to perform some seemly impossible stunt are not concerned with the utmost in safety standards. Maybe it's because these extreme sports haven't yet reached their final frontier of possibility. However, I can't help wondering if they ever set the limit: How far should they push the envelope?

So I say it's insane when I see some teenager shoot 30 feet into the air out of a halfpipe to do twists and flips on a skateboard or a snowboard, or when I see some free climber risk a fatal drop just to reach a summit. And when they have turned what I had previously considered the impossible into the probable, I ask myself: “What will they try next? And how far will they go before somebody kills himself?”

43 What is most likely the purpose of this passage?
(A)To voice the concern about the safety of extreme sports athletes.
(B)To report on the death of the extreme sports athlete Caleb Moore.
(C)To point out the edge between brilliance and disaster in extreme sports.
(D)To question about the roles of extreme sports fans and corporate sponsors.

44 What is the last paragraph mainly about?
(A)Moore's death in competition shown on ESPN's X Games.
(B)The danger in doing a backflip on a 450-pound snowmobile.
(C)Extreme sports athletes' constant attempts to push their limits.
(D)The difference between an impossible stunt and a routine trick.

45 According to the passage, which of the following statements is NOT true?
(A)No one died in the 18-year history of ESPN's X Games until Moore's death.
(B)Extreme sports athletes need to set safety standards before performing a stunt.
(C)Extreme sports keeping pushing things farther haven't reached their final limit.
(D)The author is surprised that there has been only one death in ESPN's X Games.

46 What does "hazardous" in the second paragraph mean?
(A)Massive. (B)Complex. (C)Sporting. (D)Dangerous.

47 What is most likely the author's attitude towards extreme sports?
(A)Passive and doubtful. (B)Hopeful but uncertain.
(C)Supportive but worried. (D)Objective and optimistic.

請依下文回答第 48 題至第 50 題：

Beth and Tony are a couple who like to go mountain hiking. One day, they decided to do it again on a sunny day. But by the time they started the hike, it was already in the afternoon. Enjoying themselves all the way through, they both reached the top of the mountain before the sunset. Yet, instead of taking the same route, Beth suggested to take another trail down, and it turned out to be an unexplored one. The trail was rather hidden by the grass and trees. Not being able to see the road ahead most of the time, they slipped a couple of times.

They became nervous when it started to get dark, and had to hold on to each other tightly. Walking totally in the dark, they carefully watched over every step they made and moved even slower than they did before. Suddenly seeing a light, they began to walk faster. Eventually, they found their car in the lot. After driving back home safely, they made up their mind not to make any attempt for something unknown or uncertain.

48 What is the main reason for the delay when they went down the mountain?

(A)They stayed too long watching the beautiful scenery.

(B)They parked their car at an unknown place.

(C)They took an unknown road on their way back.

(D)One of them fell and was injured.

49 Why couldn't they speed up when going down the mountain?

(A)Because they enjoyed the sunset and lost their way.

(B)Because it was already dark and they couldn't see anything at all.

(C)Because they came across a cruel bear that tried to attack them.

(D)Because it started to rain and the road became slippery.

50 What decision did this couple make after this mountain-climbing experience?

(A)They were determined not to do anything unsure in the future.

(B)They decided not to take any challenge by climbing the mountain.

(C)They chose never to walk in the dark on the mountain in the future.

(D) They resolved to bring with them a flashlight for mountain hiking.

更多鐵路考試科目的歷屆題庫
立即上網搜尋“鐵路歷屆考古題懶人包”
高鋒公職補習班整理
Line@帳號：@gaofeng
連絡電話：07-236-7296

測驗式試題標準答案

考試名稱：１０６年公務人員特種考試警察人員、一般警察人員考試及１０６年特種考試交通事業鐵路人員、退除役軍人轉任公務人員考試

類科名稱：各類科

科目名稱：法學知識與英文（包括中華民國憲法、法學緒論、英文）（試題代號：2801）

單選題數：50題　　單選每題配分：2.00分

複選題數：　　複選每題配分：

標準答案：

題號	第1題	第2題	第3題	第4題	第5題	第6題	第7題	第8題	第9題	第10題
答案	D	B	B	D	C	D	D	C	D	B

題號	第11題	第12題	第13題	第14題	第15題	第16題	第17題	第18題	第19題	第20題
答案	C	C	B	C	C	C	D	B	D	A

題號	第21題	第22題	第23題	第24題	第25題	第26題	第27題	第28題	第29題	第30題
答案	B	B	A	B	C	B	D	B	C	D

題號	第31題	第32題	第33題	第34題	第35題	第36題	第37題	第38題	第39題	第40題
答案	B	D	C	B	A	D	A	C	D	A

題號	第41題	第42題	第43題	第44題	第45題	第46題	第47題	第48題	第49題	第50題
答案	D	C	A	C	B	D	C	C	B	A

題號	第51題	第52題	第53題	第54題	第55題	第56題	第57題	第58題	第59題	第60題
答案										

題號	第61題	第62題	第63題	第64題	第65題	第66題	第67題	第68題	第69題	第70題
答案										

題號	第71題	第72題	第73題	第74題	第75題	第76題	第77題	第78題	第79題	第80題
答案										

題號	第81題	第82題	第88題	第89題	第90題
答案					

題號	第91題	第92題	第98題	第99題	第100題
答案					

更多鐵路考試科目的歷屆題庫
立即上網搜尋“鐵路歷屆考古題懶人包”
高鋒公職補習班整理
Line@帳號：@gaofeng
連絡電話：07-236-7296

備　　註：

106年公務人員特種考試警察人員、一般警察人員考試及106年特種考試交通事業鐵路人員、退除役軍人轉任公務人員考試試題

代號：80530

全一張（正面）

更多鐵路考試科目的歷屆題庫
立即上網搜尋“鐵路歷屆考古題懶人包”
高鋒公職補習班整理
Line@帳號：@gaofeng
連絡電話：07-236-7296

考 試 別：鐵路人員考試
等　　別：員級考試
類 科 別：機械工程
科　　目：機械原理概要
考試時間：1 小時 30 分

座號：_____

※注意：㈠可以使用電子計算器。
㈡不必抄題，作答時請將試題題號及答案依照順序寫在試卷上，於本試題上作答者，不予計分。

一、㈠在僅含迴轉對及滑動對的平面連桿機構中，假設有 N 件桿件（包含固定機架），J 個運動對，試導出此平面連桿機構之自由度。（10 分）
㈡如圖一所示為一平面連桿機構，試求其自由度。（10 分）

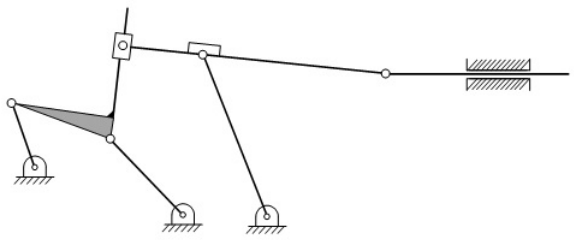

圖一

二、圖二所示為一組二階行星齒輪系。桿 2 為行星架（Arm）且為輸入軸，齒輪 3 與 4 為行星齒且為外齒輪，兩者固定於同一桿件上。齒輪 1 為一環齒輪且為固定桿件，齒輪 5 為另一環齒輪且作為輸出桿。假設齒輪 1、3、4 及 5 之齒數分別為 N_1、N_3、N_4 及 N_5，桿 2 的轉速為 ω_2，試問輸出桿桿 5 之轉速 ω_5 為何？（20 分）

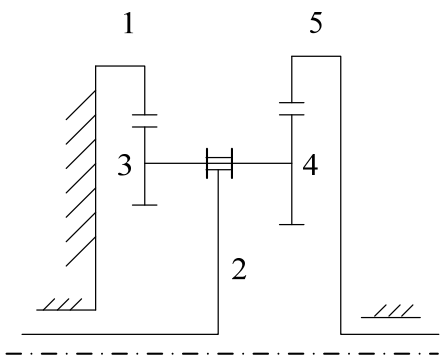

圖二

三、有一彈簧組如圖三所示，由 3 個彈簧所組成，其中彈簧 1 與 2 串聯，之後再與彈簧 3 並聯。今彈簧 1、2 及 3 的彈性係數分別為 8 N/m、4 N/m 及 6 N/m，當施力 F 為 1.3 N 時，試問㈠施力端的變形量為何？（10 分）㈡彈簧 1 的變形量為何？（10 分）

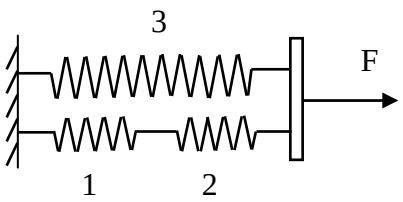

圖三

（請接背面）

106年公務人員特種考試警察人員、一般警察人員考試及106年特種考試交通事業鐵路人員、退除役軍人轉任公務人員考試試題　代號：80530　全一張（背面）

考 試 別：鐵路人員考試
等　　別：員級考試
類 科 別：機械工程
科　　目：機械原理概要

更多鐵路考試科目的歷屆題庫
立即上網搜尋“鐵路歷屆考古題懶人包”
高鋒公職補習班整理
Line@帳號：@gaofeng
連絡電話：07-236-7296

四、有一摩擦輪傳動機構，如圖四所示，圖四(a)為正視圖，圖四(b)為立體投影視圖。圖上方的圓盤為主動件（桿 2），下方圓盤為從動件（桿 4），中間滾子（桿 3，如圖四(a)示，可以自上方圓盤轉軸位置向右移動）距離主動件轉軸與從動件轉軸的距離分別為 R2 與 R3。

㈠試導出主動件與從動件之速比（從動件轉速/主動件轉速）與中間滾子之位置的關係。請就速比為正值與速比為負值時論述之。（10 分）

㈡若速比為 1/5 時，且主動件轉軸與從動件轉軸的距離為 18 cm 時，R2 及 R3 分別為何？（5 分）

㈢若速比為-2 時，且主動件轉軸與從動件轉軸的距離為 18 cm 時，R2 及 R3 分別為何？（5 分）

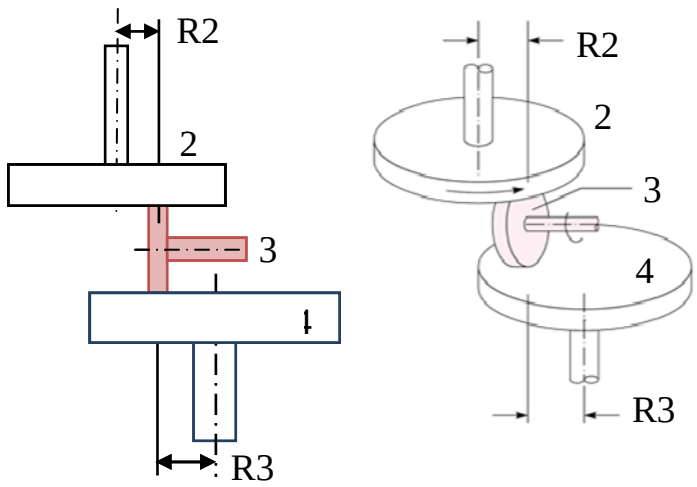

(a)　(b)

五、兩種滑輪系統如下圖五所示，(a)有 3 個滑輪，(b)有 4 個滑輪。假設滑輪無摩擦，試問：

㈠兩者的機械利益各為何？（10 分）

㈡若欲舉起相同的重物 W，兩種滑輪系統中之繩索，其最大受力繩索之力量各為多少？（10 分）

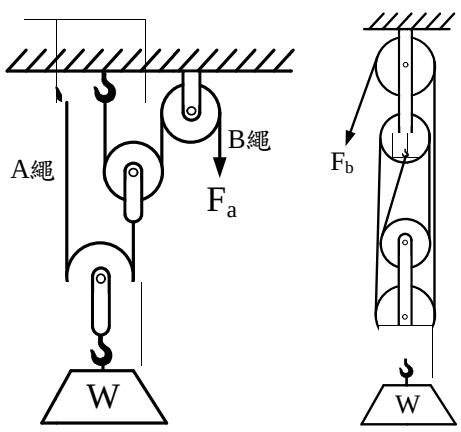

(a)

106年公務人員特種考試警察人員、一般警察人員考試及106年特種考試交通事業鐵路人員、退除役軍人轉任公務人員考試試題

代號：80540 | 80740

全一張（正面）

考 試 別：鐵路人員考試
等　　別：員級考試
類 科 別：機械工程、電力工程、電子工程
科　　目：基本電學
考試時間：1 小時 30 分

座號：_____

※注意：㈠可以使用電子計算器。
㈡不必抄題，作答時請將試題題號及答案依照順序寫在試卷上，於本試題上作答者，不予計分。

一、如圖一所示電路：
㈠試求 ab 端看入的等效電阻 R_{eq}。（5 分）
㈡試求電壓 v。（5 分）
㈢試求電路中 60 Ω 電阻所消耗的功率。（5 分）

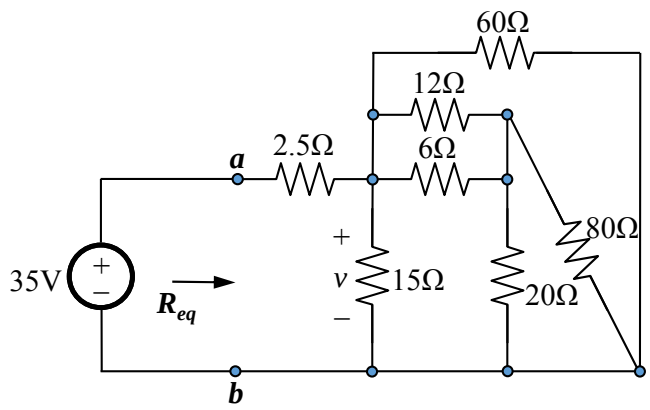

圖一

二、如圖二所示電路：
㈠試求出負載端之戴維寧（Thevenin）等效電路，須畫出等效電路。（20 分）
㈡如果負載為電阻 R_L，試求電阻 R_L 為何值時，電阻 R_L 可消耗最大功率。並求被消耗的最大功率值。（10 分）

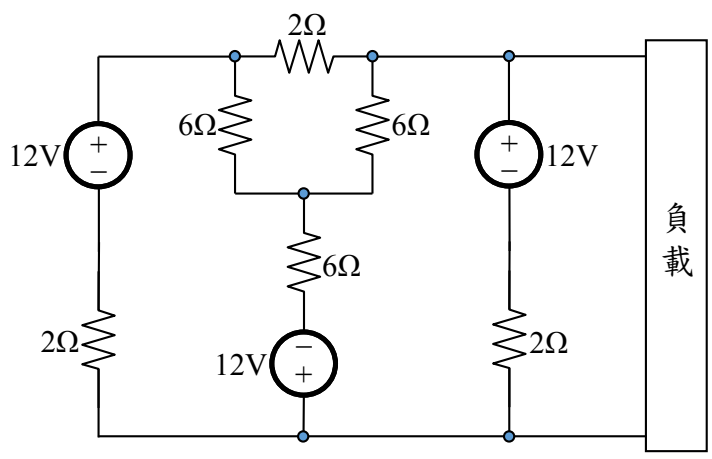

圖二

（請接背面）

更多鐵路考試科目的歷屆題庫
立即上網搜尋“鐵路歷屆考古題懶人包”
高鋒公職補習班整理
Line@帳號：@gaofeng
連絡電話：07-236-7296

106年公務人員特種考試警察人員、一般警察人員考試及106年特種考試交通事業鐵路人員、退除役軍人轉任公務人員考試試題

代號：80540 | 80740　　全一張（背面）

考 試 別：鐵路人員考試
等　　別：員級考試
類 科 別：機械工程、電力工程、電子工程
科　　目：基本電學

更多鐵路考試科目的歷屆題庫
立即上網搜尋“鐵路歷屆考古題懶人包”
高鋒公職補習班整理
Line@帳號：@gaofeng
連絡電話：07-236-7296

三、如圖三所示電路，試求電壓 v_1、v_2、v_3 及 v_4。（20 分）

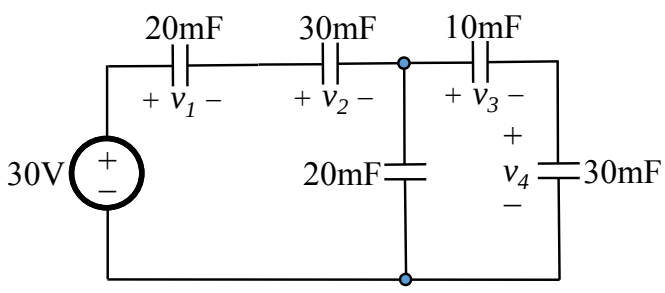

圖三

四、如圖四所示的交流穩態電路，試求 i_o。（20 分）

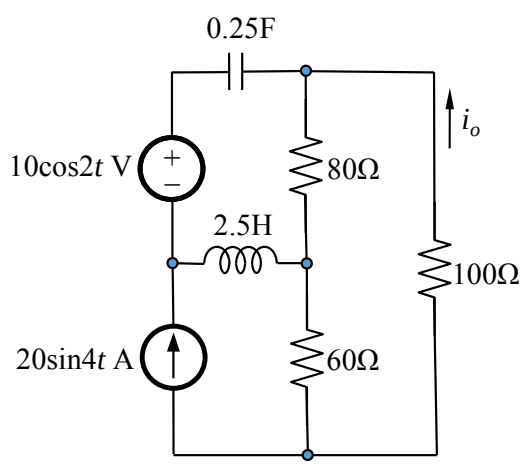

圖四

五、如圖五所示電路：

㈠試求電路的功率因數（power factor）。（3 分）
㈡試求電源所供應的平均功率（average power）。（3 分）
㈢試求電源所供應的無效功率（reactive power）。（3 分）
㈣試求電源所供應的視在功率（apparent power）。（3 分）
㈤試求電源所供應的複數功率（complex power）。（3 分）

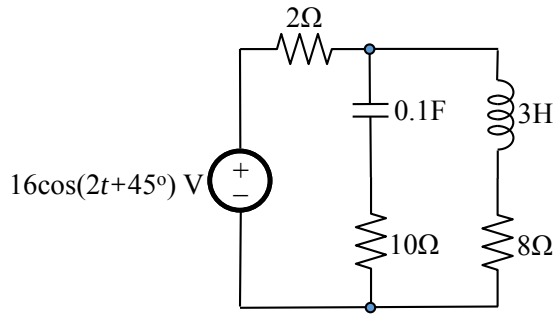

圖五

106年公務人員特種考試警察人員、一般警察人員考試及106年特種考試交通事業鐵路人員、退除役軍人轉任公務人員考試試題　代號：80550　全一張（正面）

考 試 別：鐵路人員考試
等　　別：員級考試
類 科 別：機械工程
科　　目：機械力學概要
考試時間：1 小時 30 分　　座號：＿＿＿＿＿＿＿＿

更多鐵路考試科目的歷屆題庫
立即上網搜尋“鐵路歷屆考古題懶人包”
高鋒公職補習班整理
Line@帳號：@gaofeng
連絡電話：07-236-7296

※注意：㈠可以使用電子計算器。
㈡不必抄題，作答時請將試題題號及答案依照順序寫在試卷上，於本試題上作答者，不予計分。

一、如圖之勾型板手用於轉動軸或套筒，當要轉動此直徑 200 mm 套筒所需之繞 O 點力矩為 80 N-m，若銷 B 之作用力可視為作用於套筒外圓周位置，且 A 點之摩擦力可忽略不計，試求此時板手所需之施力 P 及 A 點之接觸力。（25 分）

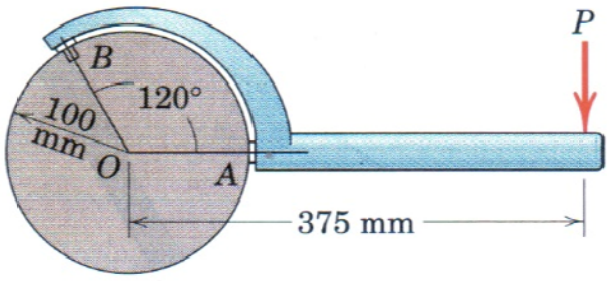

二、如圖所示之馬達吊車，其中鋼纜 P 點在此一瞬間的速度為 12 m/s，加速度為 6 m/s^2，重物 A 的質量為 50 kg。假設滑輪無摩擦且重量可忽略，而馬達 M 之效率為 0.8，試求此一瞬間應輸入馬達之功率為多少？（25 分）

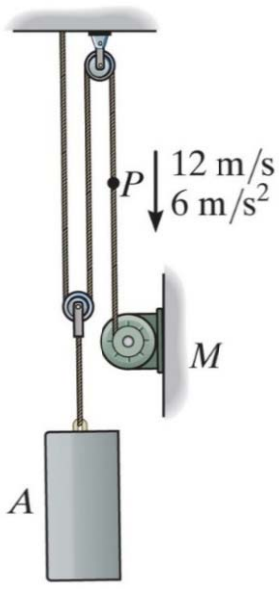

（請接背面）

106年公務人員特種考試警察人員、一般警察人員考試及106年特種考試交通事業鐵路人員、退除役軍人轉任公務人員考試試題　代號：80550　全一張（背面）

考 試 別：鐵路人員考試
等　　別：員級考試
類 科 別：機械工程
科　　目：機械力學概要

更多鐵路考試科目的歷屆題庫
立即上網搜尋“鐵路歷屆考古題懶人包”
高鋒公職補習班整理
Line@帳號：@gaofeng
連絡電話：07-236-7296

三、如圖之懸臂樑，長度 L=2 m，由 IPN300 之工字樑所構成（面積慣性矩 9800 cm^4、截面總高度為 300 mm、材料彈性模數 210 GPa）。今有一重量 W=7 kN 之重物由 h=6 mm 之高度掉落撞擊樑之自由端，試求在撞擊過程中，樑在 A 處所受之最大彎曲應力及在 B 處之最大撓曲變形。（25 分）

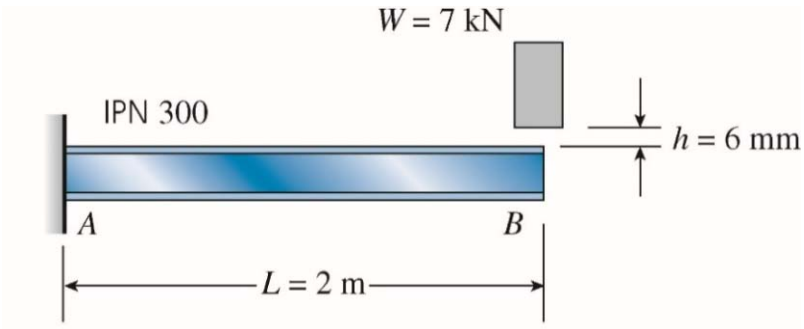

四、如圖所示之懸臂樑承受自由端之集中負載 P =2.4 kN，樑由一錐形管所構成，長度 8 m，A、B 處之斷面如圖中下方所示，壁厚 t =10 mm。假設斷面可視為薄壁圓管，適用面積慣性矩 $I=\dfrac{\pi d^3 t}{8}$、斷面模數（section modulus）$S=\dfrac{\pi d^2 t}{4}$，試求此懸臂樑中之最大彎曲應力。（25 分）

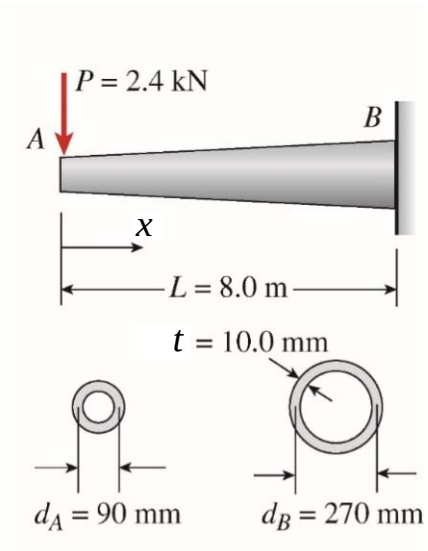

106年公務人員特種考試警察人員、一般警察人員考試及106年特種考試交通事業鐵路人員、退除役軍人轉任公務人員考試試題　代號：80560　全一頁

考 試 別：鐵路人員考試
等　　別：員級考試
類 科 別：機械工程
科　　目：機械製造學概要
考試時間：1 小時 30 分　座號：_____

※注意：㈠禁止使用電子計算器。
㈡不必抄題，作答時請將試題題號及答案依照順序寫在試卷上，於本試題上作答者，不予計分。

一、試述孔的精加工中搪磨（honing）、搪孔（boring）及鉸孔（reaming）的差異性為何？（20 分）

二、機械工廠中之安全規則可分為一般安全、人員安全、工具安全、機器安全等，試寫出五項較重要的人員安全規則。（20 分）

三、試述電化學加工法（electrochemical machining，ECM）的方法步驟、優缺點及其應用。（20 分）

四、鑄造加工通常被分成消散模鑄造（expendable-mold casting）及永久模鑄造（permanent-pattern casting），試述其優缺點及各有那幾種方法。（20 分）

五、試述在熱處理的步驟中退火（annealing）、回火（tempering）及正常化（normalizing）的差異為何？（20 分）

更多鐵路考試科目的歷屆題庫
立即上網搜尋“鐵路歷屆考古題懶人包”
高鋒公職補習班整理
Line@帳號：@gaofeng
連絡電話：07-236-7296

105年公務人員特種考試警察人員、一般警察人員考試及105年特種考試交通事業鐵路人員考試試題

代號：40110-40410 60110-60410 80110-80810

全一張（正面）

考 試 別：一般警察人員考試、警察人員考試、鐵路人員考試
等　　別：四等考試、員級考試
類 科 別：各類別、各類科
科　　目：國文（作文、公文與測驗）
考試時間：2小時　　座號：

更多鐵路考試科目的歷屆題庫
立即上網搜尋“鐵路歷屆考古題懶人包”
高鋒公職補習班整理
Line@帳號：@gaofeng
連絡電話：07-236-7296

※注意：禁止使用電子計算器。

甲、作文與公文部分：

㈠請以藍、黑色鋼筆或原子筆在申論試卷上由左至右橫式作答，於本試題上作答者，不予計分。
㈡**不得於試卷上書寫姓名或入場證號。**

一、作文：（60分）

每個人心中都有一道圍牆，作為自我防衛的設施，避免心靈受到外來的傷害；然而，它也可能阻止我們接受新資訊及他人善良的建議，也可能成為我們往外發展的障礙，而不利於成長。試以「**拆卸自己心中的圍牆**」為題，作文一篇，闡述己見。

二、公文：（20分）

科技部為提升大學研究能量，鼓勵產學合作，特訂定「106年大學校院產學合作獎勵辦法」，歡迎各大學提出申請。申請日期自105年9月1日起至10月31日止，審查結果將於106年1月15日公布。相關資料及申請表件已公布於該部網站，申請者可逕行查閱及下載。試擬科技部針對此案致各大學校院函。

乙、測驗部分：（20分）　　代號：1401

㈠本試題為單一選擇題，請選出一個正確或最適當的答案，複選作答者，該題不予計分。
㈡共10題，每題2分，須用2B鉛筆在試卡上依題號清楚劃記，於本試題或申論試卷上作答者，不予計分。

1.「始皇嘗議欲大苑囿，東至函谷關，西至雍、陳倉。優旃曰：『善。多縱禽獸於其中，寇從東方來，令麋鹿觸之足矣。』」根據上文，優旃真正想建議的是下列那一項？
(A)不要擴大興建園林　(B)園林要開放給大家遊賞打獵
(C)君王的園林之中要多養一些珍禽異獸　(D)訓練麋鹿作戰，可以防備東方的賊寇

「予觀弈於友人所。一客數敗。嗤其失算，輒欲易置之，以為不逮己也。頃之，客請與予對局，予頗易之。甫下數子，客已得先手。局將半，予思益苦，而客之智尚有餘。竟局數之，客勝予十三子。予赧甚，不能出一言。後有招予觀弈者，終日默坐而已。今之學者讀古人書，多訾古人之失；與今人居，亦樂稱人失。人固不能無失，然試易地以處，平心而度之，吾果無一失乎？吾能知人之失，而不能見吾之失；吾能指人之小失，而不能見吾之大失。吾求吾失且不暇，何暇論人哉！」

2.「客請與予對局，予頗易之」中的「易」，與下列選項文句中之「易」字，何者意義相同？
(A)時移世「易」，許多成規舊俗的必要性受到質疑
(B)器小「易」盈者，有了點小成就，就趾高氣揚
(C)他自恃才高又不謙虛待人，常鄙「易」其他同仁
(D)那位企業家平「易」近人的特質，頗受眾人推崇

*3.*承上題，本文之主旨為何？
(A)觀棋局時不必靜默肅穆，可以任意指點
(B)善讀書者，應古今兼重，不宜賤古貴今
(C)人往往容易看到他人缺失，而不識自己之短處
(D)當局者迷，旁觀者清，應適時提點以助棋局之進行

（請接背面）

考 試 別：一般警察人員考試、警察人員考試、鐵路人員考試
等　　別：四等考試、員級考試
類 科 別：各類別、各類科
科　　目：國文（作文、公文與測驗）

4.「短短幾年內，照相先是變得那麼容易，接著還變得既不費力也不耗錢，用手機附帶的相機功能，愛拍什麼拍什麼，愛怎麼拍就怎麼拍，拍完了高興存著就存著，不高興就刪掉，每個人都留下了巨量的相片，每一分鐘生活都可以被拍下來錄下來，看起來很方便很進步，但卻也因此照相就失去了過往幫我們揀別故事的功能，那麼多後面沒有故事支撐的相片，將來誰還會看，還能從中看到什麼呢？」根據上文，作者認為照相變得容易後所遺失的價值是：
(A)客觀事實的紀錄　(B)逝去景象的儲存　(C)真實心情的展現　(D)記錄故事的作用

5.下列選項之詩句，何者並非表現「今昔盛衰之感」？
(A)晴川歷歷漢陽樹，芳草萋萋鸚鵡洲　(B)吳宮花草埋幽徑，晉代衣冠成古丘
(C)江上小堂巢翡翠，苑邊高冢臥麒麟　(D)舊時王謝堂前燕，飛入尋常百姓家

6.子曰：「賢哉！回也。一簞食，一瓢飲，在陋巷。人不堪其憂，回也不改其樂。」根據上文，孔子之所以讚美顏回為「賢」，乃因其人具有何種特質？
(A)先憂後樂　(B)獨善其身　(C)安分守己　(D)安貧樂道

7.對聯的上半聯是：「門前莫約頻來客」，則其下半聯以何者最為恰當？
(A)花香鳥語是詩情　(B)最難風雨故人來　(C)座上同觀未見書　(D)書有未曾經我讀

8.項羽與劉邦的鴻門宴中，太史公記錄了最後劉邦脫逃前與屬下的對話：「沛公曰：『今者出，未辭也，為之奈何？』樊噲曰：『大行不顧細謹，大禮不辭小讓。如今人方為刀俎，我為魚肉，何辭為。』於是遂去。乃令張良留謝。」根據上文，下列那一項敘述正確？
(A)劉邦本來打算不告而別　(B)張良命令樊噲留下來斷後
(C)樊噲認為情勢緊急無須拘泥小節　(D)劉邦以為安定天下最重要在於禮制的施行

親愛的兄弟姊妹：
記住一件事，馬拉拉日不是我的日子。
今天是每一個女人、每一個男孩，以及每一個女孩揚起他們的聲音，為自己的權益發聲的日子。
數以千計的人們被恐怖分子奪走了性命，好幾百萬人因而受傷。我只是其中一位而已。
因此我站在這裡……，茫茫人海中的一名女孩。
我不只為了自己，更為了所有的女孩與男孩發聲。
我揚起自己的聲音，不是因為我想叫喊，而是因為我想讓那些無法言語者的聲音能夠被聽見。
對於那些曾為了自己的權益起身奮戰的人：
他們有權要求一個和平的環境。
他們應當被待以尊嚴。
他們應當擁有均等的機會。
他們有權接受教育。
在二〇一二年的十月九日，塔利班的子彈射進我前額的左側。他們也射傷了我的朋友。他們以為子彈能夠讓我們噤聲。但他們失敗了。而現在，從那沉默之中升起了千百個聲音。恐怖分子以為他們能夠改變我們的目標，並阻止我們的渴望，但我的生命依然如昔，除了一件事情以外：弱點、恐懼，與絕望隨之逝去。力量、動力和勇氣隨之誕生。我還是同一個馬拉拉。我的渴望仍然沒變。我的期望仍然沒變。我的夢想仍然沒變。
一個孩子，一個老師，一支筆，以及一本書，就足以改變這個世界。

9.依據上文，下列選項何者不是這篇文章所要表達的？
(A)所有人都有權接受教育
(B)一個孩子就足以改變這個世界
(C)馬拉拉揚起她的聲音，因為她喜歡叫喊
(D)傷害馬拉拉並不能使想讓女人接受教育的人放棄目標

10.承上題，下列敘述何者正確？
(A)馬拉拉受傷後，感到恐懼和絕望
(B)馬拉拉不只為了自己，更為了所有的女孩與男孩發聲
(C)「馬拉拉日不是我的日子」意思是這一天才是馬拉拉的生日
(D)文中「無法言語者」的聲音，是指和馬拉拉一樣有弱點、恐懼和絕望的人

測驗式試題標準答案

考試名稱：105年公務人員特種考試警察人員考試、105年公務人員特種考試一般警察人員考試及105年特種考試交通事業鐵路人員考試

類科名稱：水上警察人員輪機組、行政警察人員、水上警察人員航海組、消防警察人員、地政、機械工程、材料管理、土木工程、電子工程、運輸營業、電力工程、事務管理

科目名稱：國文（作文、公文與測驗）（試題代號：1401）

更多鐵路考試科目的歷屆題庫
立即上網搜尋“鐵路歷屆考古題懶人包”
高鋒公職補習班整理
Line@帳號：@gaofeng
連絡電話：07-236-7296

單選題數：10題　　單選每題配分：2.00分

複選題數：　　複選每題配分：

標準答案：

題號	第1題	第2題	第3題	第4題	第5題	第6題	第7題	第8題	第9題	第10題
答案	A	C	C	D	A	D	C	C	C	B

題號	第11題	第12題	第13題	第14題	第15題	第16題	第17題	第18題	第19題	第20題
答案										

題號	第21題	第22題	第23題	第24題	第25題	第26題	第27題	第28題	第29題	第30題
答案										

題號	第31題	第32題	第33題	第34題	第35題	第36題	第37題	第38題	第39題	第40題
答案										

題號	第41題	第42題	第43題	第44題	第45題	第46題	第47題	第48題	第49題	第50題
答案										

題號	第51題	第52題	第53題	第54題	第55題	第56題	第57題	第58題	第59題	第60題
答案										

題號	第61題	第62題	第63題	第64題	第65題	第66題	第67題	第68題	第69題	第70題
答案										

題號	第71題	第72題	第73題	第74題	第75題	第76題	第77題	第78題	第79題	第80題
答案										

題號	第81題	第82題	第83題	第84題	第85題	第86題	第87題	第88題	第89題	第90題
答案										

題號	第91題	第92題	第93題	第94題	第95題	第96題	第97題	第98題	第99題	第100題
答案										

備　　註：

105年公務人員特種考試警察人員、一般警察人員考試及105年特種考試交通事業鐵路人員考試試題

考 試 別：鐵路人員考試
等　　別：員級考試
類 科 別：各類科
科　　目：法學知識與英文（包括中華民國憲法、法學緒論、英文）
考試時間：1小時　　座號：＿＿＿＿＿＿

※注意：㈠本試題為單一選擇題，請選出一個正確或最適當的答案，複選作答者，該題不予計分。
㈡共50題，每題2分，須用2B鉛筆在試卡上依題號清楚劃記，於本試題上作答者，不予計分。
㈢禁止使用電子計算器。

1 依憲法增修條文第6條第2項規定，考試委員係由總統提名，經下列何機關同意後任命之？
(A)立法院　(B)行政院　(C)監察院　(D)司法院

2 下列何者非司法院違憲審查之客體？
(A)財政部之解釋函令
(B)最高法院之判例
(C)國軍志願役專業預備軍官預備士官班之考選簡章
(D)行政院之行政處分

更多鐵路考試科目的歷屆題庫
立即上網搜尋“鐵路歷屆考古題懶人包”
高鋒公職補習班整理
Line@帳號：@gaofeng
連絡電話：07-236-7296

3 下列有關監察院審計部之敘述，何者正確？
(A)屬於獨立之合議制機關　(B)審計長由總統逕行任命
(C)審計長須超然行使職權　(D)審計長由監察委員兼任

4 關於司法院大法官之敘述，下列何者錯誤？
(A)法定人數為15人　(B)司法院院長、副院長本身亦具大法官身分
(C)任期8年，個別計算，不得連任　(D)非為憲法上之法官

5 下列何者無須由行政院院長提請總統任命之？
(A)行政院副秘書長　(B)行政院副院長　(C)各部會首長　(D)政務委員

6 依憲法增修條文之規定，對於行政院院長提出不信任案，下列敘述何者錯誤？
(A)必須有三分之一以上立法委員連署提出
(B)立法院於不信任案提出72小時後，應於48小時內以記名投票表決之
(C)不信任案必須經由全體立法委員二分之一贊成，始得通過
(D)不信任案一旦通過後，行政院院長必須辭職且無任何對抗措施

7 總統為決定國家安全有關大政方針，依憲法增修條文之規定，得依法律設置何種組織？
(A)食品安全跨部會專責辦公室　(B)兩岸服務貿易協議談判小組
(C)自由經濟示範區推動委員會　(D)國家安全會議及所屬國家安全局

8 依現行規定，關於選舉權與被選舉權之年齡限制，下列何者正確？
(A)年滿20歲之人具有選舉權　(B)年滿20歲之人具有被選舉權
(C)年滿18歲之人具有選舉權　(D)年滿23歲之人具有選舉權

9 下列何者不屬於人民得行使複決權之標的？
(A)憲法修正案　(B)法律案　(C)領土變更案　(D)重大土地開發案

10 依憲法本文之規定，邊遠地區之教育文化經費如何籌措？
(A)由中央與地方共同協商負責　(B)由國庫補助
(C)由所屬地方政府單獨負責　(D)由使用者付費

11 關於工作權之敘述，下列何者錯誤？
(A)對於從事一定職業應具備之資格或其他要件，得於符合憲法第23條規定之限度內，以法律或法律明確授權之命令加以限制
(B)各種專門職業之執業範圍，法律得授權有關機關以命令為必要之劃分
(C)立法者為追求公共利益，關於從事工作之方法、時間、地點等執行職業自由，採行確屬必要之限制手段者，符合憲法第23條比例原則之要求
(D)限制公務員於離職後3年內，不得擔任與其離職前5年內之職務直接相關之工作，有違憲法第23條比例原則之要求

12 依司法院大法官之解釋，下列何者非屬憲法保障言論自由之功能？
(A)實現自我　(B)溝通意見　(C)追求真理　(D)保護隱私

13 關於集會、結社自由之敘述，下列何者合憲？
(A)人民團體經主管機關限期整理者，得依命令停止其理監事之職權
(B)人民團體應冠以所屬行政區域之名稱，始能申請許可立案
(C)屬偶發性、緊急性之集會遊行，不採事前許可或報備程序
(D)為保障中、小學生之受教權，教育事業技工不得組織工會

14 關於憲法保障之講學自由，下列敘述何者正確？
(A)基於學術自由之保障，不得修正大學法
(B)講學自由僅保障教授之教學自由，故大學課程應由教育部規定
(C)基於大學自治，不得以法律限制大學之講學自由
(D)大學課程之訂定，涉及教學自由與學生學習自由

15 有關憲法保障之遷徙自由，下列敘述何者錯誤？
(A)於臺灣地區設有住所而有戶籍之國民，除法律另有規定外，無待許可，得隨時返回本國
(B)對於恐怖份子出入臺灣地區，得以法律限制之
(C)法律得限制役男之出境
(D)具有雙重國籍之國民，不受憲法遷徙自由之保障

16 下列有關普通法系之敘述，何者錯誤？
(A)澳洲及紐西蘭屬於普通法系國家
(B)普通法系通常以法院判決為重心
(C)普通法系又稱海洋法系
(D)普通法系發源於美國

17 甲受僱於丙公司，公司之直屬主管乙對其經常性騷擾，因為申訴無門，憤而自行辭職，並向臺北市勞動局提出申訴，丙遭受處罰不服，下列敘述何者為正確？
(A)甲已離職，丙非其雇主，故無性騷擾防治義務
(B)甲在職期間，丙無從知悉乙有對甲性騷擾之事，故無防治義務
(C)縱使甲已離職，丙仍有採取必要措施之義務
(D)丙有使甲復職之義務

18 下列有關消費者保護團體之敘述，何者錯誤？
(A)消費者保護團體，以社團法人或財團法人為限
(B)消費者保護團體，得接受消費者申訴，但不得調解消費爭議
(C)消費者保護團體，得處理消費爭議，亦得提起消費訴訟
(D)消費者保護團體，得建議政府採取適當之消費者保護立法或行政措施

19 有關我國勞工保險條例對於老年給付之規定，下列敘述何者錯誤？
(A)年滿 60 歲，保險年資合計滿 15 年者，請領老年年金給付
(B)年滿 60 歲，保險年資合計未滿 15 年者，請領老年一次金給付
(C)請領老年給付者，不用辦理離職退保
(D)老年給付之請領年齡，將來預計提高至 65 歲

20 下列何種情形並不適用刑法第 134 條準瀆職罪？
(A)交通員警對於不服從其指揮交通者，予以毆傷
(B)員警離勤後偶遇情敵，持警用手槍予以殺害
(C)環保局人員於進行工廠污水設施稽核時，竊取該工廠內之物品
(D)法警於押解人犯時，對人犯佯稱可代為活動而減刑，進行詐騙

21 下列何者非刑法上作為犯的故意？
(A)不確定故意
(B)確定故意
(C)事後故意
(D)擇一故意

22 民法有關婚約的規定，下列敘述何者正確？
(A)訂定婚約後應至戶政機關登記
(B)訂定婚約後，如一方不履行時，得訴請法院強迫履行
(C)雙方當事人均有過失而解除婚約者，彼此就解除婚約所受財產上損害，得主張過失相抵
(D)因訂定婚約而為贈與者，當事人之一方縱使就婚約解除有過失，仍得請求他方返還贈與物

23 有關權利能力之敘述，下列敘述何者錯誤？
(A)人之權利能力，始於出生，終於死亡
(B)非法人之團體，設有代表人或管理人者，在實體法上無權利能力
(C)植物人雖然活著，但不具有權利能力
(D)胎兒以將來非死產者為限，關於其個人利益之保護，視為既已出生

24 關於請求減少金錢之給付，下列何者無須聲請法院為之？
(A)乘他人之急迫，使其為財產上給付之約定，依當時情形顯失公平
(B)契約成立後，情事變更，非當時所得預料，依原有效果顯失公平
(C)出賣人應負物之瑕疵擔保責任，買受人請求出賣人減少買賣價金
(D)不動產之不定期租賃，承租人因不動產價值下降，請求減少租金

25 為實現公益而限制人民權利，應盡可能採取侵害較小之手段，此為何種法律原則之要求？
(A)比例原則 (B)信賴保護原則 (C)法律保留原則 (D)公益原則

26 依司法院解釋，下列何者屬於憲法保留之事項？
(A)納稅義務 (B)對人民身體自由之逮捕拘禁程序
(C)服兵役義務 (D)剝奪人民生命

27 下列何種考試，非屬憲法「應考試權」保障之範圍？
(A)公務人員初等考試 (B)公務人員特種考試司法人員考試
(C)專門職業及技術人員高等考試會計師考試 (D)大學碩士班入學考試

28 為避免法律條文重複而謀立法之便宜起見，明定某種事項應引用與其類似事項之規定，係屬下列何者？
(A)類推 (B)準用 (C)推定 (D)視為

29 關於自治法規之位階與效力，下列敘述何者錯誤？
(A)自治條例與中央機關發布之行政規則牴觸者，無效
(B)自治規則與憲法、法律、基於法律授權之法規或上級自治團體自治條例牴觸者，無效
(C)委辦規則與憲法、法律、中央法令牴觸者，無效
(D)地方立法機關得訂定自律規則，自律規則與憲法、法律、中央法規或上級自治法規牴觸者，無效

30 下列何者為行政命令？
(A)流域綜合治理特別條例 (B)多層次傳銷管理法
(C)民法 (D)商品檢驗標識使用辦法

31 People with _____ dispositions recover quickly from disappointment.
(A)effective (B)elastic (C)rigid (D)reluctant

32 Actor Pierce Brosnan may play the deadly super boy in the movies, but in real life he is a _____ father and a loving husband.
(A)devastated (B)deserved (C)desperate (D)devoted

33 Given the lack of printing, stocking and shipping costs for ebooks, the prices for ebooks should be less expensive and more _____ to the readers.
(A)entertaining (B)affordable (C)costly (D)amiable

34 After searching for his lost father for many years, Jeffery can _____ go to America to meet up with his father.
(A)eventually (B)essentially (C)extremely (D)enormously

35 The Beatles were an _____ band. They created some of the most brilliant albums in music history.
(A)amazing (B)envious (C)intimate (D)organic

36 _____ by the sun and the wind, the woman has lost the red from her cheeks and lips.
(A)Weathered (B)Blessed (C)Harvested (D)Detected

37 A toddler was admitted to the emergency _____ with a wound in his chest.
(A)ward (B)engagement (C)drain (D)isolation

38 The best currency exchange deals are given at the private bureaus around town, which don't charge _____.
(A)bribery (B)commission (C)fraud (D)suspicion

請依下文回答第 39 題至第 41 題：

Leonardo da Vinci spent many unfruitful years, __39__ his first stay in Milan and his second period in Florence, experimenting with a flying machine. The attempt to support and move the human body in the air __40__ because, in the absence of an internal combustion engine, Leonardo could not create mechanisms of propulsion capable of providing the necessary upward lift. Nevertheless, based on this understanding of air currents pressure, and resistance, he __41__ designs for machines that anticipated the modern glider, parachute, and helicopter. Related to these studies were notes concerning the cosmos, later developed by Galileo.

39 (A)up (B)during (C)for (D)due to
40 (A)remained (B)paid off (C)fell (D)failed
41 (A)came up with (B)bumped into (C)burst into (D)plugged in

請依下文回答第 42 題至第 45 題：

There are thousands of species of animals in the Amazon rainforest, each colored __42__. Most rainforest animals use their colors for __43__. Some animals use color to protect themselves from their predators. An example is the green iguana. Young iguanas are bright green and hide among the bright green lower leaves of the trees where they live. As they get older, their colors become duller. Older iguanas live higher in trees, where the colors all around are __44__. Other animals are predators which use color to hide from their prey. The boa constrictor snake is a good __45__. The emerald boa is green and white, so it can easily hide in the leaves. A boa hides in a tree and waits for a bird to fly by. When one does, the boa grabs the bird from the air and then squeezes it to death before eating it.

42 (A)similarly (B)differently (C)quickly (D)negatively
43 (A)mating (B)hunting (C)survival (D)reproduction
44 (A)less bright (B)less dull (C)even brighter (D)even duller
45 (A)prey (B)example (C)character (D)species

請依下文回答第 46 題至第 50 題：

The feeling that clouds and rain seem more likely to occur on weekends may be more than just a myth. Weekend weather does differ from weekday weather in certain places, according to researchers who studied more than 40 years of daily temperature readings from 10,000 weather stations worldwide. In their study, the researchers focused on temperature differences between daytime highs and nighttime lows. This difference measurement is called the diurnal temperature range, or DTR.

Part of the study involved 660 weather stations in the continental United States. At more than 230 of these sites, the researchers found that the average DTR for Saturday, Sunday, and Monday was different from the average DTR for Wednesday, Thursday, and Friday. Although the difference was small—only several tenths of a Celsius degree, the pattern was striking enough to make the scientists take notice. That is, the DTR changes on a 7-day cycle.

This sort of weekly rise and fall doesn't line up with any natural cycles, the researchers say. Instead, it is the human activities—possibly air pollution caused by those activities—that are responsible for these weather effects. For example, tiny particles in the polluted air could effect the amount of cloud cover, which would in turn affect daily temperatures. Accordingly, tiny windborne particles from the western part of the United States, generated on weekdays, might first affect weather close to home in the southwest, and then later influence mid-western weather. So, stop feeling like the weekend weather is out to get us. It simply has a lot do with which way the wind blows and where it comes from.

46 According to the passage, which of the following is true about weekend weather?
(A)It has its own highs and lows.
(B)The nights are cooler on weekends.
(C)It gets warmer as the week progresses.
(D)The conditions remain the same all week long.

47 How did the researchers conduct their research?
(A)Visiting weather stations around the world.
(B)Gathering weather forecasts from TV stations.
(C)Studying the weather data recorded around the world.
(D)Collecting the myths passed down through generations.

更多鐵路考試科目的歷屆題庫
立即上網搜尋“鐵路歷屆考古題懶人包”
高鋒公職補習班整理
Line@帳號：@gaofeng
連絡電話：07-236-7296

48 In what way can the finding of the research be considered important?
(A)It helps us better understand what DTR means.
(B)It provides evidence of human impact on climate.
(C)It shows how mysterious natural cycles are.
(D)It explains why temperature drops when night comes.

49 According to the passage, what would the weather be like on a normal Monday?
(A)Similar to that of the following week.
(B)Similar to that of the previous weekend.
(C)Different from that of the following weekend.
(D)Different from that of the previous weekend.

50 Which of the following is the best title for the passage?
(A)Never Trust the Weather Forecast.
(B)An Open Debate Over the Weekend Effect.
(C)Climate Change and Global Warming.
(D)Weekend Weather Is Really Different.

測驗式試題標準答案

考試名稱：105年公務人員特種考試警察人員考試、105年公務人員特種考試一般警察人員考試及105年特種考試交通事業鐵路人員考試

類科名稱：各類科

科目名稱：法學知識與英文（包括中華民國憲法、法學緒論、英文）（試題代號：2801）

更多鐵路考試科目的歷屆題庫
立即上網搜尋“鐵路歷屆考古題懶人包”
高鋒公職補習班整理
Line@帳號：@gaofeng
連絡電話：07-236-7296

單選題數：50題　　單選每題配分：2.00分

複選題數：　　複選每題配分：

標準答案：

題號	第1題	第2題	第3題	第4題	第5題	第6題	第7題	第8題	第9題	第10題
答案	A	D	C	D	A	D	D	A	D	B

題號	第11題	第12題	第13題	第14題	第15題	第16題	第17題	第18題	第19題	第20題
答案	D	D	C	D	D	D	C	B	C	B

題號	第21題	第22題	第23題	第24題	第25題	第26題	第27題	第28題	第29題	第30題
答案	C	D	C	C	A	B	D	B	A	D

題號	第31題	第32題	第33題	第34題	第35題	第36題	第37題	第38題	第39題	第40題
答案	B	D	B	A	A	A	A	B	B	D

題號	第41題	第42題	第43題	第44題	第45題	第46題	第47題	第48題	第49題	第50題
答案	A	B	C	A	B	A	C	B	B	D

題號	第51題	第52題	第53題	第54題	第55題	第56題	第57題	第58題	第59題	第60題
答案										

題號	第61題	第62題	第63題	第64題	第65題	第66題	第67題	第68題	第69題	第70題
答案										

題號	第71題	第72題	第73題	第74題	第75題	第76題	第77題	第78題	第79題	第80題
答案										

題號	第81題	第82題	第83題	第84題	第85題	第86題	第87題	第88題	第89題	第90題
答案										

題號	第91題	第92題	第93題	第94題	第95題	第96題	第97題	第98題	第99題	第100題
答案										

備　　註：

105年公務人員特種考試警察人員、一般警察人員考試及105年特種考試交通事業鐵路人員考試試題

代號：80660

全一張（正面）

更多鐵路考試科目的歷屆題庫
立即上網搜尋“鐵路歷屆考古題懶人包”
高鋒公職補習班整理
Line@帳號：@gaofeng
連絡電話：07-236-7296

考 試 別：鐵路人員考試
等　　別：員級考試
類 科 別：機械工程
科　　目：機械設計概要
考試時間：1 小時 30 分

座號：＿＿＿＿＿＿＿＿

※注意：㈠可以使用電子計算器。
㈡不必抄題，作答時請將試題題號及答案依照順序寫在試卷上，於本試題上作答者，不予計分。

一、試繪出五種幾何公差之符號，並說明其意義。（15 分）

二、如下圖 A、B、C 三個不等直徑的軸長度分別量出為 a = 40.0±0.5，b = 60.0±0.3 及 c = 100.0 ± 0.8 。請算出總長 d 及公差。如果要控制總長 d 在 1.0 公差範圍內，則你會如何做？（15 分）

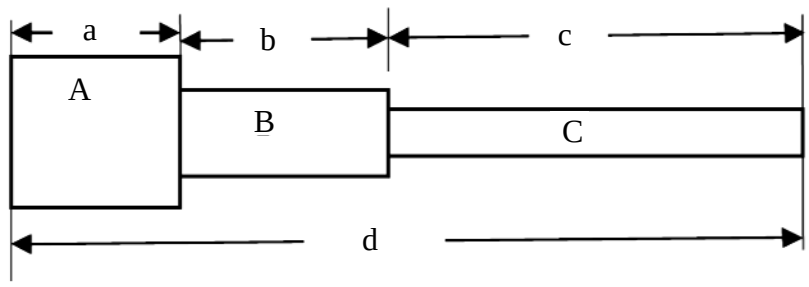

三、如下圖的軸系，A 及 B 為軸承而 F 以 45 度角作用在軸上，L=1,000 mm，F=100 kg，軸徑為 50 mm。試找出 A 及 B 之反作用力（A 可承受徑向力而 B 承受徑向及軸向力），並計算最大的彎矩力在何處及最大的應力為何？（20 分）

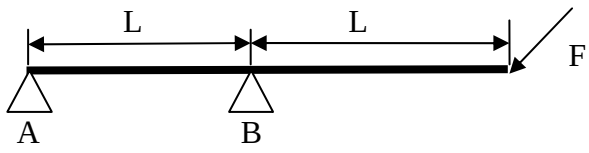

四、一圓盤離合器摩擦環內徑 100 mm，外徑 400 mm，摩擦係數 0.3，摩擦環轉速 120 m/min。若摩擦材料能承受的最大壓力為 1 kg/cm^2，則此離合器最大能制動多大的扭矩？最大的軸向推力是多少？（25 分）

（請接背面）

105年公務人員特種考試警察人員、一般警察人員考試及105年特種考試交通事業鐵路人員考試試題　代號：80660　全一張（背面）

考 試 別：鐵路人員考試
等　　別：員級考試
類 科 別：機械工程
科　　目：機械設計概要

更多鐵路考試科目的歷屆題庫
立即上網搜尋“鐵路歷屆考古題懶人包”
高鋒公職補習班整理
Line@帳號：@gaofeng
連絡電話：07-236-7296

五、如下圖之裝置，滑動軸承軸頸直徑為 20 mm，軸承材料能承受最大之壓力為 6 MPa，試算出各軸承之長度為何，才能承受皮帶輪作用在軸上 2,000 kg 的力。L1=800 mm 且 L2=200 mm。（25 分）

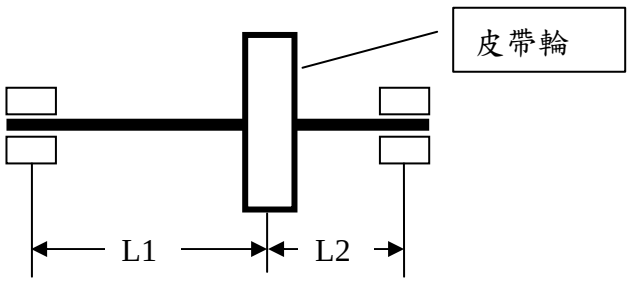

105年公務人員特種考試警察人員、一般警察人員考試及105年特種考試交通事業鐵路人員考試試題　代號：80640　全一頁

考 試 別：鐵路人員考試
等　　別：員級考試
類 科 別：機械工程
科　　目：機械製造學概要
考試時間：1 小時 30 分　座號：＿＿＿＿＿＿＿＿

更多鐵路考試科目的歷屆題庫
立即上網搜尋“鐵路歷屆考古題懶人包”
高鋒公職補習班整理
Line@帳號：@gaofeng
連絡電話：07-236-7296

※注意：㈠禁止使用電子計算器。
㈡不必抄題，作答時請將試題題號及答案依照順序寫在試卷上，於本試題上作答者，不予計分。

一、試說明何謂砂輪的等級及結構，並以 51-A-36-L-5-V-23 的砂輪標記為例，說明此砂輪的等級（wheel grade）及結構（wheel structure），另分別說明此砂輪標記中，每一項之含義。（20 分）

二、在衝壓工作中，試說明何謂下料（blanking）。當在下料操作過程中，發現下料後之板材有過大的毛刺（burr，又稱毛邊）問題時，試分別說明出現此毛刺的可能原因及如何解決此問題。（20 分）

三、試說明壓鑄法（die casting）可分成那兩種？試分別敘述其特點及適用之合金材料，並說明壓鑄法為何可製出最小之鑄件。（20 分）

四、金屬粉末比相同的金屬昂貴，因此粉末冶金僅在一定範圍內的應用才有競爭力，試說明粉末冶金的優點及適合以粉末冶金生產的產品。（20 分）

五、試說明電子束及雷射束焊接凌駕電弧焊接之優勢，並舉例說明之。（20 分）

105年公務人員特種考試警察人員、一般警察人員考試及105年特種考試交通事業鐵路人員考試試題　代號：80630　全一張（正面）

考 試 別：鐵路人員考試
等　　別：員級考試
類 科 別：機械工程
科　　目：機械原理概要
考試時間：1 小時 30 分　座號：_____

更多鐵路考試科目的歷屆題庫
立即上網搜尋“鐵路歷屆考古題懶人包”
高鋒公職補習班整理
Line@帳號：@gaofeng
連絡電話：07-236-7296

※注意：㈠可以使用電子計算器。
㈡不必抄題，作答時請將試題題號及答案依照順序寫在試卷上，於本試題上作答者，不予計分。

一、如圖所示之滑輪系統，假設滑輪重量不計，且無摩擦。若所懸掛物體之重量分別為 $W_A = 10$ kg、$W_B = 20$ kg，則物體 B 之加速度為何？（20 分）

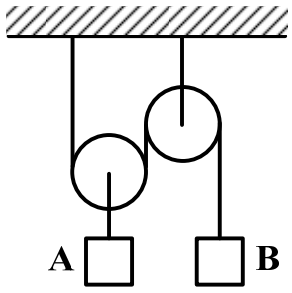

二、使用直徑 100 mm 的鋼軸，轉速為 250 rpm，傳達 90 公制馬力（PS），若植入鍵的寬及高的尺寸分別為 28 mm × 18 mm，鍵的材料為鋼，其容許剪應力（Allowable Shear Stress）為 4.6 kg/mm^2，試求此時軸傳動之：
㈠扭矩（Torque）（kg·m）。（8 分）
㈡作用在鍵之剪力（kg）。（5 分）
㈢若安全係數取 2，則鍵之最短長度（mm）。（7 分）

三、試說明皮帶傳動具有之優、缺點各為何？（20 分）

四、如圖所示，繩索與輪間摩擦不計，其他接觸面之靜摩擦係數各為 $\mu_1 = 0.3$、$\mu_2 = 0.1$、$\mu_3 = 0.2$，則 F 需要多少力才可拉動？（20 分）

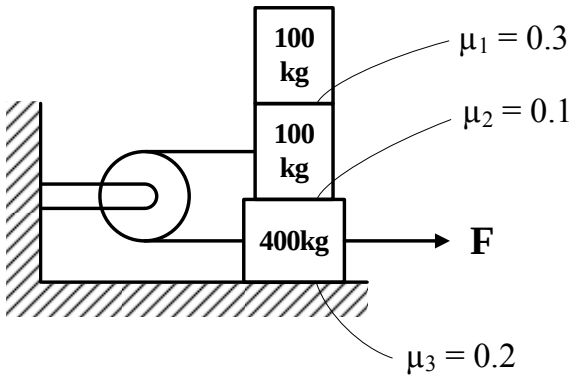

（請接背面）

105年公務人員特種考試警察人員、一般警察人員考試及105年特種考試交通事業鐵路人員考試試題　代號：80630　全一張（背面）

考 試 別：鐵路人員考試
等　　別：員級考試
類 科 別：機械工程
科　　目：機械原理概要

五、如圖所示，三根從動軸 F_1，F_2，F_3 由轉速 3600 rpm 順時針方向之主動軸 D 來帶動，求各從動軸 F_1，F_2，F_3 的回轉數及方向。各齒輪的齒數 A = 20、B = 60、C = 24、E = 36、G = 40、H = 30、J = 50。（20 分）

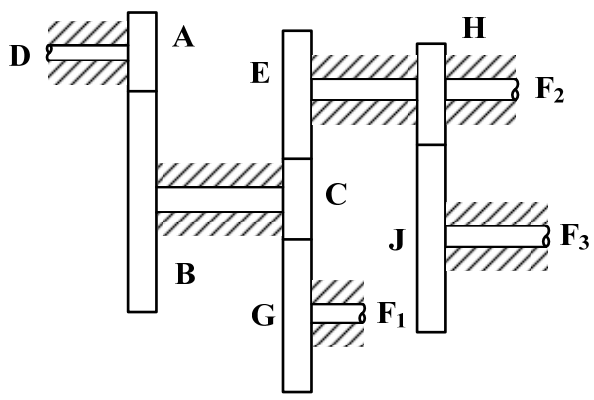

更多鐵路考試科目的歷屆題庫
立即上網搜尋“鐵路歷屆考古題懶人包”
高鋒公職補習班整理
Line@帳號：@gaofeng
連絡電話：07-236-7296

105年公務人員特種考試警察人員、一般警察人員考試及105年特種考試交通事業鐵路人員考試試題　代號：80650　全一張（正面）

考 試 別：鐵路人員考試
等　　別：員級考試
類 科 別：機械工程
科　　目：機械力學概要
考試時間：1 小時 30 分　　座號：＿＿＿＿＿＿＿＿

更多鐵路考試科目的歷屆題庫
立即上網搜尋“鐵路歷屆考古題懶人包”
高鋒公職補習班整理
Line@帳號：@gaofeng
連絡電話：07-236-7296

※注意：㈠可以使用電子計算器。
㈡不必抄題，作答時請將試題題號及答案依照順序寫在試卷上，於本試題上作答者，不予計分。

一、梯形體 A、圓盤 B 及 C 置放在長方形溝槽中如下圖所示，所有接觸面均為光滑。
㈠設 A、B 及 C 之質量分別為 m_A、m_B 及 m_C。試分別繪出 A、B 及 C 之自由體圖（Free Body Diagram）。（9 分）
㈡如 A、B 及 C 之質量分別為 $m_A = 0$ kg、$m_B = m_C = 5$ kg，長方形溝槽寬度為圓盤半徑 3 倍，試求圓盤 C 各接觸點上的反作用力。（11 分）

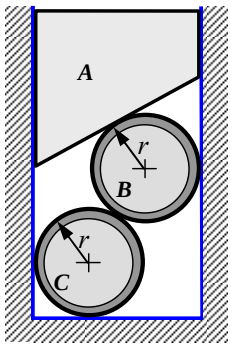

二、下圖為一皮帶傳動的示意圖，驅動輪直徑為 25 cm，從動輪直徑為 10 cm，兩輪圓心距離為 45 cm，所有接觸面的靜摩擦係數為 0.2，驅動輪的轉速為每分鐘 120 轉，皮帶的最高容許張力為 1 kN。
㈠忽略皮帶質量，試分別畫出驅動輪側及從動輪側皮帶的自由體圖（Free Body Diagram）。（10 分）
㈡試求從動輪轉速及此傳動系統最高可傳遞的功率。（10 分）

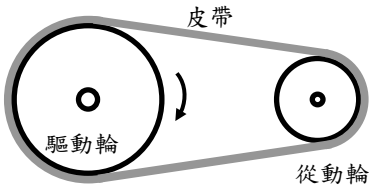

三、剛性之 T 形從動桿 AB 與一三角形楔子的斜面恆保持接觸，楔子正以 1 m/s 之速度及 1 m/s^2 之加速度往左移動，試求從動桿 A 點速度及加速度。（20 分）

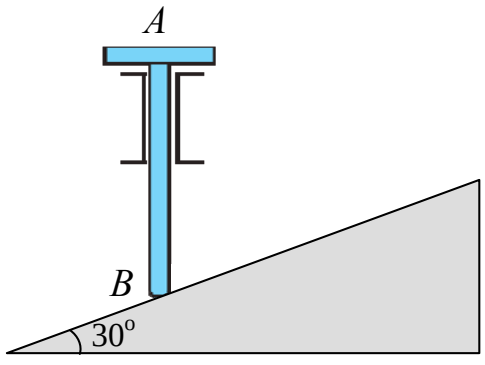

（請接背面）

考 試 別：鐵路人員考試
等　　別：員級考試
類 科 別：機械工程
科　　目：機械力學概要

四、鋼棒 ABC 在 A 點以光滑插銷固定，AB 及 BC 長度分別為 50 cm 及 30 cm，PC、QB 為兩根半徑 2 mm 之鋼索，鋼索之楊氏係數為 200 GPa，降伏強度為 500 MPa，未受力下長度為 50 cm，假設鋼棒為剛體，鋼索材料為彈性-完全塑性（即達到降伏點後只變形而應力不再增加），鋼棒受一強度為 f N/m 之均佈力作用如圖所示。試求：

㈠使鋼索 QB 剛好達到降伏之均佈力強度。（10 分）

㈡此時 PC 及 QB 的長度。（10 分）

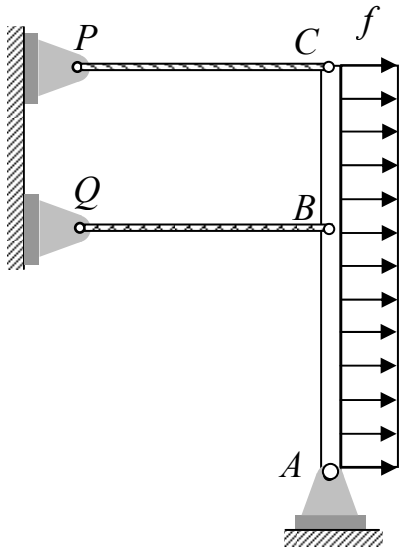

五、圓軸 AB 之半徑為 10 cm，長度為 100 cm，B 端固定到牆壁，軸材料之剪切模數為 80 GPa，剪降伏強度為 250 MPa，圓軸材料為彈性-完全塑性，AB 受扭矩 Γ 作用如圖所示。

㈠設 $\Gamma = 100$ kN·m，則在 A 截面的扭轉角為多少度？（5 分）

㈡讓圓軸 AB 首先出現降伏的扭矩 Γ_y 為多少？當 Γ 持續增加至超出 Γ_y 少許，試繪 B 截面任一半徑上剪應力分佈的示意圖。（9 分）

㈢當 Γ 持續增加至遠超出 Γ_y，圓軸反作用的扭矩不再增加時，試分別繪 A 與 B 截面任一半徑上剪應力分佈的示意圖。（6 分）

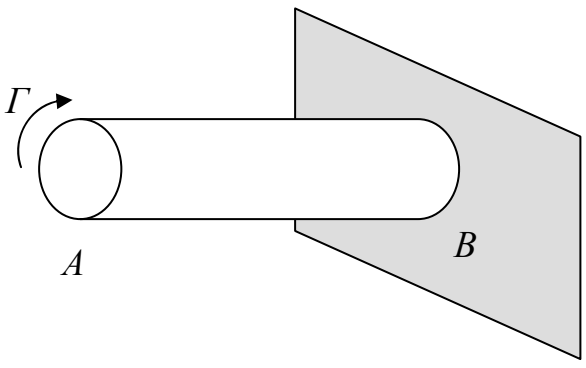

更多鐵路考試科目的歷屆題庫
立即上網搜尋“鐵路歷屆考古題懶人包”
高鋒公職補習班整理
Line@帳號：@gaofeng
連絡電話：07-236-7296