100年公務人員特種考試一般警察人員考試、
100年公務人員特種考試警察人員考試及
100年特種考試交通事業鐵路人員考試試題

代號：40110-40310 60110-60210 80110-81210 全一張（正面）

等　　別：四等一般警察人員考試、四等警察人員考試、員級鐵路人員考試
類　　科：各類組別、各類科
科　　目：國文（作文、公文與測驗）
考試時間：2小時　　座號：＿＿＿＿＿＿＿＿

※注意：禁止使用電子計算器。

更多消防考試科目的歷屆題庫
立即上網搜尋“消防考試歷屆考古題”
高鋒公職補習班整理
Line@帳號：@gaofeng
連絡電話：07-236-7296

甲、作文與公文部分：

㈠請以藍、黑色鋼筆或原子筆在申論試卷上由左至右橫式作答，於本試題上作答者，不予計分。
㈡**不得於試卷上書寫姓名或入場證號。**

一、作文：（60分）

不論政府機構或民營企業，對於人才的要求，除了專業知識、解決問題的能力之外，還有做事態度。請以「**值得做的事就值得好好做**」為題，作文一篇，文長不拘。

二、公文：（20分）

試擬內政部函警政署，轉知所屬各警察機關，警察人員執行勤務時如遇新移民或外籍勞工，不得使用歧視性言詞，或警員之間刻意以方言交談，以避免不必要之誤會或衝突。

乙、測驗部分：（20分）

代號：1401

㈠本測驗試題為單一選擇題，請選出一個正確或最適當的答案，複選作答者，該題不予計分。
㈡共10題，每題2分，須用2B鉛筆在試卡上依題號清楚劃記，於本試題或申論試卷上作答者，不予計分。

1. 下列選項「　」中的字音前後相同的是？
(A)信末封「緘」／「弦」外之音　(B)白髮皤「皤」/堅若「磐」石
(C)佳餚美「饌」／「椿」萱並茂　(D)「熠」熠生輝/棄甲「曳」兵
2. 下列文句，完全沒有錯別字的選項是：
(A)執行各項任務須觀察時勢，隨機應變，不能默守成規
(B)不肖商人傷害民眾健康的行為，激起大家的同仇敵慨
(C)演講如能言簡意賅，切中問題核心，必定會大受歡迎
(D)瑞安與合夥人因理念不同，早已分道揚鑣，行同陌路
3. 一吏人犯贓致罪，遇赦獲免。因自誓：「以後再接人錢財，手當生惡瘡。」未久，有一人訟者，饋鈔求勝。吏思立誓之故，難以手接。頃之，則思曰：「你既如此殷勤，且權放在我靴筒裏。」
最適合用以評論上文吏人的選項是：
(A)三思後行　(B)本性難移　(C)信守誓言　(D)通權達變
4. 下列文句，排列順序最恰當的選項是：
力不足以勝之，則避而不爭；
甲、不求幸勝
乙、又長慮深思而不盡其力
丙、力足以勝之
丁、不求過勝
此其所以終勝歟？
(A)甲乙丙丁　(B)乙丁甲丙　(C)丙乙甲丁　(D)丁甲乙丙

（請接背面）

100年公務人員特種考試一般警察人員考試、
100年公務人員特種考試警察人員考試及
100年特種考試交通事業鐵路人員考試試題

代號：40110-40310
60110-60210
80110-81210

全一張（背面）

等　　別：四等一般警察人員考試、四等警察人員考試、員級鐵路人員考試
類　　科：各類組別、各類科
科　　目：國文（作文、公文與測驗）

更多消防考試科目的歷屆題庫
立即上網搜尋“消防考試歷屆考古題”
高鋒公職補習班整理
Line@帳號：@gaofeng
連絡電話：07-236-7296

5.請問下列那個選項中所描寫的古代詩人與其他選項不同？
(A)面容枯槁，身上長滿青苔/那提著一頭濕髮而行吟江邊的人/是你嗎
(B)你奮身一躍，所有的波濤/汀芷浦蘭流芳到現今/亦何須招魂招亡魂歸去/你流浪的詩族詩裔
(C)愛國/下午兩點，太陽七十度傾斜/汨羅在同學的朗讀裡涸竭/課本有空白地方，我試著演算：【懷才不遇×愛國÷投江】
(D)車子已開出成都路／猶聞浣花草堂的吟哦不絕／再過去是白帝城，是兩岸的猿嘯／從巴峽而巫峽心事如急流的水勢／一半在江上／另一半早已到了洛陽／當年拉縴入川是何等慌亂悽惶／於今閑坐船頭讀著峭壁上的夕陽

6.「天下莫柔弱於水，而攻堅強者莫之能勝。」（《老子》78 章）關於這段話的詮釋，最適當的選項是：
(A)剛柔相濟，不偏不倚才能成就大事
(B)有人打你的右臉，連左臉也轉過來由他打
(C)裝傻示弱可以搏取同情，凡事逞強則讓人反感
(D)至柔的水日積月累，所發揮的力量勝過任何堅硬的兵器

7.下列那個選項「 」中的詞語使用不當？
(A)基於「保護消費者權益」，網路下載音樂或影片是不被允許的
(B)這家飯店依據「使用者付費」的原則，向撥打國際電話的旅客收取電信費用
(C)我們應破除精神疾病的「污名化」，讓人知道精神患者也可以過健康而快樂的人生
(D)某些電視台向商家收費，以新聞為名在節目中為該商家廣告，這種「置入性行銷」手法頗受爭議

8.北人生而有不識菱者，仕於南方，席上啖菱，併殼入口。或曰：「啖菱須去殼。」其人_____，曰：「我非不知，併殼者欲以清熱也。」問者曰：「北土亦有此物否？」答曰：「前山後山，何地不有！」
上文最適合填入____的選項是：
(A)自護所短　(B)見多識廣　(C)注重養生　(D)飢不擇食

請依下文回答第 9.題至第 10.題：

河之魚，有豚其名者。游於橋間，而觸其柱，不知遠去。怒其柱之觸己也，則張頰植鬣，怒腹而浮於水，久之莫動。飛鳶過而攫之，磔其腹而食之。（蘇軾〈二魚說・河之魚〉）

9.「怒腹而浮於水」中的「怒」，意義與下列何者最相近？
(A)秦明「怒」氣衝天，大驅兵馬投西邊來
(B)共工氏與顓頊爭為帝，「怒」而觸不周之山
(C)爭之切，則激其君之「怒」心而堅其自用之意
(D)鵬之背，不知其幾千里也；「怒」而飛，其翼若垂天之雲

10.關於河豚的反應與遭遇，下列評論，最不適合的選項是：
(A)不知罪己　(B)妄肆其怒　(C)天外飛來橫禍　(D)好游而不知止

測驗式試題標準答案

考試名稱：１００年公務人員特種考試一般警察人員考試、公務人員特種考試警察人員考試及特種考試交通事業鐵路人員考試

更多消防考試科目的歷屆題庫
立即上網搜尋“消防考試歷屆考古題”
高鋒公職補習班整理
Line@帳號：@gaofeng
連絡電話：07-236-7296

類科名稱：各類科

科目名稱：國文（作文、公文與測驗）（試題代號：1401）

題　　數：10題

標準答案：

題號	01	02	03	04	05	06	07	08	09	10
答案	D	C	B	C	D	D	A	A	D	C

題號										
答案										

題號										
答案										

題號										
答案										

題號										
答案										

備　　註：

100年公務人員特種考試一般警察人員考試、100年公務人員特種考試警察人員考試及100年特種考試交通事業鐵路人員考試試題

等　　別：四等一般警察人員考試
類　　科：各類組別
科　　目：英文
考試時間：1小時　　座號：_____

更多消防考試科目的歷屆題庫
立即上網搜尋“消防考試歷屆考古題”
高鋒公職補習班整理
Line@帳號：@gaofeng
連絡電話：07-236-7296

※注意：㈠本試題為單一選擇題，請選出一個正確或最適當的答案，複選作答者，該題不予計分。
㈡本科目共50題，每題2分，須用2B鉛筆在試卡上依題號清楚劃記，於本試題上作答者，不予計分。
㈢禁止使用電子計算器。

1 The search engine gives the user easy _____ to the required information.
(A) accuse (B) acceptance (C) access (D) accent

2 Tom's colleagues threw a _____ party for him the day before he officially retired. They wanted to show how much they would miss him.
(A) commencement (B) farewell (C) graduation (D) welcome

3 His novel was _____ by all the major publishers. Finally, a small publisher printed it and it became a best seller.
(A) turned down (B) signed up (C) run down (D) put up

4 Little kids begin learning their mother tongue by _____ what they hear around them.
(A) commenting (B) meditating (C) imitating (D) eliminating

5 My brother is very _____; he won't give up easily.
(A) persistent (B) comparative (C) conscious (D) obscure

6 The exact number of the audience is still unknown, but it is _____ that there are around 10,000 people in the theater right now.
(A) eliminated (B) constituted (C) illumined (D) estimated

7 Keep the _____ card after you buy some appliances. You need to show it if repairs are necessary.
(A) insurance (B) bargain (C) description (D) warranty

8 For the sake of health, many people have dramatically reduced the amount of red meat they _____.
(A) consume (B) consult (C) constitute (D) construct

9 Though unwilling to follow his father's footsteps, Jason still _____ the family business when his father passed away.
(A) took back (B) took out (C) took off (D) took over

10 Snow _____ more solar radiation than liquid water. Therefore, don't forget to protect your eyes when you go skiing.
(A) reflects (B) remarks (C) resembles (D) restores

11 The _____ of the theory is still being questioned since a number of researchers disagree with its main argument.
(A) circumcision (B) infection (C) validity (D) community

12 You could not _____ all of your readings the night before the exam. You had better start to prepare for the test at least a week earlier.
(A) jam (B) squeeze (C) place (D) cram

13 The snow _____ on the roads makes driving an extreme hazard for people rushing to work in the morning.
(A) accumulation (B) attribution (C) attachment (D) accomplishment

14 According to the new tax laws, your tax will increase _____ your income. The more money you make, the higher your tax is going to be.
(A) in contrast to (B) in proportion to (C) in spite of (D) in violation of

15 Many companies _____ e-mails sent out by their employees. Is it OK for employers to check on their employees like this?
(A) sponsor (B) monitor (C) supervise (D) advise

16 Parents should have _____ rules for their children. These rules should not change according to parents' mood.
(A) consistent (B) fluent (C) convenient (D) insistent

17 Lillian is interested in applying for a _____ position in Taipei 101 Shopping Mall.
(A) portable (B) severe (C) blank (D) vacant

18 Joseph is a man of great _____. Once he has made up his mind, no one can change it.
(A) eagerness (B) sensibility (C) determination (D) intensity

19 The United Nations made an _____ for help from all over the world after the earthquake.
(A) approach (B) appeal (C) approval (D) apology

20 In order to prevent casualties, all the residents in the village were _____ before the typhoon.
(A) compelled (B) recovered (C) isolated (D) evacuated

21 We have been _____ of the law firm for many years and are satisfied with the legal services provided.
(A) clients (B) agents (C) executives (D) experts

22 She claims to be an advocate of animal rights. _____, she is always wearing fur and carrying a crocodile-skin purse.
(A) Precisely (B) Suspiciously (C) Ironically (D) Readily

23 _____ the doctor's warning, he still worked overtime to earn a living.
(A) While (B) Though (C) In spite of (D) As for

24 _____ I did not like her at first, she ended up becoming my best friend.
(A) If (B) When (C) Since (D) Although

25 Academic performance should not be _____ purely by examination results, which concern only a limited aspect of learning.
(A) arranged (B) measured (C) developed (D) improved

26 Jim is very _____ and dynamic; he enjoys physical activities and you can seldom see him stay still for more than ten minutes.
(A) pleased (B) energetic (C) sensitive (D) inactive

27 When there is no _____, you had better compromise; otherwise, you might be caught at a deadlock.
(A) obstacle (B) opponent (C) alternative (D) subordination

28 At first I didn't find her annoying, but after a while her behavior began to _____ me.
(A) replace (B) irritate (C) confirm (D) oppose

29 The escaping criminal _____ himself as an old security guard, so the police failed to recognize him at first sight.
(A) fed (B) disguised (C) switched (D) advanced

30 She could not concentrate when phone calls or visitors kept interrupting her thoughts, so she took a _____ walk along the river, thinking over her career plan.
(A) solitary (B) skeptical (C) definite (D) discreet

31 Because the blood _____ to supply enough oxygen to his brain, he feels dizzy quite often.
(A) begins (B) fails (C) pays (D) flows

32 He moved to the countryside as soon as he retired. However, he found himself unable to _____ to country life because it was not so convenient as living in the city.
(A) apply (B) adjust (C) appeal (D) amount

33 Jenny: Where did you get your hair done? It looks so stylish.
Lilly: _____ By the way, I highly recommend the hairstylist called Paul.
Jenny: Thanks. I'll sure go take a look.
(A) Because my hair is too long. (B) I trimmed my hair last Tuesday.
(C) Oh, I went by taxi. (D) Down the corner. Two blocks away from here.

34 Ken: I have two tickets to the basketball game tonight. Would you like to go?
Tim: _____
Ken: Why can't you go?
Tim: I've got to hand in a 10-page report tomorrow morning and I'm still working on it.
(A) What a good idea! (B) Are you inviting me? (C) I can hardly wait. (D) I wish I could.

35 Sam: Would you like to go swimming with me?

Jane: _____ I think I'm getting a cold.

(A) Sure thing. (B) Yes, thank you. (C) I'd rather not. (D) You're just being polite.

36 Customer: I'm looking for a portable CD player.

Salesgirl: _____

Customer: Hmm. Do you have something a little less expensive?

(A) Yes, madam. Our CD players are locally manufactured.

(B) Well, that depends. Some are expensive.

(C) How much do you have?

(D) Well, this one is good value. It costs NT$6,500.

37 Sam: What kept you so long? I've been waiting for an hour.

Nancy: _____

Sam: I hope we can catch the flight.

(A) I was caught in the traffic jam. (B) It's a matter of time.

(C) You can look it up yourself. (D) I'd like to make an appointment.

38 Man: Officer! Wait, officer! That's my car!

Police: Oh, it is? Then I won't need a tow truck.

Man: No! _____

Police: Good. It's illegal to park beside a fire hydrant.

(A) Please don't give me a ticket! (B) I'll move it right away!

(C) I was only gone for a minute. (D) There wasn't anywhere else to park.

請回答第 39 題至第 43 題：

For many years in the United States, most undergraduate students were 18 to 22 years old. They attended college full-time, lived in a dormitory on campus, and expected many "extras" from their colleges, not just classes. But things began to change in the 1970s and are very different now. Today, these "traditional" students are less than one-quarter of all college students. These days the nontraditional students are the majority; they are different from traditional undergraduates in several ways. They are older. Many attend college part-time because they have families and jobs. Most live off campus, not in dorms. These nontraditional students don't want the extras that colleges usually offer. They aren't interested in the sports, entertainment, religious groups, and museums that are part of most US colleges. They want mainly good-quality classes, day or night, at a low cost. They also hope for easy parking, access to information technology, and polite service. Both time and money are important to them.

Psychological tests reflect different learning styles in this new student population, too. Each person has a certain learning style, and about 60 percent of the new students these days prefer the sensing style. This means that they are very practical. They prefer a practice-to-theory method of learning, which is experience first and ideas after that. They often have difficulty with reading and writing and are unsure of themselves. Most of these students are attending college because they want to have a good job and make a lot of money.

39 What is the best title for this passage?

(A) The Rise and Fall of Universities in the US (B) Changes in Campus Life

(C) Current College Reform (D) Getting a Good Job after College

40 What is NOT mentioned as the difference between traditional and nontraditional students?
(A) Age.
(B) Learning style.
(C) Attitude toward extracurricular activities.
(D) Political ideology.

41 What is meant by "sensing style" of learning for nontraditional students?
(A) They love abstract ideas.
(B) They prefer theoretical training.
(C) They value practical learning.
(D) They have a good sense of humor.

42 Which of the following is true about the nontraditional students?
(A) They are eager to attend the extras provided by their colleges.
(B) They are mostly single.
(C) They come from different countries.
(D) They are the majority in the college nowadays.

43 What is the nontraditional students' attitude towards college life?
(A) They are indifferent to class activities.
(B) They care about time and money spent in college.
(C) They are more optimistic than traditional students.
(D) They prefer to learn theories first.

請回答第 44 題至第 46 題：

For careful parents, it is not difficult to detect signs indicating their children are taking drugs. Long before they take drugs, children and adolescents as well give off __44__ indicating they are in depression. There will be tardiness in class, __45__ absence from school, more behavior problems, sudden dropping of old friends, appearing listless and not sleeping well, red eyes, withdrawal from the family, becoming secretive and forgetful, sudden mood changes, etc. As soon as you have found these signs of emotional disturbances and drug taking of your children, you need to __46__ the problem immediately, finding out what is exactly bothering them perhaps with the help of a family counselor or a child psychologist, before things become really serious.

44 (A) symbols (B) signals (C) operations (D) obstacles
45 (A) deceased (B) included (C) increased (D) decreased
46 (A) contribute (B) confront (C) concede (D) condole

請回答第 47 題至第 50 題：

Physical contact is an important factor in an infant's overall development. Infants usually satisfy this very basic need in the course of an ordinary day spent with their parents. The meaningful __47__ between the parents and the infants includes feeding, kissing, bathing, and so forth. __48__, if a baby is neglected or even mistreated by being deprived of a touch, his or her development will suffer on all levels—physical, intellectual, and emotional. Some children have __49__ been known to die from this lack of tactile stimulation; many doctors think that many unexplained "crib deaths" are directly related to lack of touch and its various consequences. Children given up for adoption at a tender age and placed in __50__ run orphanages, children brought up by unaffectionate parents, and children whose parents touch them only to beat them—all these types of children run the risk of never reaching their potential as fully developed adults.

47 (A) contact (B) need (C) factor (D) day
48 (A) After all (B) However (C) Similarly (D) In comparison
49 (A) unless (B) even (C) never (D) just
50 (A) directly (B) fully (C) usually (D) poorly

更多消防考試科目的歷屆題庫
立即上網搜尋"消防考試歷屆考古題"
高鋒公職補習班整理
Line@帳號：@gaofeng
連絡電話：07-236-7296

測驗式試題標準答案

考試名稱：１００年公務人員特種考試一般警察人員考試、公務人員特種考試警察人員考試及特種考試交通事業鐵路人員考試

更多消防考試科目的歷屆題庫
立即上網搜尋“消防考試歷屆考古題”
高鋒公職補習班整理
Line@帳號：@gaofeng
連絡電話：07-236-7296

類科名稱：各類科

科目名稱：英文（試題代號：6401）

題　　數：50題

標準答案：

題號	01	02	03	04	05	06	07	08	09	10	11	12	13	14	15	16	17	18	19	20
答案	C	B	A	C	A	D	D	A	D	A	C	D	A	B	B	A	D	C	B	D

題號	21	22	23	24	25	26	27	28	29	30	31	32	33	34	35	36	37	38	39	40
答案	A	C	C	D	B	B	C	B	B	A	B	B	D	D	C	D	A	B	B	D

題號	41	42	43	44	45	46	47	48	49	50										
答案	C	D	B	B	C	B	A	B	B	D										

題號																				
答案																				

題號																				
答案																				

備　　註：

代號：2402
頁次：4－1

100年公務人員特種考試一般警察人員考試、100年公務人員特種考試警察人員考試及100年特種考試交通事業鐵路人員考試試題

等　　別：四等一般警察人員考試
類　　科：消防警察人員、水上警察人員輪機組
科　　目：法學知識（中華民國憲法概要、法學緒論）
考試時間：1小時　　座號：

更多消防考試科目的歷屆題庫
立即上網搜尋“消防考試歷屆考古題”
高鋒公職補習班整理
Line@帳號：@gaofeng
連絡電話：07-236-7296

※注意：㈠本試題為單一選擇題，請選出一個正確或最適當的答案，複選作答者，該題不予計分。
㈡本科目共50題，每題2分，須用2B鉛筆在試卡上依題號清楚劃記，於本試題上作答者，不予計分。
㈢禁止使用電子計算器。

1 下列何者並非我國五權憲法之特質？
(A)中央集權　(B)權能劃分　(C)地方自治　(D)均權制度

2 依憲法增修條文第10條第3項之規定，國家對於人民之何種事業應扶助並保護其生存與發展？
(A)外資投資事業　(B)中小型經濟事業　(C)大型公共事業　(D)具投資價值之事業

3 「維護婦女人格尊嚴，促進兩性地位之實質平等」之規定見於：
(A)憲法增修條文　(B)憲法第2章人民之權利義務
(C)憲法第13章基本國策　(D)憲法前言

4 依憲法增修條文第10條之規定意旨，國家應肯定何種文化？
(A)宗教文化　(B)多元文化　(C)政黨文化　(D)媒體文化

5 中華民國之國旗定為「紅地，左上角青天白日」係規定於：
(A)憲法增修條文　(B)憲法本文　(C)總統府組織法　(D)以法規命令定之

6 依司法院大法官解釋，大學教學、研究與學習之自由，乃憲法規定之何種自由的保障範圍？
(A)講學　(B)結社　(C)著作　(D)出版

7 依司法院釋字第443號解釋，行政院發布之徵兵規則，委由內政部訂定役男出境處理辦法，限制役男出境，何以構成對人民遷徙自由之違憲限制？
(A)遷徙自由如言論自由，應受絕對保障
(B)僅限制役男出境，有違男女平等原則
(C)限制役男出境，構成對遷徙自由的重大限制，應有法律之明確授權依據
(D)限制役男出境，構成特別犧牲，卻未給予役男適當補償

8 憲法第2章所規定的基本權利保障的條文中，下列何種基本權利，於憲法本文內規定最詳細，而且屬於憲法保留的型態？
(A)言論自由權　(B)人身自由權　(C)宗教自由權集會　(D)結社自由權

9 憲法第15條所明文規定者，下列何者錯誤？
(A)生存權　(B)工作權　(C)生活權　(D)財產權

10 依憲法第24條規定，公務員違法侵害人民的自由或權利，被害人民就其所受的損害，得依下列何者向國家請求賠償？
(A)習慣法　(B)法律　(C)命令　(D)自治法規

11 有關隱私權保障之敘述，下列何者錯誤？
(A)指紋乃重要之個人資訊，受資訊隱私權之保障
(B)臨檢制度之實施，影響人民隱私權甚鉅，應遵守法治國家警察執勤之原則
(C)隱私權乃為不可或缺之基本權利，為憲法所明文列舉之權利
(D)為兼顧個人隱私，法律得對言論自由依其傳播方式為合理之限制

12 依司法院大法官解釋，專利權法規定專利受侵害之專利權人，必須檢附侵害報告，始得提出告訴之情形，係屬對人民訴訟權之不必要侵害，違反下列那一項原則，應屬違憲？
(A)平等原則 (B)比例原則 (C)明確性原則 (D)合理性原則

13 依司法院釋字第 546 號解釋，人民享有擔任依法進用或選舉產生之各種公職、貢獻能力服務公眾之權利，主要係指何項人民之基本權？
(A)財產權 (B)應考試之權 (C)服公職之權 (D)參政權

14 依司法院釋字第 533 號解釋，中央健康保險局與各醫事服務機構締結保險特約後，各醫事服務機構嗣後對爭議案件之審議不服時，應循何途徑爭訟之？
(A)民事訴訟程序 (B)訴願及行政訴訟程序
(C)國家賠償程序 (D)聲請上級主管機關調處

15 依司法院釋字第 401 號解釋，對立法委員院內所爲之言論及表決，對院外不負責任之見解，下列何者正確？
(A)立法委員就其在院內所爲之言論及表決，僅須負民事責任，但無刑事責任
(B)立法委員就其在院內所爲之言論及表決，僅須負刑事責任，但無民事責任
(C)立法委員就其在院內所爲之言論及表決，均無任何民事、刑事、或行政責任
(D)除因違反立法院內部自律規則而受懲戒之行政責任外，立法委員就其在院內所爲之言論及表決，均無任何民事、刑事、或行政責任

16 依憲法增修條文第 8 條之規定，有關立法委員報酬或待遇的敘述，下列何者錯誤？
(A)經法律授權者，立法委員得隨時增加自己的報酬或待遇
(B)得以年度通案調整報酬或待遇
(C)單獨增加立法委員報酬或待遇之規定，應自次屆起實施
(D)應以法律定之

17 依憲法增修條文之規定，立法委員在何種期間，享有不逮捕的特權？
(A)任期中 (B)會期中 (C)就任前 (D)休會期中

18 立法院遇有下列何者情事時，得開臨時會？
(A)總統之咨請 (B)行政院院長之咨請
(C)立法院院長之咨請 (D)司法院大法官之咨請

19 依憲法增修條文第 3 條規定，立法院通過某法律，但行政院認爲窒礙難行，經由法定程序後再送回立法院審議的制度，叫做：
(A)覆議 (B)復議 (C)核可 (D)不信任案

20 下列有關全國不分區立法委員之敘述，何者錯誤？
(A)有婦女當選比例的規定 (B)按政黨得票總數比例方式選出
(C)不因其喪失所由選出之政黨資格而喪失其資格 (D)不得由選舉區之選民以投票方式予以罷免

21 依憲法增修條文，有關省政府之組織，下列敘述何者錯誤？
(A)省設省議會 (B)省設省諮議會
(C)省諮議會議員若干人 (D)省諮議會議員由行政院院長提請總統任命之

22 下列何者非屬監察院的職權？
(A)審計權 (B)質詢權
(C)調查權 (D)受理公職人員財產申報之權

23 考試院關於所掌理事項，得向下列中那一個機關提出法律案？
(A)行政院 (B)立法院 (C)司法院 (D)監察院

24 依憲法規定，憲法法庭由何人組成？
(A)由政黨比例代表，加上社會各界賢達數人，各自一半比例組成
(B)由總統、副總統與五院院長，加上社會各界賢達數人，各自一半比例組成
(C)由總統、副總統、行政院院長與各部會首長及北高兩市市長，加上社會各界賢達數人，各自一半比例組成
(D)由司法院大法官組成

25 下列何者是司法院大法官之職權？
(A)掌理公務員之懲戒 (B)解釋憲法
(C)任命法官 (D)掌理民事、刑事、行政訴訟之審判

26 有關我國憲法之發展，下列何者錯誤？
(A)民國 36 年公布之中華民國憲法深受德國威瑪憲法之影響
(B)中華民國憲法已明文規定自由權、平等權、財產權等人民基本權利之保障
(C)憲法增修條文已明文規定隱私權、新聞自由等人民基本權利之保障
(D)中華民國憲法本文與憲法增修條文皆有基本國策之相關規定

27 有關「法律」與「道德」之敘述，下列何者錯誤？
(A)法律規範以國家公權力爲後盾 (B)法律規範之強制力高於道德規範
(C)行爲雖違反道德規範，未必會違反法律規範 (D)所有的道德規範者皆以法律規範做爲其基礎

28 法律不得牴觸下列何者？
(A)憲法 (B)命令 (C)自治條例 (D)自治規則

29 有關「刑法」之敘述，下列何者正確？
(A)屬公法 (B)屬私法 (C)既屬公法也屬私法 (D)不屬公法也不屬私法

30 下列何者爲普通法與特別法的關係？
(A)刑法與刑事訴訟法 (B)保險法與票據法
(C)公平交易法與公平交易法施行細則 (D)公司法與企業併購法

31 中華民國憲法第 4 條規定：「中華民國領土，依其固有之疆域，非經國民大會之決議，不得變更之」，依下列何一法律解釋方法之運用，該領土自應及於領海與領空？
(A)擴充解釋 (B)目的解釋 (C)當然解釋 (D)歷史解釋

32 依中央法規標準法之規定，法規明定自公布日施行者，自公布之當日起，算至何時起發生效力？
(A)即自公布當日起生效 (B)自公布日之次日零時起生效
(C)自公布當日起，算至第三日 (D)自公布當日起，算至第五日

33 某政府機關向民間文具公司訂購原子筆一批，卻遲延給付約定報酬，該公司應循何種程序請求救濟？
(A)訴願 (B)行政訴訟 (C)國家賠償 (D)民事訴訟

34 下列何者不屬行政院會議得議決之事項？
(A)應行提出於立法院有關監察院院長、副院長及監察委員之人事案
(B)應行提出於立法院有關司法院之預算案
(C)應行提出於立法院有關總統府之預算案
(D)應行提出於立法院之法律案

35 有關解散立法院之敘述，下列何者正確？
(A)於立法院通過行政院院長之不信任案後十日內，經諮詢行政院院長後，總統得宣告解散立法院
(B)於立法院通過行政院院長之不信任案後十日內，經諮詢立法委員後，總統得宣告解散立法院
(C)於立法院通過行政院院長之不信任案後十日內，經諮詢立法院院長後，總統得宣告解散立法院
(D)於立法院通過行政院院長之不信任案後十日內，經立法院院長呈請總統後，總統得宣告解散立法院

36 關於消費借貸契約，下列何者錯誤？
(A)要物契約 (B)契約標的為金錢或其他代替物
(C)借用人負有原物返還之義務 (D)借用人取得標的物之所有權

37 甲向乙借款一筆，並以其對丙之債權設定權利質權予乙，若丙對甲之債權先於乙對甲之債權到期，乙得如何實行其債權？
(A)請求乙對丙為給付 (B)請求丙提存給付物 (C)請求丙提供擔保 (D)請求甲對丙為給付

38 甲將 A 地出售並交付於乙之後，又將同地出售於丙並辦畢所有權移轉登記，則下列敘述，何者錯誤？
(A)丙可主張乙是無權占有
(B)乙可聲請法院撤銷甲、丙間之詐害行為
(C)乙可依債務不履行之規定，請求甲損害賠償
(D)如丙係故意以背於善良風俗之方法加損害於乙，仍應負侵權行為損害賠償責任

39 下列之人相互間何者無須互負扶養義務？
(A)非同居之夫與妻 (B)非同居之父母與子女
(C)非同居之連襟與妯娌 (D)家長與家屬

40 有關動產質權之敘述，下列何者錯誤？
(A)動產質權係以他人動產為標的物 (B)動產質權不須占有標的物
(C)得就質物賣得價金優先受償 (D)其為擔保物權

41 甲完成自書遺囑後，復於遺囑最後記明「本遺囑廢棄」之字句，則本遺囑之效力如何？
(A)視為撤回 (B)視為撤銷 (C)視為成立 (D)視為有效

42 依民法之規定，受輔助宣告之人，應置：
(A)輔助人 (B)補助人 (C)輔佐人 (D)保佐人

43 下列敘述何者正確？
(A)中止犯以具備因果關係為要件 (B)未遂犯以具備因果關係為要件
(C)舉動犯以具備因果關係為要件 (D)結果犯以具備因果關係為要件

44 某甲「一刀刺死」某乙，對於甲行為刑法可能之評價，下列敘述何者為不可能？
(A)殺人罪 (B)傷害致死罪 (C)遺棄致死罪 (D)無罪

45 透過無線電廣播系統，向公眾傳達著作內容，涉及著作權人之何種權利？
(A)公開傳輸權 (B)公開播送權 (C)公開上映權 (D)公開演出權

46 關於股份有限公司之經理人之敘述，下列何者錯誤？
(A)不可為外國人 (B)經理人之報酬須經董事會決議通過
(C)原則上不可兼任其他營利事業之經理人 (D)在國內要有住所

47 勞動基準法第 9 條所定之定期契約視為不定期契約者，其前後之勞動契約工作期間，合計至少應逾幾日？
(A) 30 日 (B) 60 日 (C) 90 日 (D) 120 日

48 依勞工保險條例之規定，有關勞工保險普通事故的傷病給付期間之敘述，何者正確？
(A)最長三個月 (B)最長六個月 (C)最長一年 (D)最長二年

49 以下性別工作平等法有關哺乳時間之規定，何者正確？
(A)哺乳時間不視為工作時間
(B)適用於子女未滿十八個月需受僱者親自哺乳者
(C)雇主應於固定休息時間之外給予哺乳時間一次，每次以三十分鐘為度
(D)雇主應於固定休息時間之外給予哺乳時間二次，哺乳時間視為工作時間

更多消防考試科目的歷屆題庫
立即上網搜尋“消防考試歷屆考古題”
高鋒公職補習班整理
Line@帳號：@gaofeng
連絡電話：07-236-7296

50 緊急保護令的聲請人，不包括下列何者？
(A)受到家庭暴力的人 (B)檢察官 (C)警察機關 (D)鄰居

測驗式試題標準答案

考試名稱：１００年公務人員特種考試一般警察人員考試、公務人員特種考試警察人員考試及特種考試交通事業鐵路人員考試

類科名稱：消防警察人員、水上警察人員輪機組

科目名稱：法學知識(中華民國憲法概要、法學緒論)（試題代號：2402）

更多消防考試科目的歷屆題庫
立即上網搜尋“消防考試歷屆考古題”
高鋒公職補習班整理
Line@帳號：@gaofeng
連絡電話：07-236-7296

題　　數：50題

標準答案：

題號	01	02	03	04	05	06	07	08	09	10	11	12	13	14	15	16	17	18	19	20
答案	A	B	A	B	B	A	C	B	C	B	C	B	C	B	D	A	B	A	A	C

題號	21	22	23	24	25	26	27	28	29	30	31	32	33	34	35	36	37	38	39	40
答案	A	B	B	D	B	C	D	A	A	D	A	C	D	A	C	C	B	B	C	B

題號	41	42	43	44	45	46	47	48	49	50										
答案	A	A	D	C	B	A	C	C	D	D										

題號																				
答案																				

題號																				
答案																				

備　　註：

100年公務人員特種考試一般警察人員考試、
100年公務人員特種考試警察人員考試及
100年特種考試交通事業鐵路人員考試試題

代號：40230　　全一頁

更多消防考試科目的歷屆題庫
立即上網搜尋“消防考試歷屆考古題”
高鋒公職補習班整理
Line@帳號：@gaofeng
連絡電話：07-236-7296

等　　別：四等一般警察人員考試
類　　科：消防警察人員
科　　目：火災學概要
考試時間：1小時30分

座號：_____

※注意：㈠禁止使用電子計算器。
㈡不必抄題，作答時請將試題題號及答案依照順序寫在試卷上，於本試題上作答者，不予計分。

一、何謂「燃燒四面體」？（13分）試由「燃燒四面體」討論滅火之策略與方法。（12分）

二、試說明熱傳導及其方程式？（13分）並討論影響熱傳導的因素？（12分）

三、何謂自然發火性物質？其有那些分類？並請就各分類舉一、二個物質說明之。（25分）

四、耐火建築物火災最盛期之燃燒分類為何？並述計算式與火災外在現象之研判方式？（25分）

100年公務人員特種考試一般警察人員考試、
100年公務人員特種考試警察人員考試及 代號：40250 60250 全一頁
100年特種考試交通事業鐵路人員考試試題

等　　別：四等一般警察人員考試、四等警察人員考試
類　　科：消防警察人員
科　　目：消防與災害防救法規概要（包括消防法及施行細則、災害防救法及施行細則、爆竹煙火管理條例及施行細則、公共危險物品及可燃性高壓氣體設置標準暨安全管理辦法、緊急救護辦法、緊急醫療救護法及施行細則）
考試時間：1 小時 30 分　　座號：＿＿＿＿＿＿＿＿

※注意：㈠禁止使用電子計算器。
㈡不必抄題，作答時請將試題題號及答案依照順序寫在試卷上，於本試題上作答者，不予計分。

一、請依共同消防防護計畫應包括事項，說明推動共同防火管理之步驟及方法為何？（25 分）

二、預判災害潛勢區域可能因豪雨致災，將劃定警戒區域進行管制，請依災害防救法規定，說明有關警戒區域劃定之構成要件為何？（25 分）

三、請依據緊急救護辦法、緊急醫療救護法，解釋下列名詞：（25 分）
㈠緊急救護
㈡緊急傷病患
㈢緊急醫療救護
㈣緊急醫療救護人員
㈤救護技術員

四、公共危險物品儲存場所有那些類型？請說明。（25 分）

更多消防考試科目的歷屆題庫
立即上網搜尋“消防考試歷屆考古題”
高鋒公職補習班整理
Line@帳號：@gaofeng
連絡電話：07-236-7296

代號：4402
頁次：4－1

100年公務人員特種考試一般警察人員考試、100年公務人員特種考試警察人員考試及100年特種考試交通事業鐵路人員考試試題

更多消防考試科目的歷屆題庫
立即上網搜尋“消防考試歷屆考古題”
高鋒公職補習班整理
Line@帳號：@gaofeng
連絡電話：07-236-7296

等　　別：四等一般警察人員考試
類　　科：消防警察人員
科　　目：普通物理學概要與普通化學概要
考試時間：1 小時　　座號：＿＿＿＿＿＿

※注意：㈠本試題為單一選擇題，請選出一個正確或最適當的答案，複選作答者，該題不予計分。
㈡本科目共 40 題，每題 2.5 分，須用 2B 鉛筆在試卡上依題號清楚劃記，於本試題上作答者，不予計分。
㈢禁止使用電子計算器。

1 我國家電一般使用 110 伏特、頻率 60 赫茲的交流電源，則電壓的最大值為：
(A) $110/\sqrt{2}$ 伏特　(B) 110 伏特　(C) $110\sqrt{2}$ 伏特　(D) 110×2 伏特

2 假設 10 C（庫侖）的電荷均勻分布於一半徑為 10 cm的絕緣球內，若庫侖定律常數$k = 9.0 \times 10^9$ N・m^2/C^2，則距球心 5 cm處的電場為：
(A) 4.5×10^{12} N/C　(B) 9.0×10^{12} N/C　(C) 4.5×10^{13} N/C　(D) 9.0×10^{13} N/C

3 兩個大型導體平行板，相距 d，其間為真空，兩板電位差為 V。有一氧離子，帶電量為 2e，由其中一板靜止加速至另一板，此氧離子的末動能為：
(A) eV/2　(B) 2eV　(C) eV/d　(D) Vd/e

4 四個 20 Ω 的電阻串聯，並外接 20 V 的電壓源。通過其中一個電阻的電流為：
(A) 0.25 A　(B) 1.0 A　(C) 4.0 A　(D) 5.0 A

5 假設電力公司電費收取標準為 0.5 元 / kWhr。若用戶每天使用 125 W 的燈泡四小時，此用戶每月所需支付的電費為：
(A) 0.25 元　(B) 7.5 元　(C) 250 元　(D) 2500 元

6 如圖所示，一 12 伏特（V）之電池與四個電阻R_A, R_B, R_C, R_D形成一電路，若$R_A = 1\Omega$, $R_B = 3\Omega$, $R_C = 6\Omega$, $R_D = 3\Omega$， 此電路中那一個電阻所消耗之功率最高？

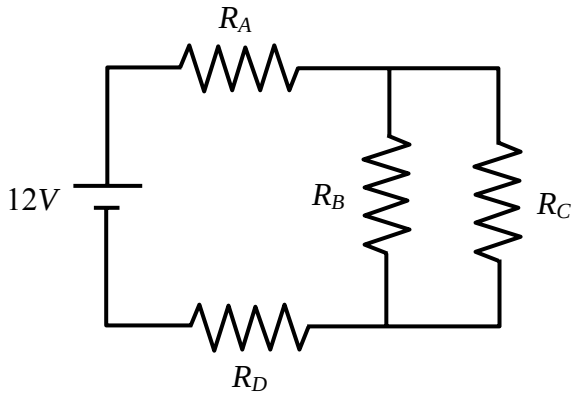

(A) R_A　(B) R_B　(C) R_C　(D) R_D

7 如圖所示，一電阻由一長方體之合金所組成，若此長方體之長、寬及高增大為原來的 3 倍，則電阻變為原來的幾倍？

(A) 27 倍　(B) 3 倍　(C) 1/3 倍　(D) 1/9 倍

8 如圖所示一頻率為 1000 赫茲（Hz）之交流電壓源外接並聯之電感（L= 0.001H），電阻（R=1Ω）及電容（C=0.001F），則各元件何者有最大電流通過？

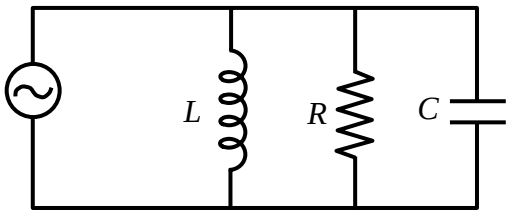

(A)電感　(B)電阻
(C)電容　(D)通過各元件之電流大小相同

9 一變壓器由原線圈，副線圈及軟鐵心所組成，其中原線圈之匝數為N_P，副線圈之匝數為N_S ，若此變壓器可將 120 V之電壓降低為 12 V，則下列何者正確？
(A)N_P/N_S = 100　(B)N_P/N_S = 10　(C)N_P/N_S = 0.1　(D)N_P/N_S = 0.01

10 下列敘述何者正確？
(A)華氏溫差 25˚F相當於攝氏溫差 45℃　(B)45K 相當於-40℃
(C)攝氏溫差 10℃相當於華氏溫差 18˚F　(D)90℃的水較 202˚F的水水溫高

11 兩種不同的物質，其質量和溫度相等，當給予等量的熱量，兩者增加的溫度不同。造成溫度的不同，是因為：
(A)熱傳導係數的不同　(B)熱脹係數的不同　(C)密度的不同　(D)比熱的不同

12 將 2 kg、50℃的水與 1 kg、10℃的水倒在一起，假設水與外界無熱交換，則達到熱平衡時，水的溫度為：
(A)22.7℃　(B)26.7℃　(C)32.7℃　(D)36.7℃

13 在室溫（25℃）下，一密閉容器內有 1 莫耳（mole）之理想氣體, 若將此氣體加熱使其壓力增為原來的 2 倍且體積維持不變，此時氣體的溫度為：
(A)50℃　(B)323℃　(C)373℃　(D)596℃

14 將 100℃、200 g 的金屬塊，投入 30℃、120 g 的水中，測得混合後的溫度為 40℃。假設無其他熱量進出，則此金屬塊的比熱為多少 cal／g・K？
(A)20　(B)10　(C)0.412　(D)0.1

15 一質量為 2000 克（g）之固體金屬以每分鐘 1000 卡（cal）之速率加熱，其溫度與加熱時間之關係如下圖。下列敘述何者錯誤？

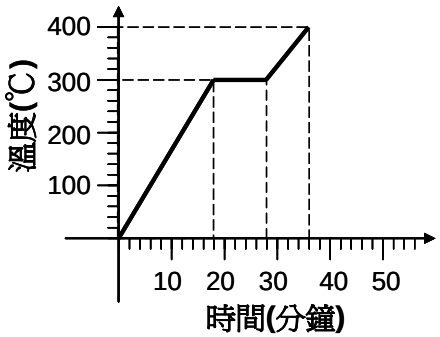

(A)此金屬之熔點為 573K　(B)此金屬之熔化熱為 5 卡/克
(C)此金屬為固態時之比熱為 0.03 卡/克/℃　(D)此金屬為液體時之比熱為 0.02 卡/克/℃

16 一液壓機其兩端活塞之直徑比為 1:20，若要利用此液壓機舉起一質量為 1000 公斤（kg）之汽車，需要施多少牛頓的力？（假設重力加速度為 10 m/s）
(A)2.5 牛頓　(B)25 牛頓　(C)50 牛頓　(D)500 牛頓

17 卡諾熱機之效率為 $1-T_L/T_H$ ，其中T_L與T_H 定義為熱機運轉時最低凱氏溫度（K）及最高之凱氏溫度，假設一卡諾熱機運轉之最低溫度為 27℃，最高溫度為 327℃，則此熱機可利用 2000 卡（cal）的熱能輸出多少焦耳（Joule）的功？
(A)165　(B)694　(C)1000　(D)4200

18 原質量為 210 g的物體懸浮在密度為 2.0 g/cm^{3}的液體中時，其質量減少 30 g。此物體的密度為：
(A)1.4 g/cm^3 (B)3.5 g/cm^3 (C)7 g/cm^3 (D)14 g/cm^3

19 如圖所示一物體浮於水中，其 3/4 之體積在水面之下，今將一比重為 0.5 的油加滿容器，則此物體之位置會：

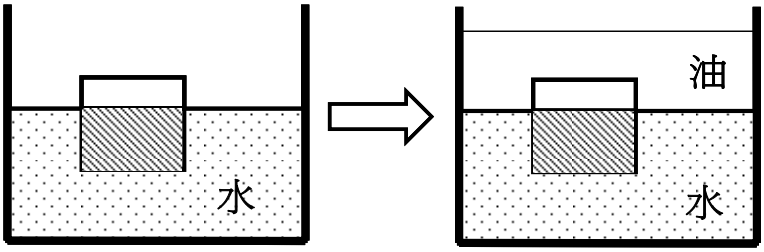

(A)稍微往上移動 (B)維持原位不動 (C)稍微往下移動 (D)沉至水底

20 室外消防栓之口徑為 63 mm，其水流速為 12 公尺/秒，若將一末端口徑為 21 mm 之水管接上消防栓，則在水管末端之水流速為：
(A)9 公尺/秒 (B)12 公尺/秒 (C)36 公尺/秒 (D)108 公尺/秒

21 碳化鈣為「公共危險物品及可燃性高壓氣體設置標準暨安全管理辦法」之第三類公共危險物品，其與水混合主要會形成何種氣體而易造成危險？
(A)氧氣 (B)乙炔 (C)氫氣 (D)氮氣

22 鹵烴類的命名方法是依照碳、氟、氯、溴的順序，分別以阿拉伯數字表示相對應元素的原子數目，但如果溴原子的數目為 0，則命名末尾的 0 可省略，例如化合物CF_2ClBr的命名為「1211」。依上述命名原則，下列滅火藥劑的命名，何者錯誤？
(A)CF_3Br為「1301」 (B)$C_2F_4Cl_2$為「242」
(C)CF_2Br_2為「122」 (D)CCl_2Br_2為「1022」

23 A^+與B^-都具有 18 個電子及 20 個中子，下列有關A、B兩元素的敘述何者正確？
(A)A 和 B 具有相同的電子數目 (B)A 和 B 具有相同的質子數目
(C)B之質量數為 37 (D)A與B所形成物質的化學式為A_2B

24 下列四個分子中，那一個分子的中心原子是以sp^3混成軌域參與鍵結？
(A)NF_3 (B)PCl_5 (C)BF_3 (D)C_2H_2

25 某元素的第一至第四游離能依序為 700、1506、2300、24230 kJ/mol。試問此元素應具有若干個價電子？
(A)1 (B)2 (C)3 (D)4

26 下列元素與其他元素反應，形成各種穩定化合物時，何者能以最多種氧化數與其他元素鍵結？
(A)鋁 (B)氫 (C)氟 (D)氯

27 鋁為第 IIIA 族（13 族）元素，硫為第 VIA 族（16 族）元素，則兩者所形成的化合物為：
(A)離子化合物，化學式為Al_2S_3 (B)共價化合物，化學式為AlS_2
(C)離子化合物，化學式為Al_3S_2 (D)共價化合物，化學式為Al_2S

28 下列敘述何者正確？
(A)Al金屬具有很好的延展性，而SiO_2則否，是因為金屬鍵比共價鍵強
(B)H_2O的沸點遠高於NH_3，是因為O-H共價鍵比N-H共價鍵強
(C)NaCl 很容易溶於水，是因為其離子鍵弱，故易被打斷
(D)金剛石結構為共價鍵構成的三度空間網狀立體結構，故硬度很高

29 下列敘述何者正確？
(A)原子半徑大小：F > O > N
(B)第一游離能大小：K > Na > Li
(C)電負度大小：O > N > C > H
(D)自然界中很多物質都以氧化物的形態存在，因為 O 是電負度最大的元素

30 下列有關金屬與金屬鍵之敘述，何者正確？
(A)金屬鍵具方向性　(B)金屬鍵能約在 1000 kJ/mol
(C)形成金屬鍵的元素須具備低游離能及空的價軌域　(D)金屬的導電性隨著溫度的升高而增加

31 0.1 M 氫氧化鈉溶液 10 毫升加水稀釋至 1 升時，其 pH 值為？
(A)9　(B)11　(C)12　(D)13

32 下列a-c之酸鹼中和反應，比較其當量點時溶液的pH值大小，何者正確？
a. NaOH + HCl　b. $NaHCO_3$ + NaOH　c. NH_3 + HCl
(A)a>b>c　(B)b>a>c　(C)a=b=c　(D)c>a>b

33 下列物質，何者是強電解質？
(A)氫氟酸　(B)亞硫酸　(C)氫氧化鎂　(D)硝酸銀

34 已知硫酸鋇室溫下於 0.10 M硝酸鋇水溶液中溶解度為 1.2×10^{-9} M，則硫酸鋇於純水中的溶解度為多少？
$BaSO_{4(s)} \rightarrow Ba^{2+}{}_{(aq)} + SO_4^{2-}{}_{(aq)}$
(A)1.1×10^{-5} M　(B)1.4×10^{-4} M　(C)1.1×10^{-4} M　(D)1.4×10^{-3} M

35 某反應A+B→生成物，其反應速率式為rate=k$[A]^2\cdot[B]$，若反應物A濃度增加為原來的 2 倍，而反應物B濃度維持不變時，其反應速率將增為原來反應速率的幾倍？
(A)1　(B)2　(C)4　(D)8

36 下列物質之水溶液中，滴入過錳酸鉀之酸性溶液時，何者不能使紫紅色消失？
(A)K_2CO_3　(B)H_2O_2　(C)$Fe(NO_3)_2$　(D)$Na_2C_2O_4$

37 將下列有機化合物各 1 莫耳完全燃燒，何者需要消耗的氧氣量最多？
(A)甲烷（CH_4）　(B)乙醇（C_2H_6O）　(C)丙醇（C_3H_8O）　(D)丙酮（C_3H_6O）

38 某有機化合物中各元素重量百分比為碳 28.14%，氫 2.36%，氟 44.51%，氧 24.99%（原子量 C:12.01, H:1.008, F:19.00, O:16.00），則此化合物的實驗式為：
(A)$C_2H_2F_2O$　(B)$C_2H_3FO_2$　(C)$C_3H_3F_3O_2$　(D)$C_3H_4F_2O_2$

39 水的相圖如示，下列敘述何者正確？

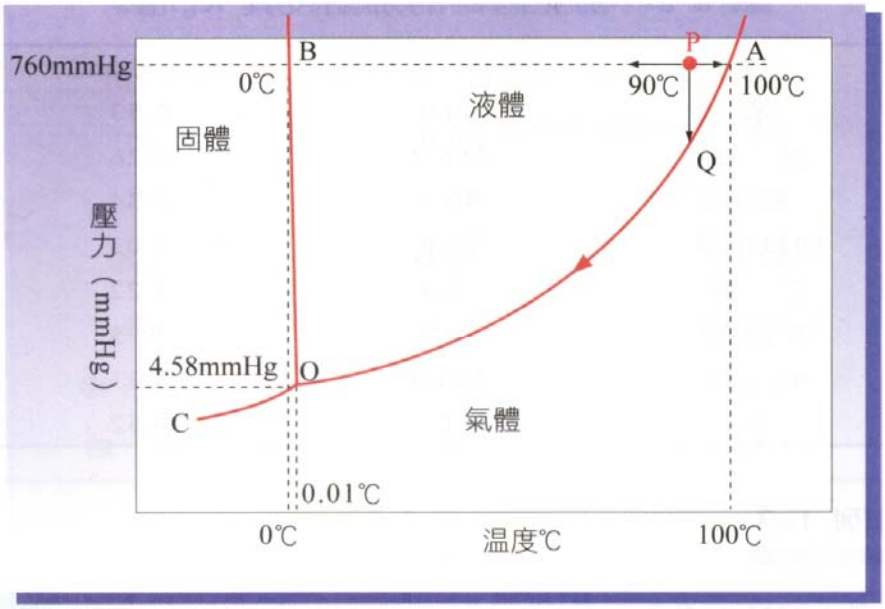

水的相圖

(A)在 0℃以下冰可能昇華　(B)壓力增加，水的凝固點上升
(C)水的沸點恆為 100℃　(D)在 0℃、一大氣壓下水的三相共存

40 石油醚是：
(A)1-4 個碳的烴類　(B)2-4 個碳的醚類　(C)5-6 個碳的烴類　(D)5-8 個碳的醚類

測驗式試題標準答案

考試名稱：１００年公務人員特種考試一般警察人員考試、公務人員特種考試警察人員考試及特種考試交通事業鐵路人員考試

類科名稱：消防警察人員

科目名稱：普通物理學概要與普通化學概要（試題代號：4402）

更多消防考試科目的歷屆題庫
立即上網搜尋“消防考試歷屆考古題”
高鋒公職補習班整理
Line@帳號：@gaofeng
連絡電話：07-236-7296

題　　數：40題

標準答案：

題號	01	02	03	04	05	06	07	08	09	10	11	12	13	14	15	16	17	18	19	20
答案	C	A	B	A	B	D	C	C	B	C	D	D	B	D	D	B	D	D	A	D

題號	21	22	23	24	25	26	27	28	29	30	31	32	33	34	35	36	37	38	39	40
答案	B	C	C	A	C	D	A	D	C	C	B	B	D	A	C	A	C	C	A	C

題號																				
答案																				

題號																				
答案																				

題號																				
答案																				

備　　註：

測驗題標準答案更正

考試名稱： １００年公務人員特種考試一般警察人員考試、公務人員特種考試警察人員考試及特種考試交通事業鐵路人員考試

類科名稱： 消防警察人員

更多消防考試科目的歷屆題庫
立即上網搜尋“消防考試歷屆考古題”
高鋒公職補習班整理
Line@帳號：@gaofeng
連絡電話：07-236-7296

科目名稱： 普通物理學概要與普通化學概要(試題代號：4402)

題　　數： 40題

標準答案：答案標註#者，表該題有更正答案，其更正內容詳見備註。

題號	01	02	03	04	05	06	07	08	09	10	11	12	13	14	15	16	17	18	19	20
答案	C	A	B	A	B	D	C	C	B	C	D	D	B	D	D	B	D	#	A	D

題號	21	22	23	24	25	26	27	28	29	30	31	32	33	34	35	36	37	38	39	40
答案	B	C	C	A	C	D	A	D	C	C	B	B	D	A	C	A	C	C	A	C

題號																				
答案																				

題號																				
答案																				

題號																				
答案																				

備　　註： 第18題一律給分。

101年公務人員特種考試警察人員考試、
101年公務人員特種考試一般警察人員考試及
101年特種考試交通事業鐵路人員考試試題

代號：40110-40410
60110-60410
80110-81210

全一張
（正面）

等　　別：四等一般警察人員考試、四等警察人員考試、員級鐵路人員考試
類　　科：各類別、各類科
科　　目：國文（作文、公文與測驗）
考試時間：2 小時　　座號：_____

更多消防考試科目的歷屆題庫
立即上網搜尋“消防考試歷屆考古題”
高鋒公職補習班整理
Line@帳號：@gaofeng
連絡電話：07-236-7296

※注意：禁止使用電子計算器。

甲、作文與公文部分：

㈠請以藍、黑色鋼筆或原子筆在申論試卷上由左至右橫式作答，於本試題上作答者，不予計分。
㈡**不得於試卷上書寫姓名或入場證號。**

一、作文：（60 分）

有一種人，會為自己的失敗作檢討，其目的在找出原因，避免重蹈覆轍；也有一種人，在失敗時不願面對，而編造各式理由，文過飾非。前者的人生態度積極、光明；後者則消極、灰暗，那一種人最後較有成就，不言而喻。試以「**拒絕為自己找藉口**」為題，作文一篇，加以論述。

二、公文：（20 分）

最近酒駕肇事事件頻傳，經新聞媒體大幅報導，引發社會譁然，立委關切。試擬內政部致警政署函，應嚴格取締酒駕並推動修法加重刑責，以保障國人行的安全。

乙、測驗部分：（20 分）　　**代號：1401**

㈠本測驗試題為單一選擇題，請選出一個正確或最適當的答案，複選作答者，該題不予計分。
㈡共 10 題，每題 2 分，須用2B鉛筆在試卡上依題號清楚劃記，於本試題或申論試卷上作答者，不予計分。

1. 梁實秋《雅舍談書》：「世界上的事物，本有許多是可以入詩，而同時就有一部分是不美的，不美的當然是非詩的。於是詩人往往把一切自然人為的事物加以剪裁的工夫，而想像就是他的武器。憑著想像，創作出美來，這是一切藝術美的原則，詩當然逃不出這個例去。中國式的山水畫，寫意畫，之所以可貴，正是因為作者有了超絕的想像力，把實在的物質的對象分析開了，依著藝術的安排重新綜合起來，成功一件超於現實——超於現象界的作品。詩也是一樣的。」根據本文，作者說明詩與畫的藝術特徵，主要強調：
(A)自然事物皆可入詩　(B)詩中有畫畫中有詩
(C)作品靈異奇特之處　(D)作者想像力的介入

2. 直到我們有機會參觀鄰居的家，才另有所悟。他們家裏布置得很舒服，沙發夠大夠柔軟，讓人忍不住慵懶一整個晚上；無比豪華的窗簾，把落地窗外的景色裹住不放，整個客廳都是人為的質感。可是我們坐久了竟然有點鬱悶，好像坐在一個華麗的罐頭當中，才聊了一陣子，所有的話語淤積在空氣裏，連呼吸都困難重重。足足悶了一個小時，兩尾沙丁魚終於回到自己的家，才發現那是一片簡陋卻無比舒暢的海洋。（陳大為〈空洞〉）作者喜歡的住居應該是：
(A)臨近海岸　(B)簡單寬敞　(C)雍容大器　(D)創意設計

3. 舒國治〈我的舊台北導遊路線〉：「紛紜台北亂樓，人步行其間，有時走經莫名一巷，忽見一樹，枝垂牆頭正是那式斜度，午後日影，暑中薰風，依稀是四十年前你兒時舊家形樣，此一刻也，幾乎是如見故人，卻又是別過頭去，不忍睹也。屋擁屋棄，人世迭有代謝，不必強求。台北街巷，散步便是，不可興睹物懷人，不宜嘆聚散離合。」本文中對於「人世迭有代謝」的感嘆，也時見於古典詩文，下列何者最能表現此種情感？
(A)莫見長安行樂處，空令歲月易蹉跎　(B)坐處憂愁行處懶，別時容易見時難
(C)巖扉松徑長寂寥，惟有幽人自去來　(D)山圍故國周遭在，潮打空城寂寞迴

（請接背面）

4.蘇軾〈水調歌頭〉：「轉朱閣，低綺戶，照無眠。不應有恨，何事長向別時圓？人有悲歡離合，月有陰晴圓缺，此事古難全。但願人長久，千里共嬋娟。」其中「轉朱閣，低綺戶，照無眠」之主詞應為：
(A)明月　(B)蘇軾　(C)青天　(D)情人

5.「昔者，有饋魚於鄭相者，鄭相不受。或謂鄭相曰：「子嗜魚，何故不受？」對曰：「吾以嗜魚，故不受魚，受魚失祿，無以食魚。不受得祿，終身食魚。」（《說苑．節士》）下列何者最適宜說明鄭相的心態表現？
(A)食無求飽，居無求安　(B)釣而不綱，弋不射宿
(C)淺嘗輒止，無欲則剛　(D)潔身自愛，慮患深遠

6.許允婦是阮衛尉女，德如妹，奇醜。交禮竟，允無復入理，家人深以為憂。會允有客至，婦令婢視之，還答曰：「是桓郎。」桓郎者，桓範也。婦曰：「無憂，桓必勸入。」桓果語許云：「阮家既嫁醜女與卿，故當有意，卿宜察之。」許便回入內，既見婦，即欲出。婦料其此出無復入理，便捉裾停之。許因謂曰：「婦有四德，卿有其幾？」婦曰：「新婦所乏唯容爾。然士有百行，君有幾？」許云：「皆備。」婦曰：「夫百行以德為首。君好色不好德，何謂皆備？」允有慚色，遂相敬重。（《世說新語．賢媛》）根據本文，許允婦展現出怎樣的性格？
(A)咄咄逼人　(B)忍氣吞聲　(C)剛柔並濟　(D)敏慧機智

請依下文回答第7.題至第8.題：
澠池道中，有車載瓦甕，塞于隘路。屬天寒，冰雪峻滑，進退不得。日向暮，官私客旅羣隊，鈴鐸數千，羅擁在後，無可奈何。有客劉頗者，揚鞭而至。問曰：「車中甕直幾錢？」答曰：「七八千。」頗遂開囊取縑，立償之，命僮僕登車，斷其結絡，悉推甕于崖下。須臾，車輕得進，羣噪而前。（李肇《國史補．澠池道中》）

7.文中「羣噪而前」是形容什麼情境？
(A)歡喜　(B)憤怒　(C)爭取　(D)搶奪

8.文中的劉頗是一個什麼樣的人？
(A)當機立斷　(B)樂善好施　(C)耀武揚威　(D)好自矜誇

請依下文回答第9.題至第10.題：
子路問：「聞斯行諸？」子曰：「有父兄在，如之何其聞斯行之？」冉有問：「聞斯行諸？」子曰：「聞斯行之！」公西華曰：「由也問：『聞斯行諸？』子曰：『有父兄在。』求也問：『聞斯行諸？』子曰：『聞斯行之。』赤也惑，敢問。』子曰：「求也退，故進之。由也兼人，故退之。」（《論語．先進》）

9.上文中，公西華的困惑在於：
(A)子路與冉有都向孔子提出相同的問題　(B)子路與冉有都對孔子的回答感到滿意
(C)孔子給予子路與冉有的回答內容不同　(D)孔子未說明自己對子路與冉有的看法

10.根據上文，孔子對於弟子提出疑問所持的態度是：
(A)納入弟子個性的考量後，予以回答　(B)直接針對弟子問題難易，審慎回答
(C)尊重弟子家中長輩意見，仔細回答　(D)考慮弟子問題的優與劣，完整回答

測驗式試題標準答案

考試名稱：101年公務人員特種考試警察人員考試、101年公務人員特種考試一般警察人員考試、101年特種考試交通事業鐵路人員考試

類科名稱：行政警察人員、水上警察人員航海組、水上警察人員輪機組、消防警察人員、電力工程、建築工程、資訊處理、機械工程、人事行政、地政、電子工程、事務管理、土木工程、材料管理、財經政風、運輸營業

科目名稱：國文（作文、公文與測驗）（試題代號：1401）

更多消防考試科目的歷屆題庫
立即上網搜尋“消防考試歷屆考古題”
高鋒公職補習班整理
Line@帳號：@gaofeng
連絡電話：07-236-7296

題　　數：10題

標準答案：

題號	01	02	03	04	05	06	07	08	09	10
答案	D	B	D	A	D	D	A	A	C	A

題號										
答案										

題號										
答案										

題號										
答案										

題號										
答案										

備　　註：

代號：6401
頁次：4－1

101年公務人員特種考試警察人員考試、101年公務人員特種考試一般警察人員考試及101年特種考試交通事業鐵路人員考試試題

等　　別：四等一般警察人員考試
類　　科：各類別
科　　目：英文
考試時間：1小時　　座號：_____

更多消防考試科目的歷屆題庫
立即上網搜尋“消防考試歷屆考古題”
高鋒公職補習班整理
Line@帳號：@gaofeng
連絡電話：07-236-7296

※注意：㈠本試題為單一選擇題，請選出一個正確或最適當的答案，複選作答者，該題不予計分。
㈡本科目共50題，每題2分，須用2B鉛筆在試卡上依題號清楚劃記，於本試題上作答者，不予計分。
㈢禁止使用電子計算器。

1 A person that truly believes in democracy is always _____ of different opinions.
(A) terrified (B) tolerant (C) deprived (D) ignorant

2 Let's _____ for world peace and hope there will be no more war in the world.
(A) pray (B) apply (C) pay (D) play

3 The terrorist in Wednesday's attack has been _____ as a former factory worker who has been out of job for two years.
(A) acknowledged (B) identified (C) analyzed (D) resembled

4 Mr. Lee does not plan to move to Japan _____. He will stay there for only six months.
(A) consecutively (B) fortunately (C) permanently (D) frequently

5 His _____ as a mayor will expire in two months; he plans to take a long vacation in Hawaii.
(A) term (B) method (C) pace (D) journal

6 Wisdom is more an _____ of life experience than of knowledge. In other words, a learned man is not necessarily a wise man.
(A) anticipation (B) accumulation (C) auction (D) impediment

7 To avoid being heard, she leaned over and _____ the secret in his ear.
(A) whispered (B) tickled (C) declared (D) shouted

8 In general, people in Taiwan are friendly and _____ towards their international visitors and guests.
(A) appropriate (B) hospitable (C) substantial (D) unilateral

9 If the president cannot show up, the vice president may _____ him at some official ceremonies.
(A) represent (B) disguise (C) exchange (D) oppose

請回答第10題至第14題：

WARNING: Do not give this medicine to children under age 12. Keep this and all drugs out of __10__ of children. __11__ overdose, contact a physician or poison control center immediately. Do not use this product if you are pregnant or __12__ a baby. Do not use this product while operating a vehicle or machinery. Consult your physician before using this product if you have __13__ the following conditions: heart problems, high blood pressure, and asthma.
Adult Dose: Use only __14__ by your physician.
USE ONLY IF PRINTED SEAL UNDER CAP IS INTACT.

10 (A) control (B) mind (C) breath (D) reach
11 (A) In case of (B) In spite of (C) Because of (D) Regardless of
12 (A) nursing (B) milking (C) hugging (D) discarding
13 (A) any of (B) either of (C) neither of (D) none of
14 (A) as directed (B) with care (C) in agreement (D) at will

請回答第15題至第18題：

Subjects in many old photos were not smiling at the camera for two reasons. Ann Thomas, curator of photographs at the National Gallery of Canada, says, "In the early days of photography, __15__ existed a tradition of formality—handed down from portrait painting—in which posing for a photograph was considered a __16__ occasion."

The second reason, according to Thomas, is that prior to the 1880s, photographs required long exposures. So __17__ the process, this could involve 20 minutes or more. This necessitated the subject remaining still, and since maintaining a smile for such an __18__ period was difficult, it was discouraged. The arrival of smiling faces in photos came after the invention of the snapshot in the 1880s with the introduction of the Kodak dry-plate camera.

15 (A) it (B) that (C) when (D) there
16 (A) serene (B) solemn (C) smooth (D) successful
17 (A) resulting in (B) depending on (C) contributing to (D) bringing about
18 (A) intended (B) extended (C) explosive (D) internal

請回答第 19 題至第 22 題：

Modern cities can be great places in which to live. They can also be hellholes, overcrowded, dirty, noisy, and polluted. Much of the blame for that __19__ traffic congestion. But city planners are fighting back and __20__ with innovative ways to make some of the world's great cities good to live in once again. Let's take London for example. Elected in May 2000, mayor Ken Livingstone vowed to tackle congestion by charging vehicles coming into the city center. In February 2003, his administration introduced a daily $12 toll for entering a 22-square-kilometer central zone. In a 2003 poll, 63 percent of Londoners said they supported the charge, for the simple reason __21__ it works. Fifty thousand fewer vehicles a day go into the city. Roads are less congested, there are fewer accidents, and journey hours are faster. London's success has not gone __22__. "Every major city in the world has asked us about congestion charging," says Transport for London spokesman Graham Goodwin.

19 (A) lives on (B) lies with (C) consists of (D) rings up
20 (A) coming up (B) making up (C) getting along (D) getting in touch
21 (A) which (B) where (C) that (D) why
22 (A) unnoticed (B) unoccupied (C) inspected (D) recognized

請回答第 23 題至第 27 題：

Individual exercise has a lot of advantages over team sports. Students who hate team sports because of rough teammates, harsh coaches, and social pressure sometimes grow __23__ of all exercise. Individualized exercise programs can help __24__ those fears. Moreover, individual exercise is easier to schedule than team sports, because a student can work whenever he or she is free, __25__ an overall fitness goal is achieved. If an eighth-grader's goal is to bring her resting heart rate down to 75 beats per minute in 14 days, she can run or do other aerobic exercise nearly anywhere, any time. There's no need to make her __26__ all the other eighth graders to do so. Finally, individual exercise is more practical as a lifetime pursuit. Not many adults have the time to organize, practice, and play team sports like football. __27__ any adult, however, can find time to run or ride a bicycle three or four times a week. These activities are ideal for an individualized exercise program.

23 (A) hopeful (B) harmful (C) fearful (D) faithful
24 (A) resume (B) receive (C) remind (D) reduce
25 (A) as long as (B) even though (C) unless (D) since
26 (A) come up with (B) make up for (C) get ahead of (D) get together with
27 (A) Almost (B) Always (C) Hardly (D) Seldom

請回答第 28 題至第 32 題：

Being the oldest daughter has both advantages and disadvantages. The responsibility of taking care of a home can be a great __28__ to the oldest daughter in a family, especially if she is still in school. __29__, this responsibility also gives her the opportunity to gain the experience that will later help her in her marriage or college life. The disadvantage of being the oldest daughter is that when she becomes responsible for doing all of the housework, she may have a difficult time keeping up with her studies, since both __30__ a considerable amount of time and energy. There is, however, at least one advantage to being the oldest daughter in the family. If she has previously experienced the "housewife role" while growing up, she may be able to avoid the trial-and-error approach many women have to __31__ when they first get married and have children. __32__ the oldest daughter does not choose to get married, her knowledge and experience in taking care of a house will be helpful once she leaves home to live on her own.

28 (A) glory (B) burden (C) fame (D) pleasure
29 (A) Nevertheless (B) Moreover (C) Therefore (D) Otherwise
30 (A) take (B) spend (C) cost (D) gain
31 (A) stop by (B) go through (C) pull over (D) turn down
32 (A) Because (B) Although (C) Given that (D) Even if

請回答第 33 題至第 36 題：

Harper Lee was born in Monroeville, Alabama, on April 28, 1926. She is an American novelist, best known for her 1960 Pulitzer Prize-winning novel *To Kill a Mockingbird*. *To Kill a Mockingbird* was published in 1960 and became an instant international bestseller. In its first year, it sold half a million copies and was translated into 10 languages. It won the Pulitzer Prize for Literature in 1961 and was adapted to the screen the following year. Lee was 34 when the book was published, and it remains her first and only novel.

Lee's story unfolds in Maycomb, Alabama, in the 1930s when Atticus Finch, a lawyer and a single father, is called upon to defend a black man, Tom Robinson, who is accused of raping a poor white girl, Mayella Ewell. The setting and several of the characters are drawn from real life. Finch was the maiden name of Lee's mother, and the character of Dill was drawn from Capote, Lee's childhood friend. The trial itself has parallels to the infamous "Scottsboro Trial," in which the charge was rape. In both cases, the defendants were African-American men and their accusers, white women.

33 How many novels has Harper Lee written?
(A) One (B) Two (C) Three (D) Four

34 When was the novel *To Kill a Mockingbird* adapted to the screen?
(A) 1926 (B) 1960 (C) 1961 (D) 1962

35 In the novel *To Kill a Mockingbird*, what is Tom Robinson charged with?
(A) Murder (B) Rape (C) Vandalism (D) Robbery

36 According to this article, what is *To Kill a Mockingbird* mainly about?
(A) Childhood memory (B) Racism (C) American culture (D) The Scottsboro Trial

請回答第 37 題至第 40 題：

Since the early 1990s, the Internet has become a powerful force in both communication and business. Some people have compared the Internet business boom with the gold rush thinking in the US in the 1800s. And like the gold rush of that time, there has been a lot of exaggeration and oversimplification about how easy it is to "get rich quick." Several of the biggest myths about e-commerce are discussed below.

The biggest myth about e-commerce is "It's easy." It's true that putting up a website is easy. But for a site to be effective at selling products is a lot harder. As Charles Feld explains, "A website is like an iceberg. What you see looks small and simple, but below it there are a lot of complicated issues." Another myth is "It's cheap." But especially for large companies which are trying to set up full online commerce sites, the costs are never low. A survey of 100 businesses found that most companies spend about US$750,000 just for the technology of doing e-commerce. Then there are the costs related to marketing the e-commerce sites. Other costs come from integrating the existing business with the business done online. Still another myth is that "Everybody is doing it." It may be true that almost every company has a website, but many of these sites are for information rather than for commerce. The reason for this is that many companies do not see e-commerce as a big advantage over the old ways of doing business. Customers also just do not see an advantage to shopping online for things like clothes. Online they cannot actually try on the clothes or feel the material.

37 Which of the following statements best describes the main idea of this passage?
(A) It's cheap to set up a website for e-commerce.
(B) Both the gold rush and e-commerce are a get-rich-quick scheme.
(C) Many people have some wrong ideas about doing business online.
(D) Making money through e-commerce is easier than opening a store to sell products.

38 Why is the Internet boom similar to the gold rush in the US during the 1800s?
(A) They both started in California.
(B) Many people made a lot of money through both of them.
(C) They both have become a powerful force in communication and business.
(D) There's much misleading information on how to get rich quick.

39 What does "myth" in the second paragraph mean?
(A) A false belief
(B) A story about gods or fairies
(C) An advantage
(D) A shortcoming

40 Which of the following statements is true?
(A) An e-commerce website is like an iceberg because they are both dangerous.
(B) It doesn't cost much for a company to be able to do business online effectively.
(C) Many companies think online shopping will soon replace the traditional way of shopping.
(D) A lot of businesses use their websites only to provide information for customers.

請回答第 41 題至第 43 題：

Men and women seldom mean the same things even when they use the same words. To fully express their feelings, women assume poetic license and use various superlatives, metaphors, and generalizations. Men mistakenly take these expressions literally. Because they misunderstand the intended meaning, they commonly react in an unsupportive manner.

A "literal" translation of a woman's words could easily mislead a man who is used to using speech as a means of conveying only facts and information. Besides, a man's responses might lead to an argument. Unclear and unloving communication is the biggest problem in relationships. The number one complaint women have in relationships is: "I don't feel heard."

Even this complaint is misunderstood and misinterpreted!

A man's literal translation of "I don't feel heard" leads him to invalidate her feelings. He thinks he has heard her if he can repeat what she has said. However, a correct translation of a woman saying "I don't feel heard" is: "I feel as though you don't fully understand what I really mean to say or care about how I feel."

If a man really understood her complaint then he would argue less and be able to respond more positively. When men and women are on the verge of arguing, they are generally misunderstanding each other. At such times, it is important to rethink or translate what they have heard.

41 According to this passage, what might be the main reason for communication problems in relationships between men and women?
(A) Negative connotations.
(B) Misinterpretation.
(C) Concealment of true feelings.
(D) Wrong expressions.

42 According to this passage, which of the following statements is true?
(A) Men tend to give supportive responses because they don't want arguments with women.
(B) Women often don't feel heard because men have hearing problems.
(C) Women tend to take poetic license to express their feelings.
(D) Men fail to listen to facts and information and so feel tired of women's nagging.

43 What is the main idea of this passage?
(A) Men tend to interpret women's talk literally and find fault with women's logic in speech.
(B) In order to help them understand each other better, men and women need translators when they are talking.
(C) It is hard for men and women to understand each other since they don't want to listen to each other.
(D) Communication problems between the two sexes often result from men's and women's different interpretations of the same words.

請回答第 44 題至第 46 題：

Knowing the origin of a word can give you a clearer understanding of the word. For example, the word *sabotage* means "the intentional destruction of materials, machines, or some process of production." The meaning of the term becomes clear when you learn that *sabotage* comes from the French word *sabat*, meaning "wooden shoe," and it was coined during the French Revolution when workers *sabotaged* French factories by throwing their shoes into the machinery.

Looking up the origin of a word also reminds you that language is constantly changing, with old words gaining new meanings and new words being born. The word *chauvinist*, for example, was never used before 1815. It was coined as a result of the fanatic loyalty of a French soldier, Nicolas Chauvin, to Napoleon. Thus, *chauvinism* has come to mean blind attachment to something, such as one's beliefs or, as it is commonly used today, one's sex. The word *boycott* is another word that has a relatively recent origin, and it also originated from a person's name. In the 1880s, during the struggle between British landowners and Irish tenant farmers, a man by the name of Captain Charles Boycott was hired to collect the rent from the farmers on a large estate in County Mayo. The impoverished Irish peasants, however, got together and decided to ignore Captain Boycott by refusing to pay and expelling him.

44 According to this passage, which of the following statements is true?
(A) The words "sabotage," "chauvinism," and "boycott" were all coined during the French Revolution.
(B) The words "sabotage," "chauvinism," and "boycott" all have negative implications.
(C) The words "sabotage," "chauvinism," and "boycott" all originated from people's names.
(D) The words "sabotage," "chauvinism," and "boycott" all came from French.

45 According to this passage, which of the following statements about word origin is true?
(A) The word "chauvinism" originated from a French soldier's blind attachment to his sex.
(B) Captain Boycott was the one who led the protest of the Irish tenant farmers.
(C) From the origin of words, we can see that new words are coined constantly.
(D) Many French words originated from English names.

46 What is the main idea of this passage?
(A) You can depend exclusively on word origin for the sound definition of a word.
(B) The origin of a word helps you remember it because of the picture it creates.
(C) The origin of a world helps us understand social and historical problems better.
(D) If we know the origin of a word, we can understand the word and the language better.

請回答第 47 題至第 50 題：

A vegetarian diet is often praised for its health benefits. What most people are less aware of, however, are the effects that a vegetarian diet, compared to a non-vegetarian diet, can have on the environment.

How can eating meat have a negative effect on the environment? For a start, all livestock animals such as cows and pigs release methane gas by expelling wind from their bodies. Many environmental experts now believe that methane is more responsible for global warming than carbon dioxide. Another way in which meat production affects the environment is through the use of water and land.

Many people now see the benefits of switching to a vegetarian diet, not just for health reasons, but also because it plays a <u>vital</u> role in protecting the environment. However, some nutritionists believe a vegan diet, which excludes all products from animal sources, such as eggs and milk, can be deficient in many of the necessary vitamins and minerals our bodies need.

Today, more people may realize that more of us will need to become vegetarian in order to preserve the environment and to help the human race to survive.

47 Which of the following is the most appropriate title for this passage?
(A) Your Diet and the Environment (B) How to Stay Healthy
(C) Let's Protect Our Environment (D) What We Should Eat in the Future

48 The word "vital" in the third paragraph is closest in meaning to _____.
(A) superfluous (B) crucial (C) negligible (D) erroneous

49 This passage would probably be of little interest to _____.
(A) psychiatrists (B) nutritionists (C) environmentalists (D) vegetarians

50 Which of the following can be concluded from the article?
(A) Many vegetarians are at risk of serious illness.
(B) Nutritionists believe that following a vegetarian diet is healthy.
(C) Eating meat is bad for the environment.
(D) There are now too many vegetarians.

更多消防考試科目的歷屆題庫
立即上網搜尋"消防考試歷屆考古題"
高鋒公職補習班整理
Line@帳號：@gaofeng
連絡電話：07-236-7296

測驗式試題標準答案

考試名稱：101年公務人員特種考試警察人員考試、101年公務人員特種考試一般警察人員考試、101年特種考試交通事業鐵路人員考試

類科名稱：行政警察人員、消防警察人員、水上警察人員輪機組、水上警察人員航海組

科目名稱：英文（試題代號：6401）

更多消防考試科目的歷屆題庫
立即上網搜尋“消防考試歷屆考古題”
高鋒公職補習班整理
Line@帳號：@gaofeng
連絡電話：07-236-7296

題　　數：50題

標準答案：

題號	01	02	03	04	05	06	07	08	09	10	11	12	13	14	15	16	17	18	19	20
答案	B	A	B	C	A	B	A	B	A	D	A	A	A	A	D	B	B	B	B	A

題號	21	22	23	24	25	26	27	28	29	30	31	32	33	34	35	36	37	38	39	40
答案	C	A	C	D	A	D	A	B	A	A	B	D	A	D	B	B	C	D	A	D

題號	41	42	43	44	45	46	47	48	49	50										
答案	B	C	D	B	C	D	A	B	A	C										

題號																				
答案																				

題號																				
答案																				

備　　註：

代號：2402
頁次：4－1

101年公務人員特種考試警察人員考試、101年公務人員特種考試一般警察人員考試及101年特種考試交通事業鐵路人員考試試題

等　　別：四等一般警察人員考試
類　　科：消防警察人員、水上警察人員輪機組、水上警察人員航海組
科　　目：法學知識（中華民國憲法概要、法學緒論）
考試時間：1小時　　座號：＿＿＿＿＿＿

※注意：㈠本試題為單一選擇題，請選出一個正確或最適當的答案，複選作答者，該題不予計分。
㈡本科目共50題，每題2分，須用2B鉛筆在試卡上依題號清楚劃記，於本試題上作答者，不予計分。
㈢禁止使用電子計算器。

1 憲法第一章總綱內對下列何者未為規定？
(A)國家主權　(B)國旗　(C)首都　(D)國民

2 依憲法增修條文第10條第12項之規定，對於下列何者之政治參與給予特別之保障？
(A)外籍配偶　(B)澎湖、金門、馬祖地區人民
(C)軍人　(D)身心障礙者

3 依憲法第150條之規定，國家應普設何種機構，以救濟失業？
(A)社會福利機構　(B)國營事業機構　(C)平民金融機構　(D)職業訓練機構

4 依憲法增修條文第12條之規定，有關修憲之規定，下列敘述何者正確？
(A)修憲案如由人民連署提出，應由立法院複決之
(B)修憲案如由人民連署提出，無須複決
(C)修憲案之複決為法定任意程序，由人民決定是否採行
(D)修憲案提出後須經定期公告後方得複決

更多消防考試科目的歷屆題庫
立即上網搜尋“消防考試歷屆考古題”
高鋒公職補習班整理
Line@帳號：@gaofeng
連絡電話：07-236-7296

5 我國何時廢止動員勘亂時期臨時條款？
(A)民國75年　(B)民國76年　(C)民國80年　(D)民國81年

6 下列何者不在憲法第7條平等權保障所明文列舉的範圍？
(A)男女　(B)宗教　(C)黨派　(D)族群

7 將個人身分、健康與財務資料完整地納入一片晶片上之「國民卡」措施，可能使人民之何種權利受到侵害？
(A)結婚自由　(B)隱私權　(C)健康權　(D)行動自由

8 關於言論自由之敘述，下列何者錯誤？
(A)法律中規定香菸包裝上應加註有害健康之警語，構成對言論自由之合法限制
(B)須證明言論內容確屬真實，始受言論自由保障
(C)保障言論自由，有維持民主多元社會發展之功能
(D)主張共產主義之言論，受言論自由之保障

9 某人將同事生活上的怪癖，向機關同事廣為散布，雖其所言為真，仍屬刑法誹謗罪之可罰行為。在此情形，刑法所限制的是下列何種基本權利之行使？
(A)言論自由權　(B)秘密通訊自由　(C)生存權　(D)平等權

10 依司法院釋字第392號解釋意旨，下列何者對於犯罪嫌疑人擁有羈押權限？
(A)警察機關　(B)調查局　(C)檢察官　(D)法官

11 依司法院釋字第 641 號解釋，菸酒稅法第 21 條規定：「本法施行前專賣之米酒，應依原專賣價格出售。超過原專賣價格出售者，應處每瓶新臺幣 2000 元之罰鍰。」請問此一規定是否合乎憲法關於人民權利義務保障的意旨？

(A)合乎，新臺幣 2000 元之罰鍰，就一般人的財力來說，負擔不至於過重，符合比例原則

(B)合乎，為了促使人民遵守法律規定，立法機關有權就違反管制之行為，透過法律給予適當裁罰，符合處罰法定原則

(C)不合乎，米酒要賣多少價格，屬憲法保障米酒所有人財產權與私法自治之範圍，主管機關既無權干涉，更不得裁罰

(D)不合乎，超過原專賣價格出售，不論情節一律按新臺幣 2000 元裁罰，個案處罰可能會過苛，且沒有設適當調整機制，不符妥當性與比例原則

12 人民不服稅捐稽徵機關所發之稅單，需繳納二分之一稅款才得提起復查，此係違反憲法何種權利？

(A)請願權 (B)訴願及訴訟權 (C)結社自由 (D)言論自由

13 人民團體法規定，申請設立之人民團體，其組織與活動，不得主張共產主義，或分裂國土，否則不予許可。此一規定依司法院釋字第 644 號解釋，侵害人民言論自由及下列那一權利？

(A)集會自由 (B)結社自由 (C)旅行自由 (D)人格自由

14 依憲法本文之規定，國民年滿幾歲者，有依法選舉之權？

(A)17 歲 (B)18 歲 (C)19 歲 (D)20 歲

15 依憲法第 49 條之規定，總統因故不能視事時，由下列何者代行其職權？

(A)副總統 (B)立法院院長 (C)國家安全會議秘書長 (D)總統府秘書長

16 依憲法增修條文之規定，下列何項總統所發布之命令須經行政院院長之副署？

(A)任命司法院大法官 (B)任命監察委員 (C)任命駐外大使 (D)任命考試委員

17 依憲法增修條文第 3 條之規定，立法院在覆議行政院移請覆議案時，如經全體立法委員至少多少比例決議維持原案，行政院院長應即接受該決議？

(A)二分之一 (B)五分之三 (C)三分之二 (D)四分之三

18 依憲法增修條文第 4 條規定，在下列何期間中，非現行犯的立法委員享有免於被逮捕、拘禁的特權？

(A)立法委員任期內 (B)立法院會期中 (C)立法院休會期間 (D)緊急命令生效期間

19 依憲法增修條文第 4 條規定，不分區及僑居國外國民立法委員名額，由各政黨提出名單以政黨選票選舉之，各政黨當選名單中，婦女比例有何特別規定？

(A)無特別規定 (B)不得低於四分之三 (C)不得低於三分之二 (D)不得低於二分之一

20 立法委員得兼任下列何項職務？

(A)公營事業監察人 (B)國立編譯館編纂 (C)縣議員 (D)民營銀行董事

21 憲法所保障之人民基本權利，例如人民的集會遊行自由，國家是否可以加以限制？

(A)屬自然權利，故完全不可限制之 (B)必要時得以法律限制之

(C)必要時得以命令限制之 (D)得任意限制之

22 下列何者有固定任期？

(A)最高法院法官 (B)最高行政法院法官

(C)公務員懲戒委員會委員 (D)大法官

23 考試院副院長如何產生？

(A)由考試院院長任命之 (B)由考試委員互選之

(C)由總統提名，經監察院同意任命之 (D)由總統提名，經立法院同意任命之

24 依憲法增修條文之規定，監察院不再享有下列何種權力？

(A)彈劾權 (B)糾舉權 (C)審計權 (D)同意權

25 依憲法第 108 條規定，有關「警察制度」事項，係：

(A)由中央立法並執行之 (B)由中央立法並執行之，或交由省縣執行之

(C)由省立法並執行之 (D)由省立法並執行之，或交由縣執行之

26 以下何者之論處，不以行為時之法律有明文規定者為限？

(A)刑罰 (B)感化教育處分 (C)禁戒毒癮處分 (D)驅逐出境

27 下列情形中，何者的法律效果是「應減輕其刑」？

(A)中止未遂 (B)瘖啞人之行為 (C)滿 80 歲人之行為 (D)過當防衛

28 甲犯數罪，分別被判 A 罪 8 年、B 罪 12 年、C 罪 15 年。依據現行刑法數罪併罰之規定，應在何種刑度範圍定其執行刑？

(A)15 年與 30 年之間 (B)8 年與 30 年之間 (C)15 年與 20 年之間 (D)15 年與 35 年之間

29 下列有關刑之加減或限制，何者敘述是錯誤的？

(A)對未滿 18 歲犯罪者，不得處無期徒刑 (B)無期徒刑減輕者，為 20 年有期徒刑

(C)有期徒刑減輕者，減輕其刑至二分之一 (D)有期徒刑加減者，其最高度及最低度同加減之

30 下列何種情形，屬於累犯？

(A)受感化教育執行完畢，2 年後殺人 (B)受徒刑執行完畢，1 年後過失致人於死

(C)受有期徒刑執行完畢，4 年後竊盜 (D)在外國受有期徒刑執行完畢，3 年後在國內殺人

31 下列之物中，何者不得沒收？

(A)違禁物 (B)偽造之銀行券

(C)竊取所得之皮包 (D)偽造貨幣所用之石膏模型

32 下列解釋法律的方法，何者為依據法律規定的文字，以通常使用方式而為之解釋？

(A)論理解釋 (B)當然解釋 (C)文義解釋 (D)類推解釋

33 因契約互負債務者，若一方主張，因他方未為對待給付，故有權利拒絕自己之給付，其所主張之權利性質為何？

(A)請求權 (B)支配權 (C)形成權 (D)抗辯權

34 以下何者非民事法上之制裁？

(A)保安處分 (B)損害賠償 (C)宣告法人解散 (D)宣告停止親權

35 定型化契約中之條款，如違反誠信原則，對消費者顯失公平時，該條款之效力為何？

(A)有效 (B)無效 (C)效力未定 (D)得撤銷

36 以下何者非成文法之優點？

(A)適時反應社會變化 (B)具體明確 (C)易於施行 (D)體系完整周密

37 民事法規之適用順序，以下何者正確？

(A)「法理」優先，「法律」次之，「習慣」最後 (B)「法律」優先，「習慣」次之，「法理」最後

(C)「法理」優先，「習慣」次之，「法律」最後 (D)「法律」優先，「法理」次之，「習慣」最後

38 甲將家中珍藏的古董花瓶賣給乙，乙於何時取得該花瓶之所有權？

(A)簽訂買賣契約時 (B)辦理移轉所有權登記時

(C)乙支付價金時 (D)甲交付花瓶時

39 無權代理人以代理人名義所為之法律行為，其行為之效力為何？

(A)無效 (B)有效 (C)經本人承認有效 (D)經法院認可有效

40 時效因請求而中斷者，於請求後幾個月內不起訴，視為時效不中斷？

(A)1 個月 (B)3 個月 (C)6 個月 (D)9 個月

41 6 歲的甲去乙書店買一本漫畫書，請問甲乙間之買賣契約效力為何？

(A)有效 (B)無效 (C)效力未定 (D)得撤銷

42 甲男與乙女育有 A 與 B 兩子，A 又有一子 X，甲死亡時留下遺產 120 萬元，A 因故喪失對甲之繼承權，請問甲之遺產應如何分配？

(A)乙得 60 萬，B 得 30 萬，X 得 30 萬 (B)乙得 40 萬，B 得 40 萬，X 得 40 萬

(C)乙得 60 萬，B 得 60 萬，X 無法分得遺產 (D)乙得 90 萬，B 得 30 萬，X 無法分得遺產

43 以下何者非繼承之標的？

(A)債權 (B)物權 (C)準物權 (D)人格權

44 未向戶政機關登記之結婚，其結婚之效力為何？

(A)有效 (B)無效 (C)效力未定 (D)得撤銷

45 夫妻一方受破產宣告時，其夫妻財產制當然成為以下何種財產制？

(A)法定財產制 (B)聯合財產制 (C)共同財產制 (D)分別財產制

46 法規明定自公布或發布日施行者，自公布或發布日起算至第幾天生效？

(A)第 2 天 (B)第 3 天 (C)第 10 天 (D)第 15 天

47 依中央法規標準法之規定，以下何者為法律之名稱？

(A)規程 (B)條例 (C)辦法 (D)細則

48 以下何者為間接法源？

(A)憲法 (B)法律 (C)判例 (D)命令

更多消防考試科目的歷屆題庫
立即上網搜尋“消防考試歷屆考古題”
高鋒公職補習班整理
Line帳號：@gaofeng
連絡電話：07-236-7296

49 以下何種能力始於出生，終於死亡？

(A)權利能力 (B)意思能力 (C)行為能力 (D)責任能力

50 特定人得請求特定人為一定給付之權利，為以下何種權利？

(A)債權 (B)物權 (C)準物權 (D)無體財產權

測驗式試題標準答案

考試名稱：101年公務人員特種考試警察人員考試、101年公務人員特種考試一般警察人員考試、101年特種考試交通事業鐵路人員考試

類科名稱：消防警察人員、水上警察人員輪機組、水上警察人員航海組

科目名稱：法學知識(中華民國憲法概要、法學緒論)（試題代號：2402）

更多消防考試科目的歷屆題庫
立即上網搜尋“消防考試歷屆考古題”
高鋒公職補習班整理
Line@帳號：@gaofeng
連絡電話：07-236-7296

題　　數：50題

標準答案：

題號	01	02	03	04	05	06	07	08	09	10	11	12	13	14	15	16	17	18	19	20
答案	C	B	C	D	C	D	B	B	A	D	D	B	B	D	A	C	A	B	D	D

題號	21	22	23	24	25	26	27	28	29	30	31	32	33	34	35	36	37	38	39	40
答案	B	D	D	D	B	D	A	A	B	C	C	C	D	A	B	A	B	D	C	C

題號	41	42	43	44	45	46	47	48	49	50										
答案	B	B	D	B	D	B	B	C	A	A										

題號																				
答案																				

題號																				
答案																				

備　　註：

101年公務人員特種考試警察人員考試、
101年公務人員特種考試一般警察人員考試及
101年特種考試交通事業鐵路人員考試試題

代號：40250
60250

全一頁

等　　別：四等一般警察人員考試、四等警察人員考試
類　　科：消防警察人員
科　　目：消防與災害防救法規概要（包括消防法及施行細則、災害防救法及施行細則、爆竹煙火管理條例及施行細則、公共危險物品及可燃性高壓氣體設置標準暨安全管理辦法、緊急救護辦法、緊急醫療救護法及施行細則）
考試時間：1 小時 30 分　　座號：＿＿＿＿＿＿＿＿

※注意：㈠禁止使用電子計算器。
㈡不必抄題，作答時請將試題題號及答案依照順序寫在試卷上，於本試題上作答者，不予計分。

一、依據「緊急醫療救護法」之規定，請說明內容所稱之「緊急醫療救護」，包含事項為何？（10 分）依規定，直轄市、縣（市）消防機關之救災救護指揮中心，應由救護人員二十四小時執勤，執行之緊急救護事項，除包含遇有緊急傷病或大量傷病患救護時，派遣當地救護車設置機關（構）之救護車及救護人員出勤之外，請說明其他事項為何？（15 分）

二、依據「消防法」第 14 條之 1 與「明火表演安全管理辦法」第 2 條之規定，請說明「明火表演」之定義，與表演前申請規範為何？並請依「消防法」第 41 條之 1 規定，說明違反相關辦法時處罰內容為何？（25 分）

三、專業爆竹煙火施放前，應儲存於臨時儲存場所，有關臨時儲存場所應符合的規定為何？（25 分）

四、請依各類場所消防安全設備檢修及申報作業基準、滅火器藥劑更換及充填作業規定，就乾粉滅火器之檢修、換藥及充填作業，分別說明檢查頻率及檢查結果判定有缺點時如何處理？（25 分）

更多消防考試科目的歷屆題庫
立即上網搜尋“消防考試歷屆考古題”
高鋒公職補習班整理
Line@帳號：@gaofeng
連絡電話：07-236-7296

101年公務人員特種考試警察人員考試、101年公務人員特種考試一般警察人員考試及101年特種考試交通事業鐵路人員考試試題

代號：40240　　全一頁

更多消防考試科目的歷屆題庫
立即上網搜尋“消防考試歷屆考古題”
高鋒公職補習班整理
Line@帳號：@gaofeng
連絡電話：07-236-7296

等　　別：四等一般警察人員考試
類　　科：消防警察人員
科　　目：火災學概要
考試時間：1 小時 30 分

座號：＿＿＿＿＿＿＿＿

※注意：㈠禁止使用電子計算器。
㈡不必抄題，作答時請將試題題號及答案依照順序寫在試卷上，於本試題上作答者，不予計分。

一、火災之延燒受甚多因素影響，何謂熱對流？並述影響自然熱對流之因素有那些？（25 分）

二、現行之海龍替代品其中屬於惰性氣體藥劑者有那些？請就商品名、通稱、化學組成、滅火原理與設計濃度以畫表說明之。（25 分）

三、何謂液體之引火與發火？引火性液體與高閃火點液體各有何特性？試詳述之。（25 分）

四、耐火建築物火災最盛期有所謂「繼續時間因子」，請問其指什麼？若一建築物長寬高為 10 m×8 m×3 m，可燃物總重（木材類為主）為 500 kg，建築物內之開口為寬 1.5 m、高 2 m，試問其火災持續時間為多少？（25 分）

101年公務人員特種考試警察人員考試、101年公務人員特種考試一般警察人員考試及101年特種考試交通事業鐵路人員考試試題

等　　別：四等一般警察人員考試
類　　科：消防警察人員
科　　目：普通物理學概要與普通化學概要
考試時間：1小時　　座號：＿＿＿＿＿＿

※注意：㈠本試題為單一選擇題，請選出一個正確或最適當的答案，複選作答者，該題不予計分。
㈡本科目共40題，每題2.5分，須用2B鉛筆在試卡上依題號清楚劃記，於本試題上作答者，不予計分。
㈢禁止使用電子計算器。

1 如圖所示，一電池與三個電阻形成一電路。電池電壓為12伏特(V)；若R_1＝2歐姆(Ω)，R_2＝3歐姆(Ω)，R_3＝6歐姆(Ω)，則通過電阻R_1之電流I_1大小為何？

更多消防考試科目的歷屆題庫
立即上網搜尋“消防考試歷屆考古題”
高鋒公職補習班整理
Line@帳號：@gaofeng
連絡電話：07-236-7296

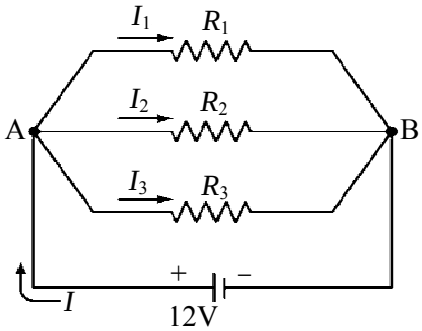

㈠2安培　㈡3安培　㈢4安培　㈣6安培

2 考慮某電容，其電容值為50.0 μF。如果在5秒內平均每一秒有電流0.2 mA流入此電容，則此電容兩端的跨電壓在這5秒內一共增加多少？

㈠10伏特　㈡20伏特　㈢30伏特　㈣40伏特

3 兩靜止帶正電的點電荷，電量大小為1庫侖（C），彼此相距10公尺（m）。庫侖常數$k=9.0\times10^9$ N・m^2/C^2，以下敘述何者正確？

㈠兩點電荷所受的庫侖作用力，大小為9.0×10^7N
㈡兩點電荷所受的庫侖作用力，大小為9.0×10^8N
㈢兩點電荷所受的庫侖作用力，大小為9.0×10^9N
㈣兩點電荷彼此受到相互吸引的庫侖作用力

4 考慮下圖的電路，假設此電路已經連接了很長的時間。此時電容兩端的跨電壓是多少呢？

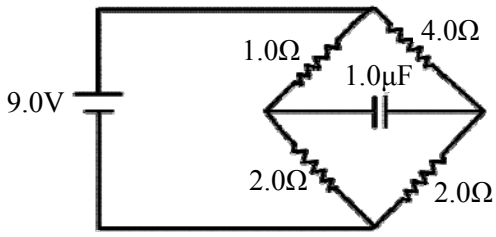

㈠0伏特　㈡3伏特　㈢6伏特　㈣9伏特

5 所謂的1度電，指的是1,000瓦（Watt）的電器連續使用1小時所消耗的電能。已知某電視機的功率為100瓦。若平均每天使用此電視機看三小時的電視，則一個月下來此電視機所消耗的電能約為幾度電？

㈠3度電　㈡9度電　㈢30度電　㈣90度電

6 一效率為100%的變壓器，原線圈為100匝，副線圈為1000匝；在某一瞬間，原線圈的電壓為V_P，電流為I_P；而副線圈的電壓為V_S，電流為I_S。以下敘述何者正確？

㈠$I_S/I_P=10$　㈡$V_S/V_p=1$　㈢$V_S/V_p=10$　㈣$I_S/I_P=1$

7 考慮空間裡三個電荷q_1、$-q_1$、以及q_2（q_1以及q_2皆大於零）。如圖所示，這三個電荷皆位於同一個XY平面上，且q_1與$-q_1$和x軸的距離皆為d。電荷q_2受到來自電荷q_1與$-q_1$的庫侖力（Coulomb force）的總和表記為F_2。則以下敘述何者正確？

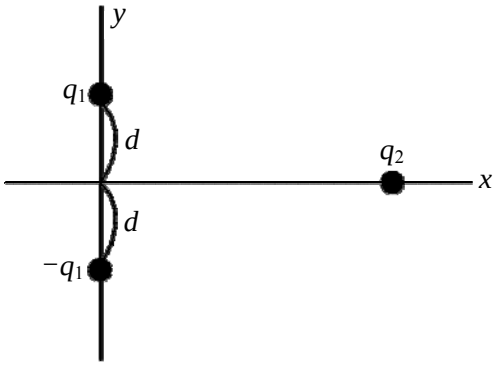

(A)F_2的方向為+y方向　(B)F_2的方向為+x方向
(C)F_2的方向為−y方向　(D)F_2的方向為−x方向

8 A球以及B球分別為半徑為R以及 2R的兩個實心銅球且相距甚遠，兩個銅球皆有相同數量的淨電荷（net charge）分布於銅球表面。A球表面附近的電場強度為E_A，B球表面附近的電場強度為E_B。則：
(A)$4E_A=E_B$　(B)$2E_A=E_B$　(C)$E_A=2E_B$　(D)$E_A=4E_B$

9 要正確測量通過電阻的電流，以及電阻兩端的電壓。該如何正確使用伏特計與電流計？
(A)伏特計與電阻並聯，電流計與電阻串聯　(B)伏特計與電阻並聯，電流計與電阻並聯
(C)伏特計與電阻串聯，電流計與電阻串聯　(D)伏特計與電阻串聯，電流計與電阻並聯

10 相同質量的甲、乙兩個純物質分別吸收相同的熱能後，甲的溫度增加量比乙的溫度增加量還要多。則：
(A)甲的比熱大於乙的比熱　(B)甲的比熱小於乙的比熱
(C)甲的比熱等於乙的比熱　(D)無法比較兩物質的比熱

11 某電池具有電壓 12 伏特，且有 3 安培的電流由此電池流出，則以下敘述何者正確？
(A)此時電池輸出的功率為 36 瓦（Watt）　(B)每秒鐘流經此電池的電荷量為 36 庫侖（coulomb）
(C)每秒鐘流經此電池的電荷量為 4 庫侖（coulomb）　(D)此時電池輸出的功率為 48 瓦（Watt）

12 在密閉容器中的理想氣體，對於其壓力、體積、莫耳數與溫度的關係，下列敘述何者正確？
(A)壓力與體積成反比　(B)溫度與體積成反比　(C)壓力與溫度成反比　(D)莫耳數與體積成反比

13 根據熱力學，若兩者冷熱不同的物體，經過熱接觸後，會達到“熱平衡”。這裡的熱平衡，指的是兩物體的那種物理量必定相同？
(A)體積　(B)質量　(C)溫度　(D)動能

14 一公斤 20℃的水（比熱大小為 1 kcal/kg·℃）與一公斤 50℃的液體（比熱大小為 0.5 kcal/kg·℃），充分混合達到熱平衡時，平衡溫度為：
(A)25℃　(B)30℃　(C)35℃　(D)40℃

15 考慮理想氣體等溫膨脹（isothermal expansion）的過程。膨脹前的氣體壓力為 P，體積為 V。膨脹後的體積為 2 V。則以下敘述何者錯誤？
(A)氣體膨脹後的內能增加　(B)氣體膨脹後壓力為 P/2
(C)膨脹過程氣體對外界作功　(D)氣體在膨脹過程中必須由外界吸收熱能

16 加熱 1 莫耳（mole）的理想氣體使其增加溫度 1 K所需要的熱能，在固定氣體體積時為Q_1，在固定氣體壓力時則為Q_2，則：
(A)$Q_1=Q_2$　(B)$Q_1>Q_2$　(C)$Q_1<Q_2$　(D)$Q_1=0$

17 關於鉛熔化的過程，以下敘述何者錯誤？
(A)鉛的熵值保持不變　(B)鉛從環境吸收熱能
(C)鉛的溫度保持不變　(D)鉛逐漸由固體轉變成為液體

18 如圖所示，一雙金屬片由兩種不同的金屬構成，加熱之後會變成彎曲的形狀。這是由於兩金屬何種特性之不同所形成？

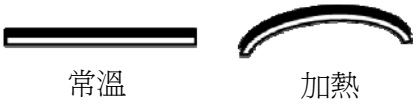

(A)顏色。造成兩金屬外觀不同，加熱之後會變成彎曲
(B)質量。造成兩金屬物質密度不同，加熱之後會變成彎曲
(C)熱膨脹係數。造成兩金屬熱膨脹的程度不同，加熱之後會變成彎曲
(D)體積。造成兩金屬折射率不同，加熱之後會變成彎曲

19 如圖所示，U形管中有水以及油兩種液體達成靜止平衡。若水的密度為d_1，油的密度為d_2。則d_1/d_2比值為：

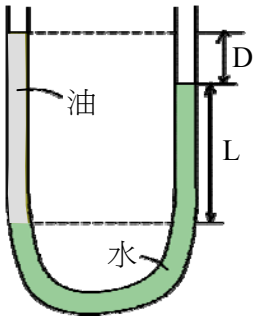

(A)(L+D)/D　(B) D/(L+D)　(C)(L+D)/L　(D) L/(L+D)

20 如圖所示，裝著流體的左右兩容器，以及連接兩邊且充滿流體的管子。為何流體會從右邊容器流向左邊容器？

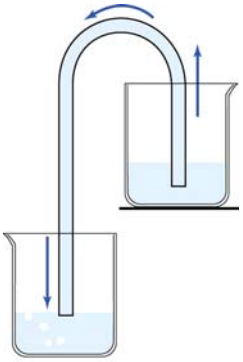

(A)因為左右兩邊液面的壓力不相同　(B)因為左右兩邊的體積不相同
(C)因為左右兩邊液面高度不相同　(D)因為左右兩邊的液體溫度不相同

21 物質要發生燃燒，需要有可燃物、助燃物、熱能及連鎖反應四者兼備，若缺其一則燃燒反應將無法持續，下列何者無法於氫氣(H_2)受熱時，提供作為氫氣燃燒之助燃物？
(A)氯氣(Cl_2)　(B)過氧化氫(H_2O_2)　(C)碳酸鈉(Na_2CO_3)　(D)氯酸鉀($KClO_3$)

22 沈澱反應可被用來測試火場中是否存有某些劇毒性的氣體。若某一火場懷疑有H_2S的毒氣，下列何種試劑會與H_2S產生沈澱，故可用來檢驗此種毒氣的存在與否？
(A)$Pb(NO_3)_2$　(B)$NaNO_3$　(C)$Ca(NO_3)_2$　(D)NH_4NO_3

23 $^{35}Cl^-$、^{40}Ar和$^{39}K^+$三者具有相同的：
(A)質量數　(B)原子序　(C)電子數　(D)中子數

24 鎵(Ga)在自然界中有兩種穩定的同位素：^{69}Ga≒69 amu（約 60%）和^{71}Ga≒71 amu（約 40%），試問鎵平均原子量為何？
(A)69 amu　(B)69.8 amu　(C)70.2 amu　(D)71 amu

25 C_5H_{12}有多少個結構異構物？
(A)2　(B)3　(C)5　(D)9

26 液體之正常沸點是液體表面蒸汽壓等於外界壓力（一大氣壓）時的溫度，分子間作用力小，沸點則越低，通常亦表示此物質的揮發度越大。下列三種液體：乙醚($C_2H_5OC_2H_5$)、水(H_2O)及乙醇(C_2H_5OH)沸點高低之順序何者正確？
(A)乙醚＞水＞乙醇　(B)水＞乙醇＞乙醚　(C)乙醇＞水＞乙醚　(D)水＞乙醚＞乙醇

27 化學泡沫滅火劑係利用$NaHCO_3$及$Al_2(SO_4)_3$在水溶液中混合，起化學反應，產生CO_2、$Al(OH)_3$及Na_2SO_4之膠狀水溶液，形成泡沫以達到滅火效果。吾人若以 6 mol $NaHCO_3$及 1 mol $Al_2(SO_4)_3$作用，其產物之總莫耳數爲若干？
(A)6　(B)9　(C)11　(D)14

28 當溶液中含有 0.100 M的CH_3COOH與HCl，反應達平衡時，溶液中含有多少濃度的CH_3COO^-？（已知CH_3COOH之$Ka=1.8\times10^{-5}$）
(A)0.1 M　(B)0.2 M　(C)1.8×10^{-5} M　(D)1.8×10^{-6} M

29 2.45 mL的甲烷(CH_4，16 g/mol)經由一個小孔逸散需要 1.25 min，若同體積的另一氣體通過同樣的小孔需要 2.5 min，下列何者可能爲此氣體？
(A)氦氣(He，4 g/mol)　(B)氮氣(N_2，28 g/mol)
(C)二氧化碳(CO_2，44 g/mol)　(D)二氧化硫(SO_2，64 g/mol)

30 下列因素何者會影響反應速率？①反應物濃度　②溫度　③毒性　④表面積　⑤顏色　⑥催化劑
(A)①②④⑥　(B)①③⑤⑥　(C)①②⑤⑥　(D)②③④⑤

31 假設水蒸氣符合理想氣體定律，則在 100℃、1 大氣壓下，水由液態變成氣態時，體積大約變爲原來的幾倍？
(A)456　(B)1700　(C)11040　(D)41200

32 已知某鋼瓶最多可以承受 35 kg/cm^{2}的壓力，超過則會發生爆炸。若在 27℃時，將定量氫氣輸入鋼瓶，使鋼瓶壓力達到 25 kg/cm^2，試問不會造成鋼瓶爆炸的最高安全溫度爲若干？
(A)38℃　(B)147℃　(C)214℃　(D)420℃

33 何種條件之下，可使下列反應的平衡向右移動？
$NO_{(g)}+CO_{(g)} \rightleftharpoons \frac{1}{2}N_{2(g)}+CO_{2(g)}$，$\triangle H=-89.3$ kcal/mol
(A)降溫加壓　(B)升溫加壓　(C)降溫減壓　(D)升溫減壓

34 假設鋁和鹽酸反應的反應速率和鋁的表面積成正比，在鋁的質量不變條件下，將每邊長爲 2 公分的鋁塊正立方體切割成每邊長爲 0.1 公分的小正立方體，則其反應速率爲原來的若干倍？
(A)10　(B)20　(C)50　(D)100

35 化學反應達到平衡後，下列何項錯誤？
(A)正、逆反應速率一樣　(B)平衡爲動態平衡
(C)平衡後各成分濃度爲定值　(D)平衡必須在同一相中進行

36 下列何種金屬不能與鹽酸反應產生氫氣？
(A)鎂　(B)鐵　(C)銅　(D)鋅

37 在許多會下雪的國家，冬季道路常會積雪，除雪方式除了推雪、鏟雪，還有以灑鹽的方式除雪。在積雪上灑鹽以除雪其原理爲何？
(A)鹽可吸收水分，使路面變乾　(B)鹽溶解時會放熱，可使冰雪融化
(C)使水溶液的凝固點下降，雪易融化成水　(D)增加接觸面積，可增加雪的融化速率

38 0.5 公升的自來水中若含有 0.5 g 的鈣離子，則此溶液之鈣離子的濃度爲多少 ppm？
(A)1　(B)10　(C)100　(D)1000

39 在 25℃時，若CaC_2O_4之溶解度積$K_{SP}=1.0\times10^{-9}$，則CaC_2O_4在水中之莫耳溶解度爲若干？
(A)1.0×10^{-9}M　(B)3.16×10^{-5}M　(C)1.0×10^{-3}M　(D)5.6×10^{-3}M

40 在某一固定溫度下，X 與 Y 產生反應，若 Y 的濃度不變而 X 的濃度增加一倍，則反應速率變爲原來的兩倍；若 X 的濃度不變而 Y 的濃度降低爲原來的一半，則反應速率減少爲原來的 1/4；試問此反應的反應級數應爲若干？
(A)0　(B)2　(C)3　(D)4

更多消防考試科目的歷屆題庫
立即上網搜尋“消防考試歷屆考古題”
高鋒公職補習班整理
Line@帳號：@gaofeng
連絡電話：07-236-7296

測驗式試題標準答案

考試名稱：101年公務人員特種考試警察人員考試、101年公務人員特種考試一般警察人員考試、101年特種考試交通事業鐵路人員考試

類科名稱：消防警察人員

科目名稱：普通物理學概要與普通化學概要（試題代號：3402）

更多消防考試科目的歷屆題庫
立即上網搜尋“消防考試歷屆考古題”
高鋒公職補習班整理
Line@帳號：@gaofeng
連絡電話：07-236-7296

題　　數：40題

標準答案：

題號	01	02	03	04	05	06	07	08	09	10	11	12	13	14	15	16	17	18	19	20
答案	D	B	A	B	B	C	C	D	A	B	A	A	C	B	A	C	A	C	C	C

題號	21	22	23	24	25	26	27	28	29	30	31	32	33	34	35	36	37	38	39	40
答案	C	A	C	B	B	B	C	C	D	A	B	B	A	B	D	C	C	D	B	C

題號																				
答案																				

題號																				
答案																				

題號																				
答案																				

備　　註：

102年公務人員特種考試警察人員考試、
102年公務人員特種考試一般警察人員考試及
102年特種考試交通事業鐵路人員考試試題

代號：40110-40210
60110-60410
80110-81010

全一張
（正面）

等　　別：四等一般警察人員考試、四等警察人員考試、員級鐵路人員考試
類　　科：各類別、各類科
科　　目：國文（作文、公文與測驗）
考試時間：2小時　　座號：＿＿＿＿＿＿＿＿

更多消防考試科目的歷屆題庫
立即上網搜尋“消防考試歷屆考古題”
高鋒公職補習班整理
Line@帳號：@gaofeng
連絡電話：07-236-7296

※注意：禁止使用電子計算器。

甲、作文與公文部分：

㈠請以藍、黑色鋼筆或原子筆在申論試卷上由左至右橫式作答，於本試題上作答者，不予計分。
㈡**不得於試卷上書寫姓名或入場證號。**

一、作文：（60分）

臺北捷運往蘆洲、新莊路線已先後通車，信義路捷運正在加緊興建，不久將通車。全臺高速、快速公路不斷地增建，最近五楊高速路段也順利通車。高速公路收費方式即將改變。各縣市公車大多煥然一新，車廂空間寬敞，外型新潮。此外，鐵路、公路尚有諸多革新，在在講究迅速、方便、美觀、安全、舒適。預料未來將有更多更大更好的改變。凡此種種，皆與二十年前的交通迥異。請以「**臺灣鐵路與公路的過去、現在**」為題，作文一篇，文長不限。

二、公文：（20分）

五月九日菲律賓漁業局巡邏船對我國漁船掃射，一船員中彈身亡。我政府強烈要求菲國道歉、賠償、緝凶，然菲國政府態度傲慢，毫無誠意解決問題。有些國人因而遷怒在臺菲籍人士。政府呼籲國人冷靜、理性，因在臺菲籍人士與此事件無關。試擬行政院函各縣市政府：請轄區公司、行號、工廠負責人勸導本國員工共同保護菲籍員工人身安全，尊重人權，並維護中華民國良好形象。

乙、測驗部分：（20分）　　**代號：1401**

㈠本測驗試題為單一選擇題，請選出一個正確或最適當的答案，複選作答者，該題不予計分。
㈡共10題，每題2分，須用2B鉛筆在試卡上依題號清楚劃記，於本試題或申論試卷上作答者，不予計分。

1. 昔者宋國有田夫，常衣緼黂，僅以過冬。暨春東作，自曝於日，不知天下之有廣廈隩室，綿纊狐貉。顧謂其妻曰：「負日之暄，人莫知者；以獻吾君，將有重賞。」（《列子．揚朱》）
下列成語最切合上文意旨的是：
(A)信賞必罰　(B)束縕請火　(C)野人獻曝　(D)自曝其短

2. 辛棄疾〈青玉案〉：「驀然回首，那人卻在燈火闌珊處」中的「回」字意義與下列那一個選項中的「回」意義完全相同？
(A)「回」看射鵰處，千里暮雲平
(B)二月已破三月來，漸老逢春能幾「回」
(C)醉臥沙場君莫笑，古來征戰幾人「回」
(D)少小離家老大「回」，鄉音無改鬢毛衰

3. 「官吏相與慶於庭，商賈相與歌於市，農夫相與抃於野。憂者以樂，病者以愈。」這段文字表現怎樣的情境？
(A)團結一致　(B)物阜民豐　(C)歡喜慶賀　(D)嬉戲遊樂

（請接背面）

等　　別：四等一般警察人員考試、四等警察人員考試、員級鐵路人員考試
類　　科：各類別、各類科
科　　目：國文（作文、公文與測驗）

更多消防考試科目的歷屆題庫
立即上網搜尋“消防考試歷屆考古題”
高鋒公職補習班整理
Line@帳號：@gaofeng
連絡電話：07-236-7296

4. 臺灣為海上荒島，其民皆閩粵之民也，其器皆閩粵之器也。工藝之微，尚無足睹。然而臺郡之箱，大甲之席，雲錦之綢緞，馳名京邑，採貢尚方，則亦有足志焉。夫大輅成於椎輪，岑樓起於尺礎。後之視今，能不愈於今之視昔乎？故紀其梗概，以資參考。若夫開物成務，則有俟於後之君子。（連橫《臺灣通史・工藝志序》）
下列敘述，何者為非？
(A)連橫所見，臺灣之民皆為閩粵之民，其器皆為閩粵之器
(B)當時臺灣工藝雖微不足觀，然已有臺南郡的皮箱、大甲草席及雲錦之綢緞馳名於京邑，成為各地方採購的物品
(C)「大輅成於椎輪，岑樓起於尺礎」意同於「合抱之木，生於毫末；九層之臺，起於累土；千里之行，始於足下。」
(D)「後之視今，能不愈於今之視昔乎？」可見作者對於後人的殷殷期許

5. 《EQ》（Emotional Intelligence）一書作者丹尼爾・高曼（Daniel Goleman）認為其書中所闡揚的：自我覺察、自律、同理心與社會技巧等重要理念，都和傳統中國文化的深層價值相互呼應。以「自律」而言，下列選項何者不符？
(A)己所不欲，勿施於人
(B)躬自厚而薄責於人，則遠怨矣
(C)季氏富於周公，而求也為之聚斂而附益之
(D)有澹臺滅明者，行不由徑，非公事，未嘗至於偃之室也

6. 不肯讀書的人，總可以找到理由推卸自己的責任。從前有一個人堅決不肯讀《詩經》，理由是沒有人能證明「詩三百」是孔夫子親手刪定的，所以不值得一讀。他又堅決不肯讀《書經》，理由是《書經》的真偽還成問題，讀它做什麼？讀書的人一開始就要和書對抗，如何能讀出滋味來？（摘錄自王鼎鈞：《開放的人生》）
若要為本段內容訂一標題，下列選項何者最適合？
(A)食古不化　(B)畫地自限　(C)好高騖遠　(D)取小遺大

7. 下列有關書信用辭，正確的選項是：
(A)書信中凡稱到自己家族親戚的尊輩，須加一「令」字
(B)寫信給父母報平安，結尾可用「一切均安。手此，敬請福安」
(C)頌候語中，凡用「頌」字，下當用「祺」、「祉」、「綏」
(D)開頭應酬語：「遙望　門牆，時深馳慕」應是寫給軍界長官的書信

請依下文回答第8.題至第10.題：
有野趣而不知樂者，樵牧是也；有果窳而不及嘗者，菜傭牙販是也；有花木而不能享者，達官貴人是也。古之名賢，獨淵明寄興，往往在桑麻松菊、田野籬落之間。東坡好種植，能手接花木，此得之性生，不可得而強也。強之，雖授以《花史》，將艴然擲而去之。若果性近而復好焉，請相與偃曝林間，諦看花開花落，便與千萬年興亡盛衰之轍何異？雖謂二十一史，盡在左編一史中可也。（陳繼儒〈《花史》跋〉）

8. 上述短文中，有關樵牧、傭販、顯貴生活的描寫，可以下列何者來說明？
(A)及時行樂莫遲疑　(B)習焉不察無閒情　(C)不識廬山真面目　(D)曾經滄海難為水

9. 依據上文，陶淵明、蘇東坡親近自然、蒔花植木的主要原因，是：
(A)二人的天生本性使然　(B)二人受後天養成所致
(C)二人的因緣際會造就　(D)二人效倣前賢的結果

10. 「諦看花開花落，便與千萬年興亡盛衰之轍何異？」二句文義，意指：
(A)人生何其短促，有如南柯一夢，凡事不必勉強，只需隨緣順應
(B)只有仔細觀賞花木的人，才能體悟有花堪折、及時努力的意義
(C)記取歷史的興衰教訓，方能開創出燦爛如花、永續不墜的新局
(D)自然界的造化運行，與人間世的起伏升降相應，觀彼即可知此

測驗式試題標準答案

考試名稱：102年公務人員特種考試警察人員考試、102年公務人員特種考試一般警察人員考試、102年特種考試交通事業鐵路人員考試

類科名稱：行政警察人員、消防警察人員、水上警察人員航海組、水上警察人員輪機組、電子工程、事務管理、機檢工程、土木工程、電力工程、人事行政、建築工程、財經政風、運輸營業、材料管理

科目名稱：國文（試題代號：1401）

題　　數：10題

標準答案：

題號	01	02	03	04	05	06	07	08	09	10
答案	C	A	C	B	C	B	C	B	A	D

更多消防考試科目的歷屆題庫
立即上網搜尋“消防考試歷屆考古題”
高鋒公職補習班整理
Line@帳號：@gaofeng
連絡電話：07-236-7296

備　　註：

代號：6401
頁次：4－1

102年公務人員特種考試警察人員考試、102年公務人員特種考試一般警察人員考試及102年特種考試交通事業鐵路人員考試試題

更多消防考試科目的歷屆題庫
立即上網搜尋“消防考試歷屆考古題”
高鋒公職補習班整理
Line@帳號：@gaofeng
連絡電話：07-236-7296

等　　別：四等一般警察人員考試
類　　科：各類別
科　　目：英文
考試時間：1小時　　座號：_____

※注意：㈠本試題為單一選擇題，請選出一個正確或最適當的答案，複選作答者，該題不予計分。
㈡本科目共50題，每題2分，須用2B鉛筆在試卡上依題號清楚劃記，於本試題上作答者，不予計分。
㈢禁止使用電子計算器。

1 The college graduate _____ against his parents and refuses to do the job as they wish.
(A)retreats (B)rebels (C)survives (D)succeeds

2 This best-selling bag is made of _____ leather, not artificial.
(A)genius (B)genuine (C)genetic (D)greasy

3 Puppy Guesthouse provides reliable sitting service and friendly _____ for your pets when you sail away on holidays.
(A)instrument (B)personality (C)accommodation (D)manual

4 The school _____ were criticized for not responding promptly and properly to the issues of bullying.
(A)authorities (B)technicians (C)convicts (D)prosecutors

5 Mr. Morgan strongly _____ of his daughter's marriage to a divorced man and refused to attend their wedding.
(A)conceived (B)disapproved (C)bewared (D)consisted

6 An apple a day keeps the doctor away. But eating only an apple a day for three months _____ takes you to the doctor.
(A)narrowly (B)originally (C)cautiously (D)definitely

7 In summer, many women stay under umbrellas or wear hats with wide brims in order to avoid _____ to UV rays.
(A)devotion (B)exposure (C)infection (D)tendency

8 The national health guideline suggests that each adult should take at least 30 minutes of physical exercise of _____ intensity, three times per week.
(A)moderate (B)vague (C)versatile (D)miserable

9 A series of movies will be shown to _____ the 30th anniversary of the hero's death.
(A)commemorate (B)combine (C)confirm (D)contend

10 According to the poll, anti-war _____ was gaining ground because people were frightened by the incoming battles and possible loss of human lives.
(A)reluctance (B)seduction (C)sentiment (D)repetition

11 Nick tried to _____ his father to buy him a smartphone, but in vain.
(A)disobey (B)expect (C)contract (D)persuade

12 _____ the author passed away twenty years ago, his stories live on.
(A)Until (B)Because (C)Since (D)Though

13 Being a _____ means having no private life at all; the media will follow you all the time. That is the price of fame.
(A)celebrity (B)coward (C)carpenter (D)clerk

14 Much to my surprise, Jack was energetic though he didn't sleep a wink for two _____ days.
(A)chronic (B)successive (C)wholesome (D)instant

15 Amy lost her legs in a car accident. Now she has to depend on her _____ legs to move around.
(A)artificial (B)imaginary (C)permanent (D)sympathetic

16 A policeman was questioning two women who held the _____ to the murder mystery of the famous star.
(A)breath (B)germ (C)key (D)meeting

17 The authorities have confirmed the criminal's whereabouts from _____ information sources and are determined to hunt him down.
(A)reliable (B)portable (C)occasional (D)skeptical

18 The evaluation was done _____; the evaluators were not requested to reveal their names when they filled out the questionnaire.
(A)unconsciously (B)knowingly (C)anonymously (D)orally

19 You should make good use of this _____ to broaden your experience. Chances like this are rare.
(A)existence (B)majority (C)opportunity (D)responsibility

20 To improve the judicial system, the moral _____ of the judges is a prerequisite for consideration.
(A)secrecy (B)integrity (C)elegancy (D)affiliation

21 A: Do you come to concerts like this very often?
B: No. _____ I have a lot of other interests that keep me pretty busy.
A: Really? What kinds of things are you interested in?
(A)This is what I do every day. (B)This is only my second time.
(C)This is a terrific concert. (D)This is too expensive.

22 Sam: You know, I'm not going to John's party.
May: _____ Me either.
(A)You aren't? (B)Sure! Why not? (C)Are you going or not? (D)Thank you.

23 Linda: Why don't you quit smoking? Don't you know it's bad to your health?
Jason: Of course I do. Believe me, I've tried.
Linda: _____
(A)Seeing is believing. (B)Glad to know you've quit it.
(C)How often will you do that? (D)Maybe you just need to try harder.

請回答第 24 題至第 27 題：

Loneliness is not the same as being alone. A person can be just as lonely in a group of people as when home alone. Loneliness is a feeling of being unconnected with other people, or wanting to be with someone who isn't there, or having no one to turn to who can affirm one's essential human qualities.

From time to time, loneliness afflicts nearly everyone. It is usually provoked by a lost connection with significant people in one's life. This loneliness is usually temporary and eases off with time as one discovers that one can still enjoy life despite the loss. But chronic loneliness comes more from within individuals than it does from circumstances imposed from outside. This kind of lonely people tend to blame their loneliness on themselves, on their personality and appearance. Besides, lonely people tend not to like the people they meet and assume those people don't like them. They also lack the skills needed to establish meaningful, caring contact with others.

Other surveys showed that lonely people know and interact with other people as the non-lonely do, but the lonely tend to have unrealistic standards or expectations about the relationships that <u>get in the way of</u> forming close friendship. Surveys have shown the loneliest people tend to be adolescents and young adults. Contrary to popular belief, the elderly are less lonely than people in other age groups, perhaps because the elderly have more realistic expectations.

24 Which of the following is NOT mentioned as the characteristic of lonely people?
(A)They think they are not popular. (B)They have unrealistic expectations.
(C)They tend to be young. (D)They are skillful at making friends.

25 Which of the following is NOT true about chronic loneliness?
(A)It is mostly imposed from outside. (B)It usually lasts a long time.
(C)It usually results in self-blaming. (D)It harms one's friendship with others.

26 Which of the following words may have the similar meaning as the phrase "get in the way of"?
(A)Prevent. (B)Encourage. (C)Produce. (D)Suppose.

27 Which of the following statements is true?
(A)Lonely people know how to interact with other people.
(B)The elderly are among the loneliest people because their kids have left them.
(C)Lonely people are not necessarily alone; loneliness is a psychological condition.
(D)Unrealistic expectations are needed to establish meaningful contact with others.

請回答第 28 題至第 31 題：

I tell my students that addressing people by “sir” or “ma’am” comes in handy in their interaction with others. Case in point: I was on the phone recently with the phone company discussing the inaccuracies of my bill. The lady I spoke to was not helpful and seemed annoyed. Then, in the midst of the conversation, I threw in a “yes ma’am,” and her entire attitude changed. She became far more helpful and easy to deal with, and she ended up cutting my bill in half, which was more than I had even asked for.

Some of my students in Harlem were interviewed for a chance to attend a high-rated junior high school. The school only had thirty openings for the following year, and twelve of my students were among the numerous kids across the city who applied for the spots. I practiced what the interview would be like with my students, and one main thing I stressed was, “Make sure you say ‘yes, ma’am’ or ‘no, sir’ no matter what!” Weeks after the interviews, I was delighted to hear that all twelve of my students had been accepted. When I talked with the admissions director at the school, the main comment he made over and over was how polite my students were in their interviews. It seems like just such a simple thing to do, but it gets results.

28 Why did the phone company lady agree to cut the author’s bill in half?
(A)She simply changed her attitude for no good reason.
(B)She felt respected because of the way she was addressed.
(C)She was too impatient to negotiate further with the author.
(D)She had intended to give the author the cut in the beginning.

29 Why did the author’s twelve students all succeed in getting into the high-rated school?
(A)They behaved very politely at the interviews.
(B)They were old acquaintances of the admissions director.
(C)The interview was made simpler to the students than to other children.
(D)The school offered 30 openings and only 12 students applied for the school.

30 Which of the following words is closest in meaning to “comes in handy”?
(A)Fun. (B)Native. (C)Useful. (D)Creative.

31 What do you think is the author’s main purpose for writing this article?
(A)To tell school directors to admit polite students only.
(B)To help children achieve success by being polite.
(C)To teach children how to talk with a rude lady on the phone.
(D)To show that interviewers are usually very polite.

請回答第 32 題至第 36 題：

The ancient Egyptians believed in life after death. But they also believed that a person couldn’t live forever unless the dead body stayed in good condition. So Egyptians tried to preserve the bodies of the dead. These preserved bodies are called mummies. By studying mummies (and written records), today’s scientists have learned how they were made.

To make a mummy, priests first opened up the dead body. Then they removed most of its organs. Organs were dried and placed in special jars. Next, the inside of the body was washed. It was also packed with linen or sawdust and sewn up. Then, the body was covered in a powder called natron. It took 40 days for this salt-like substance to dry out the body. Finally, the body was wrapped in linen bandages and put in a coffin.

A few mummies were placed in pyramids. But most were buried in special tombs. The ancient Egyptians knew what they were doing. Many of the discovered mummies have been in good condition. For example, Zahi Hawass, a mummy expert, discovered the mummy of a well-known governor. It was inside a limestone coffin.

32 Why did Egyptians try to preserve the bodies of the dead?
(A)Because Egyptians had strong family ties.
(B)Because Egyptians believed in life after death.
(C)Because Egyptians had the tradition of keeping the dead body inside their homes.
(D)Because Egyptians did not have places to bury the dead.

33 Which of the following is NOT a step in making mummies?
(A)Removing most of the organs of the dead. (B)Washing the inside of the body.
(C)Covering the body with natron. (D)Leaving the body out in the sun to dry.

34 Where were most mummies placed?
(A)In special tombs. (B)In the mountains. (C)In the church. (D)At home.

35 How long did it take for natron to dry out the body when the Egyptians made a mummy?
(A)It depended on the weather. (B)It was a mystery.
(C)It took forty days. (D)It took many years.

36 What did Zahi Hawass discover in Egypt?
(A)He found the mummy of a famous governor. (B)He found the method of making mummies.
(C)He found a king's pyramid. (D)He found the method of building pyramids.

請回答第 37 題至第 41 題：

I recently moved from Canada to South Korea to work as an English teacher. My first few weeks were __37__. I struggled to deal with many new experiences all at once and I struggled with the loneliness __38__ came from not being able to communicate with the people around me. I knew only one fluent English speaker __39__ myself—my employer. __40__ my family and friends and moved to a city in which I was the only foreign English teacher, I felt a bit shaken.

At the grocery stores, I could not read the food packages. I thought I had bought salt, only to discover that it was sugar when I opened it. Such little frustrations began to add up. I __41__ some familiarity—familiar food, familiar sounds, familiar anything! I felt homesick.

37 (A)challenging (B)ordinary (C)positive (D)reluctant
38 (A)what (B)whichever (C)that (D)who
39 (A)different from (B)other than (C)regardless of (D)due to
40 (A)To leave (B)Being left (C)Having left (D)Despite leaving
41 (A)ended up (B)took the place of (C)got rid of (D)longed for

請回答第 42 題至第 45 題：

During courtships, young couples tend to neglect differences that in the long run will bring disharmony or even ruin to their marriages. These differences can __42__ trivialities such as the way one squeezes toothpaste out of a tube to more vital issues like budgeting for familial expenses. And today, more and more couples have __43__ clinical psychologists for advice on their different attitudes toward housekeeping when quite a few marriages are actually wrecked because of this neat-messy issue. An old friend of mine happened to be a __44__ of it. She kept stray dogs attracting hosts of flies, scattered things around the house, left the front yard unattended, etc., __45__ her ex-husband deeply resented all these. She and her ex-husband had been seeing marriage counselors for years before they finally got divorced. So, roadblocks to a happy marriage? Well, they can be anything you can think of.

42 (A)circle around (B)deal with (C)amount to (D)range from
43 (A)turned to (B)looked up (C)put away (D)worked as
44 (A)victim (B)triumph (C)sample (D)model
45 (A)after (B)as (C)while (D)until

請回答第 46 題至第 50 題：

Many last names have been handed down for hundreds of years. The first person called Shepard may __46__ a shepherd in the fields. The first person named Taylor was probably a tailor, cutting and __47__ clothes for his neighbors. These names are __48__ names because they described what a man did for a living. There are lots of names of this type still __49__ though they may not describe the man's job today. Some last names are descriptive names. Perhaps the first person with the surname of Hardy was a strong man who could hunt and fish __50__ hours without feeling tired. There are other descriptive names, too, like Short and Longfellow.

46 (A)be (B)become (C)have been (D)have called
47 (A)sawing (B)sewing (C)suing (D)sowing
48 (A)occasional (B)occupational (C)organizational (D)original
49 (A)to use (B)be used (C)in use (D)using
50 (A)by (B)for (C)in (D)of

測驗式試題標準答案

考試名稱：102年公務人員特種考試警察人員考試、102年公務人員特種考試一般警察人員考試、102年特種考試交通事業鐵路人員考試

類科名稱：消防警察人員、行政警察人員

科目名稱：英文（試題代號：6401）

更多消防考試科目的歷屆題庫
立即上網搜尋“消防考試歷屆考古題”
高鋒公職補習班整理
Line@帳號：@gaofeng
連絡電話：07-236-7296

題　　數：50題

標準答案：

題號	01	02	03	04	05	06	07	08	09	10	11	12	13	14	15	16	17	18	19	20
答案	B	B	C	A	B	D	B	A	A	C	D	D	A	B	A	C	A	C	C	B

題號	21	22	23	24	25	26	27	28	29	30	31	32	33	34	35	36	37	38	39	40
答案	B	A	D	D	A	A	C	B	A	C	B	B	D	A	C	A	A	C	B	C

題號	41	42	43	44	45	46	47	48	49	50										
答案	D	D	A	A	C	C	B	B	C	B										

題號																				
答案																				

題號																				
答案																				

備　　註：

代號：2402
頁次：4－1

102年公務人員特種考試警察人員考試、102年公務人員特種考試一般警察人員考試及102年特種考試交通事業鐵路人員考試試題

更多消防考試科目的歷屆題庫
立即上網搜尋“消防考試歷屆考古題”
高鋒公職補習班整理
Line@帳號：@gaofeng
連絡電話：07-236-7296

等　　別：四等一般警察人員考試
類　　科：消防警察人員
科　　目：法學知識（中華民國憲法概要、法學緒論）
考試時間：1小時　　座號：＿＿＿＿＿＿

※注意：㈠本試題為單一選擇題，請選出一個正確或最適當的答案，複選作答者，該題不予計分。
㈡本科目共50題，每題2分，須用2B鉛筆在試卡上依題號清楚劃記，於本試題上作答者，不予計分。
㈢禁止使用電子計算器。

1 我國現行立法委員的選舉制度為：
(A)單一選區兩票制　(B)複數選區兩票制　(C)複數選區一票制　(D)單一選區一票制

2 依憲法增修條文規定，下列有關司法院大法官之敘述，何者錯誤？
(A)任期八年，連選得連任　(B)司法院院長不受任期之保障
(C)由總統提名，經立法院同意任命之　(D)組成憲法法庭，審理政黨違憲之解散事項

3 依憲法增修條文第4條之規定，立法院經總統解散後，在新選出之立法委員就職前，其狀態為何？
(A)視同尚未解散　(B)視同休會
(C)依總統解散命令內容定之　(D)由司法院大法官依具體情況判定

4 下列何項立法委員之發言，不受憲法言論免責權保障？
(A)立法公聽會上抨擊行政效率不彰　(B)提案主張開放自由貿易區
(C)質詢要求政府官員列席　(D)扯斷麥克風阻止官員發言

5 總統行使宣戰權時，宣戰案須由何一機關議決通過？
(A)立法院　(B)監察院　(C)國家安全局　(D)國防部

6 有關立法委員不受逮捕之特權，下列敘述何者錯誤？
(A)為尊重立法權以及議會自律，立法委員縱為現行犯，亦不得逮捕
(B)於會期中始享有此特權
(C)非經立法院許可，司法機關不得逮捕或拘禁
(D)立法院不許可司法機關逮捕時，追訴權時效停止進行

7 依憲法本文及增修條文規定，下列有關立法院之職權，何者為正確？
(A)立法院對行政院院長之任命得行使同意權
(B)立法院開會時，關係院院長及各部會首長得列席陳述意見
(C)立法院得拒絕聽取行政院院長重大政策變更之報告
(D)立法院對於行政院所提預算案，得為增加支出之提議

8 依憲法增修條文，有關行政院與立法院關係之敘述，下列何者錯誤？
(A)行政院有向立法院提出施政方針與施政報告之責
(B)立法委員開會時，有向行政院院長及行政院各部會首長質詢之權
(C)行政院得對立法院決議之法律案提出覆議。覆議時，如經全體立法委員三分之二以上決議維持原案，行政院院長即應接受該決議
(D)立法院得對行政院院長提出不信任案。如經全體立法委員二分之一以上贊成，行政院院長應於十日內提出辭呈

9 法律與憲法有無牴觸發生疑義時，應由何機關解釋之？
(A)普通法院　(B)立法院　(C)司法院　(D)監察院

10 下列何者非行政院院長之職權？
(A)法令副署權　(B)院際權限爭執解決權
(C)呈請總統解散立法院　(D)提請任命閣員權

11 依憲法賦予總統之任免官員權，總統發布相關人員之任免命令，毋需經由行政院院長之副署，不包括以下何者？
(A)司法院院長 (B)考試委員 (C)司法院大法官 (D)陸軍一級上將

12 下列何者除犯內亂或外患罪外，非經罷免或解職，否則不受刑事上之訴究？①總統 ②副總統 ③立法委員 ④司法院大法官
(A)① (B)①② (C)①②③ (D)①②③④

13 依憲法增修條文，罷免總統之提案，如何提出與決定？
(A)由立法院提出，並經中華民國自由地區選舉人總額過半數之投票，有效票過半數同意罷免時，即為通過
(B)由行政院提出，並經中華民國自由地區選舉人總額過三分之二之投票，有效票過半數同意罷免時，即為通過
(C)由監察院提出，並經中華民國自由地區選舉人總額過半數之投票，有效票過半數同意罷免時，即為通過
(D)由立法院提出，並經監察委員總額過半數之投票，有效票過半數同意罷免時，即為通過

14 有關言論出版自由的限制，下列敘述何者正確？
(A)證人有作證之義務，亦為言論自由之限制
(B)公務員依行政中立原則之要求，言論自由受到特別限制
(C)藥物廣告與政治性言論之言論自由限制不應區別
(D)為尊重多元文化，猥褻出版品不受任何干涉

15 依據司法院釋字第 436 號解釋，下列對於軍事審判制度之敘述何者正確？
(A)軍事審判制度違憲
(B)軍事審判之建制屬於憲法之明文規定
(C)軍事審判機關所行使之處罰，不屬國家刑罰權之一種
(D)軍事審判程序之法律涉及軍人權利之限制者，亦應遵守憲法第 23 條之比例原則

16 依司法院大法官解釋，下列何種情形違反憲法之平等原則？
(A)非自行耕作之人以農民名義購買農業用地，應補徵土地增值稅
(B)男子依法皆有服兵役之義務
(C)對於從事性交易之行為人，僅處罰意圖得利之一方，而不處罰支付對價之相對人
(D)色盲者不得報考警察大學

17 依司法院大法官解釋，經勸阻後仍繼續跟追之行為，依社會秩序維護法加以處罰，其目的在保護何種基本權利？
(A)行動自由及隱私權 (B)財產權及身體權 (C)財產權及行動自由 (D)工作權及隱私權

18 有關「隱私權」之敘述，下列何者錯誤？
(A)基於人性尊嚴與個人主體性之維護及人格發展之完整，因此應肯認「隱私權」為憲法所保障之基本權利
(B)隱私權雖非憲法明文列舉之權利，但仍受憲法第 22 條所保障
(C)公眾人物既非政府官員，其隱私權應受絕對之保障
(D)隱私權保障個人生活私密領域不受他人侵擾，並包括個人對於其個人之資訊有自主及自決之權利

19 依司法院大法官解釋，電信法關於未經核准擅自使用無線電頻率者，應予處罰及沒收之規定，主要與下列何種基本權利有關？
(A)知的權利與個人資料自決權 (B)言論自由與財產權
(C)人身自由與言論自由 (D)財產權與講學自由

20 依憲法增修條文之規定，憲法修正之程序如何進行？
(A)由立法院提出憲法修正案，人民投票複決 (B)由總統提出憲法修正案，立法院投票複決
(C)由總統提出憲法修正案，監察院投票複決 (D)由人民連署提出憲法修正案，立法院投票複決

21 依司法院釋字第 499 號解釋之見解，有關修憲代表自行調整延長任期之敘述，下列何者錯誤？
(A)修憲代表自行調整延長任期，違背比例原則 (B)修憲代表自行調整延長任期，違背國民主權原則
(C)修憲代表自行調整延長任期，違背利益迴避原則 (D)修憲代表自行調整延長任期，違背民主憲政秩序

22 禁止教育事業之技工、工友組織工會，係侵害人民在憲法上何種權利之保障？
(A)集會權 (B)結社權 (C)工作權 (D)生存權

23 依憲法本文之規定，有關社會安全之敘述，下列何者正確？
(A)人民具有工作能力者，得請求國家給予特定之工作
(B)勞資雙方利益對立，雙方糾紛應只能由法院以判決解決
(C)婦女不宜從事勞動，故國家應立法禁止
(D)兒童從事勞動者，應按其年齡及身體狀態，予以特別之保護

24 依憲法規定，公用事業及其他有獨占性之企業：
(A)以民營爲原則 (B)以公營爲原則 (C)僅能由國民經營 (D)僅能由國家經營

25 下列何者爲行政院院長職權？
(A)總統發布緊急命令時之追認權 (B)總統公布法律時之副署權
(C)解散立法院之權 (D)考試委員提名權

26 下列何者非憲法所稱之「法律」？
(A)民法 (B)土地徵收條例
(C)大陸地區人民來臺投資許可辦法 (D)陸海空軍刑法

27 無論民事或刑事案件，若未經當事人或檢察官之起訴，則法官不得自行審判，此乃：
(A)一事不再理原則 (B)不告不理原則 (C)告訴乃論 (D)一事不二罰原則

28 下列有關法律優位原則之敘述，何者正確？
①要求行政行爲不得牴觸現行有效之法令，又稱爲「積極的依法行政」
②法律優位原則寓有「下位規範不得牴觸上位規範」之意旨
③就地方自治法規的上下位階判斷而言，同一自治團體之自治條例高於自治規則
④由地方立法機關所通過的自治條例，位階高於中央行政機關所頒布的法規命令
(A)①③④ (B)②③ (C)②③④ (D)①②③

29 地方自治團體依憲法或地方制度法規定，得自爲立法並執行，或法律規定應由該團體辦理之事務，而負其政策規劃及行政執行責任之事項，爲：
(A)自治事項 (B)委託事項 (C)委任事項 (D)委辦事項

30 臺北市暫定古蹟及暫定歷史建築管理規則之法律性質爲何？
(A)法規命令 (B)行政規則 (C)自治規則 (D)委辦規則

31 法律體系有公法與私法之區分，以下何者爲私法？
(A)預算法 (B)保險法 (C)刑法 (D)行政罰法

32 下列何者屬於憲法第 170 條所稱之「法律」？
(A)引渡法 (B)加工出口區土地租用及費用計收標準
(C)國民年金法施行細則 (D)漁船建造許可及漁業證照核發準則

33 依據憲法規定，對人身之處罰，應由以下何者爲之？
(A)監察院 (B)內政部警政署 (C)大法官 (D)法院

34 民事關係雖受私法自治原則支配，但現行法律秩序仍設有多種公權力介入私領域仲裁糾紛的機制，以下何者並非公法介入私法的情形？
(A)勞資爭議的調整
(B)耕地租佃爭議的調解
(C)法院裁判離婚時子女監護權歸屬
(D)健保特約醫院因保險給付款，向中央健康保險局申請審議

35 民法關於租賃之規定，下列敘述何者錯誤？
(A)租用基地建築房屋，承租人欲出賣房屋時，基地所有人有優先承買權
(B)租賃物爲動物時，其飼養費原則上由出租人負擔
(C)租賃契約爲一種以物之使用收益爲內容之契約
(D)出租人對於承租人應以合於使用收益之租賃物交付承租人

36 甲乙約定，甲以其手機交換乙之腳踏車，甲乙二人之契約屬於：
(A)買賣 (B)贈與 (C)交互計算 (D)互易

37 下列何者，原則上非屬民法所規定關於承租人對出租人之義務？
(A)繳納稅捐 (B)以善良管理人之注意，保管租賃物
(C)租期屆滿時返還租賃物 (D)給付租金

38 依照我國司法院大法官解釋，下列那一個原則並不在憲法第 23 條的規範內涵之內？
(A)法律保留原則 (B)比例原則 (C)公益目的 (D)信賴保護原則

39 下列何種親屬間得為收養？
(A)祖父收養其孫子 (B)岳父收養其女婿
(C)繼父收養其繼子女 (D)生父收養經其認領之非婚生子女

40 地方自治團體依法律規定，在上級政府指揮下，執行上級政府交付之非屬該團體事務，而負其行政執行責任之事項，稱為何者？
(A)自治事項 (B)自治法規 (C)委辦事項 (D)委託事項

41 以下何者非屬刑法第 24 條第 1 項（緊急避難）明示之保護法益？
(A)名譽 (B)財產 (C)身體 (D)自由

42 甲男生性行俠仗義，竊取富商家財物後全數救濟貧苦鄰居。下列敘述，何者正確？
(A)無罪，因甲男沒有將竊得財物據為己有，不構成竊盜故意
(B)無罪，因甲男沒有將竊得財物據為己有，不具備不法之意圖
(C)有罪，甲男行善之動機僅能作為法官量刑時應行審酌事項
(D)有罪，但遭竊富商如原諒甲男，可免除其刑

43 下列關於消費者之敘述，何者錯誤？
(A)人人都是消費者 (B)消費者不是企業經營者
(C)企業經營者有時也可能是消費者 (D)消費者須以契約關係之相對人為限

44 下列何人不是公司法下之公司負責人？
(A)股份有限公司之董事長 (B)股份有限公司之發起人
(C)股份有限公司之重整監督人 (D)兩合公司之有限責任股東

45 甲報名乙補習班的律師考試衝刺班，課程為期半年。上過兩次課後，覺得授課方式不適合自己，於是要求補習班退費，但遭到拒絕。下列敘述，何者錯誤？
(A)甲可以向消費者保護團體或消費者服務中心，提出申訴
(B)若消費者保護團體、消費者服務中心未能妥適處理時，甲得向消費爭議調解委員會，申請調解
(C)若甲對消費爭議調解委員會所提出解決事件之方案不滿意時，僅得向行政院消費者保護處，提出申覆
(D)甲得向消費關係發生地管轄法院，提起消費訴訟

46 依公司法規定，下列何者不屬於股東會之決議事項？
(A)公司合併 (B)選舉董事及監察人 (C)選任經理人 (D)變更章程

47 有關勞動基準法之規定，下列敘述何者為錯誤？
(A)工資由勞雇雙方議定之。但不得低於基本工資 (B)童工、女工一律禁止夜間工作
(C)雇主不得預扣勞工工資作為違約金或賠償費用 (D)業務緊縮時，雇主得經預告終止勞動契約

48 甲任職於高雄市某貿易公司，為照顧二歲的女兒申請留職停薪一年。一年期滿後，甲向公司申請復職遭拒。依性別工作平等法之規定，下列敘述何者正確？
(A)甲之配偶若有工作，該公司可拒絕甲之復職
(B)若經主管機關同意，該公司得以任何原因拒絕甲之復職
(C)雇主不得以任何原因拒絕受僱者復職，該公司之行為已違法
(D)該公司若依法變更組織，並經主管機關同意後，得拒絕甲之復職

49 關於家庭暴力民事保護令之審理，下列敘述何者正確？
(A)民事保護令事件，由檢察官審理 (B)民事保護令事件，其審理不公開
(C)民事保護令事件為強制調解事件 (D)民事保護令事件之審理不得採隔別訊問

50 勞動基準法第 11 條第 4 款規定「又無適當工作可供安置」，以作為解僱要件之一者，學說上稱之為：
(A)不溯及既往原則 (B)最後手段原則 (C)公序良俗原則 (D)信賴保護原則

測驗式試題標準答案

考試名稱：102年公務人員特種考試警察人員考試、102年公務人員特種考試一般警察人員考試、102年特種考試交通事業鐵路人員考試

類科名稱：消防警察人員

科目名稱：法學知識(中華民國憲法概要、法學緒論)(試題代號：2402)

題　　數：50題

標準答案：

題號	01	02	03	04	05	06	07	08	09	10	11	12	13	14	15	16	17	18	19	20
答案	A	A	B	D	A	A	B	C	C	B	D	A	A	B	D	C	A	C	B	A

題號	21	22	23	24	25	26	27	28	29	30	31	32	33	34	35	36	37	38	39	40
答案	A	B	D	B	B	C	B	B	A	C	B	A	D	D	B	D	A	D	C	C

題號	41	42	43	44	45	46	47	48	49	50										
答案	A	C	D	D	C	C	B	D	B	B										

題號										
答案										

題號										
答案										

更多消防考試科目的歷屆題庫
立即上網搜尋“消防考試歷屆考古題”
高鋒公職補習班整理
Line@帳號：@gaofeng
連絡電話：07-236-7296

備　　註：

102年公務人員特種考試警察人員考試、
102年公務人員特種考試一般警察人員考試及
102年特種考試交通事業鐵路人員考試試題

代號：40240
60240

全一頁

等　　別：四等一般警察人員考試、四等警察人員考試
類　　科：消防警察人員
科　　目：消防與災害防救法規概要（包括消防法及施行細則、災害防救法及施行細則、爆竹煙火管理條例及施行細則、公共危險物品及可燃性高壓氣體設置標準暨安全管理辦法、緊急救護辦法、緊急醫療救護法及施行細則）
考試時間：1 小時 30 分　　座號：＿＿＿＿＿＿＿＿

※注意：㈠禁止使用電子計算器。
㈡不必抄題，作答時請將試題題號及答案依照順序寫在試卷上，於本試題上作答者，不予計分。

一、依公共危險物品及可燃性高壓氣體設置標準暨安全管理辦法之規定，公共危險物品處理場所係指那些場所？可燃性高壓氣體處理場所係指那些場所？請詳細列舉說明之。（25 分）

二、依災害防救法之規定，人民因各級政府依其權責所為之那些處分、強制措施或命令，致其財產遭受損失時，非可歸責於該人民之事由者，得請求補償？（25 分）

三、由內政部消防署之統計資料顯示，全國起火原因以電器設備所引起之火災件數最多，請依據消防法與消防法施行細則相關條文中，說明有關火災調查鑑定的規定事項及罰則為何？（25 分）

四、臺灣的慶典活動中，總有民眾會施放爆竹煙火，請依據爆竹煙火管理條例及爆竹煙火管理條例施行細則，說明爆竹煙火定義與分類為何？（15 分）並說明爆竹煙火儲存、販賣場所之管制量為何？（10 分）

更多消防考試科目的歷屆題庫
立即上網搜尋“消防考試歷屆考古題”
高鋒公職補習班整理
Line@帳號：@gaofeng
連絡電話：07-236-7296

102年公務人員特種考試警察人員考試、102年公務人員特種考試一般警察人員考試及102年特種考試交通事業鐵路人員考試試題

代號：40250　　全一頁

更多消防考試科目的歷屆題庫
立即上網搜尋“消防考試歷屆考古題”
高鋒公職補習班整理
Line@帳號：@gaofeng
連絡電話：07-236-7296

等　　別：四等一般警察人員考試
類　　科：消防警察人員
科　　目：火災學概要
考試時間：1小時30分

座號：＿＿＿＿＿＿＿＿

※注意：㈠可以使用電子計算器。
㈡不必抄題，作答時請將試題題號及答案依照順序寫在試卷上，於本試題上作答者，不予計分。

一、請說明燃燒範圍為何？已知A、B、C三種化學物質之閃火點分別為25、27、29℃，各物質在閃火點下之飽和蒸氣壓分別為6、10、7 mmHg，試計算此三種物質之燃燒下限？若某混合氣體之組成比例為 A:B:C=1:2:2，試計算此混合氣體之燃燒下限。（25分）

二、試述電線走火的原因及電氣火災的防範對策。（25分）

三、試說明地下建築物的種類及其火災特性。（25分）

四、試說明發火源的種類。（25分）

102年公務人員特種考試警察人員考試、102年公務人員特種考試一般警察人員考試及102年特種考試交通事業鐵路人員考試試題

更多消防考試科目的歷屆題庫
立即上網搜尋“消防考試歷屆考古題”
高鋒公職補習班整理
Line@帳號：@gaofeng
連絡電話：07-236-7296

等　　別：四等一般警察人員考試
類　　科：消防警察人員
科　　目：普通物理學概要與普通化學概要
考試時間：1小時　　座號：＿＿＿＿＿＿

※注意：㈠本試題為單一選擇題，請選出一個正確或最適當的答案，複選作答者，該題不予計分。
㈡本科目共40題，每題2.5分，須用2B鉛筆在試卡上依題號清楚劃記，於本試題上作答者，不予計分。
㈢可以使用電子計算器。

1 一顆半徑為 r 的小球，由高空中筆直落下，在均勻重力場（重力場的強度為 g）中作自由落體的運動。假設小球作自由落體運動時，也受到一個與速度大小一次方成正比的空氣阻力影響。經過一段時間以後，該小球達到終端速率（terminal speed）v。考慮另一個小球，也是用同樣的材質製成，但半徑為 $2r$。請問這個半徑為 $2r$ 的小球，在同樣的物理條件下作自由落體運動時，它的終端速率為何？
(A) $8v$　(B) $4v$　(C) $2v$　(D) v

2 地震有 p-波及 s-波，速度分別為 8 km/s 及 5 km/s，一觀測站分別於 10 時整(10：00：00)及 10 時 01 分(10：01：00)測得 p-波及 s-波，則地震發生之時間或地點為：
(A) 09：56：40　(B) 09：57：20　(C)距觀測站 1000 km 處　(D)距觀測站 800 km 處

3 一個質量為 m 的物體聯於一個力常數為 k 的彈簧，作簡單的簡諧運動（simple harmonic oscillation）。該系統的簡諧振動頻率為 f。如果物體的質量增為兩倍（即 $2m$），也聯於同樣的彈簧，則該系統的振動週期 T 為：
(A) $2f$　(B) $\sqrt{2}/f$　(C) $\sqrt{2}f$　(D) $2/f$

4 有兩個半徑一樣大的同質金屬球 A 和 B，在均勻重力場中，從斜角為 θ，高度為 h 的斜面上滾下來（見圖一）。球 A 是一個實心金屬球，而球 B 裡面被掏空。請問那一個球最先抵達地面？

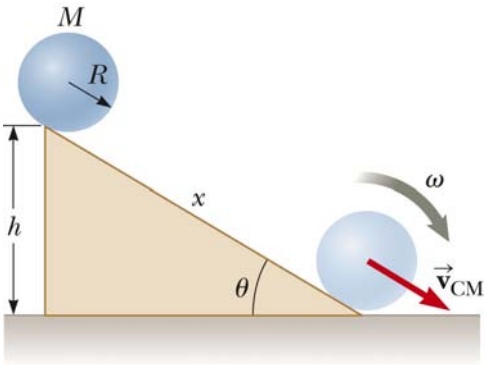

圖一

(A)兩個球同時抵達地面
(B) A 球先抵達
(C)資訊不足，無法判斷。要看看 B 球內部是如何掏空的而定
(D) B 球先抵達

5 一個質量為 m 的質點對固定點作半徑為 100cm 的等速率圓周運動。如果質點的角速率為 5 radian/s（2π radians = 360°），知其角動量之大小為 5 kg·m^2/s，請問該質點相對於通過固定點之轉動軸的轉動慣量（rotational inertia）為何？
(A) 1 kg　(B) 1 kg·m　(C) 1 kg·m^2/s　(D) 1 kg·m^2

6 一個正方形的金屬薄片，在 20.0 °C 時的面積是 29.00 cm^2。這一個金屬薄片將被置於 10.0 K 的低溫中使用，而且使用時的面積必須是 28.00 cm^2。已知該金屬片的線性熱膨脹係數（thermal coefficient of linear expansion）為 1×10^{-5} （°C）$^{-1}$。請問當技師在 20.0 °C 的室溫條件下加工時，必需裁掉多少面積，才能使該金屬薄片可以在 10.0 K 的低溫中使用？
(A) 0.0793 cm^2　(B) 0.159 cm^2　(C) 0.842 cm^2　(D) 0.238 cm^2

7 用 800 W 的微波爐加熱 500 c.c. 的水，溫度由 20℃ 升至 80℃，需時：
(A)大於 3 min (B) 2~3 min (C) 1~2 min (D)小於 1 min

8 將 10 g、0℃ 的冰放入 10 g、40℃ 的水中，下列敘述何者正確？
(A)熱平衡後，水溫為 20℃
(B)平衡溫度高於 20℃，因為系統總內能增加
(C)平衡溫度低於 20℃，因為系統總內能減少
(D)系統的總熵增加

9 考慮一個在絕熱的條件下作絕熱壓縮的理想氣體熱力學系統。該系統的體積為 V，壓力為 P，溫度為 T，內能為 E。請選出下面的四個答案中，那一個敘述是錯誤的？
(A)該系統的溫度 T 會增加
(B)該系統的內能 E 維持不變
(C)該系統的內能 E 會增加
(D)該系統的壓力 P 會增加

10 2 點電荷 +Q 與 –Q 相距 2a，在其中點處電位為 V、電場大小為 E，則：
(A) V = 0，E = 0
(B) $V = Q/(2\pi\varepsilon_0 a)$，$E = Q/(2\pi\varepsilon_0 a^2)$
(C) V = 0，$E = Q/(2\pi\varepsilon_0 a^2)$
(D) $V = Q/(2\pi\varepsilon_0 a)$，E = 0

11 如圖二所示，兩個電量分別為 q（$q = 6.0\ \mu C$）和 Q 的點電荷，被放在一條直線上。線上的一點 **P** 距離 q 為 d，且距離 Q 為 $2d$。如果在 **P** 點上量不到任何的電場，則點電荷 Q 的值是多少？
(A)-8.0μC
(B) 16 μC
(C) 24.0 μC
(D)-24.0 μC

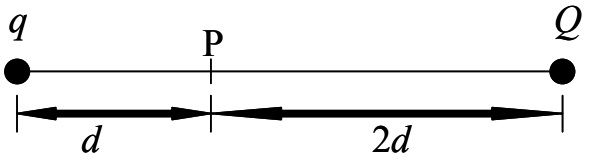

圖二

12 圖三是一個電偶極。+q 和-q 兩個點電荷的距離為 2a。這兩個點電荷的連線，是 x 軸。在 x 軸上離電偶極中心 x 的地方，有一個點 R。如果 $x >> a$，電偶極在 R 點的電場，是和 x 的三次方成反比。請問下列敘述何者正確？

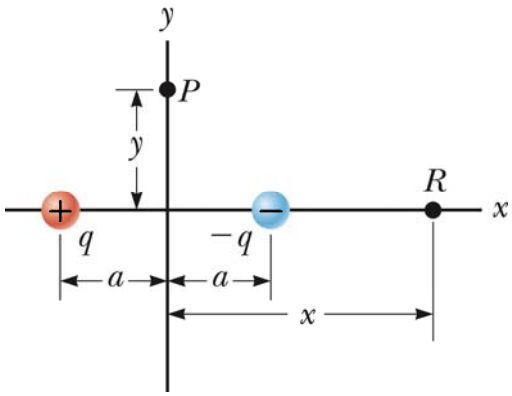

圖三

(A)電偶極在 R 點所建立的電位函數 V（x），是和 x 的平方成反比
(B)電偶極在 R 點所建立的電位函數 V（x），是和 x 的平方成正比
(C)電偶極在 R 點所建立的電位函數 V（x），是和 x 的一次方成反比
(D)電偶極在 R 點所建立的電位函數 V（x），是和 x 的一次方成正比

13 圖四中有三個電容器串聯在一起。三個電容器的電容分別為 25 μF、50 μF 和 25 μF。a 和 b 兩點的電位差為 $\Delta V = V_a - V_b = 20\text{V}$。請問有多少能量儲存在 50 μF 的電容器中？
(A) 0.70 mJ
(B) 0.50 mJ
(C) 0.60 mJ
(D) 0.40 mJ

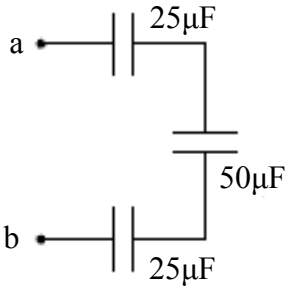

圖四

14 一對平行板電容器的電容是 C_0。平板面積爲 A，平板間距爲 d。將這個電容器連接於一個電池。電池兩端的電位差爲 V_0。電池充滿電後，平板上的電荷爲 Q_0。如果電容器一直連接在電池上，使得兩個平行板的電位差一直保持在 V_0，然後把兩個板拉開，使其間距變爲 $3d$，那麼平板上的電荷會變成多少？

(A) $3Q_0$　(B) $\sqrt{3}Q_0$　(C) $\frac{1}{3}Q_0$　(D) $\frac{1}{\sqrt{3}}Q_0$

15 一個能量爲 600 eV 的電子和另一個能量爲 300 eV 的電子，都在一個均勻的磁場中運動。兩個電子運動速度的方向都和磁場的方向垂直，所以這兩個電子都在作等速率的圓周運動。請問這兩個電子圓周運動的半徑比爲何？（600 eV 電子的半徑，相對於 300 eV 電子的半徑）

(A) 2　(B) $\sqrt{2}$　(C) $\frac{1}{2}$　(D) $\frac{1}{\sqrt{2}}$

16 2 電阻器，電阻之比 $R_1：R_2 = 1：4$，並連接在直流電源供應器上，則對應的消耗功率之比 $P_1：P_2 =$

(A) 1：2　(B) 2：1　(C) 1：4　(D) 4：1

17 考慮下列三個電路。$R = 100\ \Omega$， $L = 0.1$ H，電動勢(emf) $\varepsilon = (5.0\ \text{V})\sin(377t)$。令 ω_A、ω_B 和 ω_C，分別爲三個電路的共振頻率。請問下面關於三個共振頻率的四個選擇中那一個是正確的？

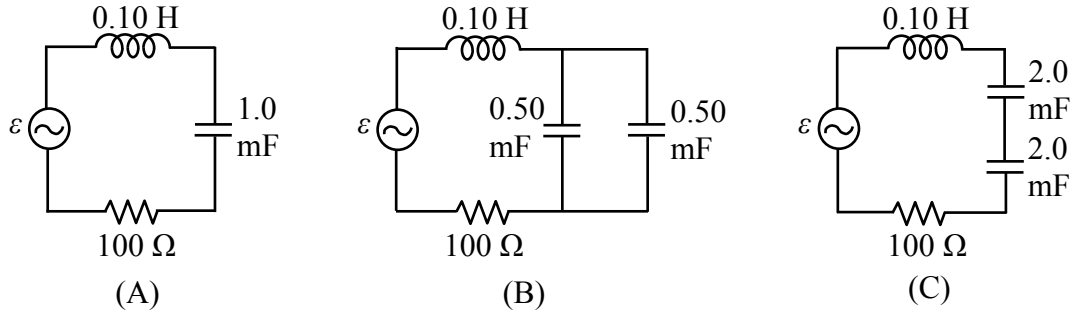

(A) $\omega_C > \omega_A = \omega_B$　(B) $\omega_C < \omega_A = \omega_B$　(C) $\omega_C = \omega_A = \omega_B$　(D) $\omega_B > \omega_A = \omega_C$

18 考慮兩個電燈泡 A 和 B。A 上標示爲 110 V、40 W。B 上標示爲 110 V、60 W。將這兩個電燈泡串聯後，接上 220 V 的電源上。請問這兩個電燈泡的總功率爲何？

(A) 96 W　(B) 100 W　(C) 240 W　(D) 200 W

19 圖五中有一個正的點電荷 q，被放在一個金屬殼中。金屬殼上原來沒有任何的靜電荷，並且與地表面完全絕緣。如果把點電荷 q 放在距離 A 較近的地方，因此它是離開金屬殼的中心點。請問金屬殼上那一點上的感應電荷密度最大？並且在那一點上的感應電荷極性是正的還是負的？

(A) A；極性是負的
(B) A；極性是正的
(C) B；極性是負的
(D) B；極性是正的

圖五

20 噪音強度級每增加 10 dB，其強度增加 10 倍。一起爆炸的噪音，在距離爆炸點 120 m 處爲 100 dB，則距爆炸點 12 m 處爲：

(A) 10 dB　(B) 110 dB　(C) 120 dB　(D) 1000 dB

21 鹵烷烴常用來作爲滅火藥劑，其滅火效果與鹵素原子的大小相關，下列有關鹵素原子半徑由大至小排列的順序何者正確？

(A) F＞Cl＞Br　(B) Br＞Cl＞F　(C) Cl＞Br＞F　(D) Br＞F＞Cl

22 ^{35}Cl 和 ^{37}Cl 爲同位素，兩者具有相同的：

(A)原子量　(B)質子數　(C)中子數　(D)質量數

23 天氣寒冷門窗緊閉，若熱水器安裝位置不當，常因瓦斯燃燒不完全，造成一氧化碳（CO）中毒的事故，下列一氧化碳之英文名稱何者正確？

(A) carbon monoxide　(B) carbon dioxide　(C) carbon trioxide　(D) carbon tetraoxide

24 在 0℃，1 大氣壓的條件下將 230 克酒精（即為乙醇，C_2H_5OH，分子量＝46）完全燃燒，需要氧氣多少公升？
(A) 112 (B) 224 (C) 336 (D) 448

25 在相同條件下，某氣體的擴散速度為氫氣的 1/4，則此氣體可能為下列何者？（H=1, C=12, N=14, O=16）
(A)甲烷 (B)氮氣 (C)氧氣 (D)二氧化碳

26 疑是電氣因素所引釀而成的火災原因鑑定時，常以電線熔痕中是否存在有氧化亞銅（Cu_2O）作為判斷是否因短路而致災的依據，下列何者為氧化亞銅之英文名稱？
(A) cobalt (II) oxide (B) copper (II) oxide (C) cobalt (I) oxide (D) copper (I) oxide

27 鈉、鎂、鋁、矽四種元素中，何者的第一和第二游離能之間有較大的能量差？
(A) Na (B) Mg (C) Al (D) Si

28 依據溶解度規則（solubility rule）判斷，下列離子化合物中何者在水中的溶解度最大？
(A) AgBr (B) Hg_2Br_2 (C) $PbBr_2$ (D) NaBr

29 固態金屬鋁（Al）與硫酸（H_2SO_4）水溶液作用生成硫酸鋁（$Al_2(SO_4)_3$）水溶液及氫氣（H_2），此反應若消耗 2 mol 的鋁，則可製備得多少 mol 的氫氣？
(A) 1 (B) 2 (C) 3 (D) 4

30 混合氯化銨（NH_4Cl）水溶液與氫氧化鉀（KOH）水溶液，將會有氣體釋出，下列何者不是此化學反應的產物？
(A) N_2O (B) H_2O (C) NH_3 (D) KCl

31 有機化合物可藉由官能基之不同而加以分類，下列關於有機化合物分類之化學通式，何者正確（R 表示烷基）？
(A)醛類分子通式為 ROH (B)醇類分子通式為 RCOR
(C)醚類分子通式為 ROR (D)酮類分子通式為 RCHO

32 濃度 2.0 M 的弱酸溶液，$[H^+]$ 為 0.0040 M，其 *Ka* 最接近下列那一數值？
(A) 0.001 (B) 1.6×10^{-5} (C) 4.0×10^{-6} (D) 8.0×10^{-6}

33 考慮以下的化學反應：$N_2(g)+3H_2(g) \rightarrow 2NH_3(g)$＋熱量，下列何項因素可使平衡向左移動？
(A)升高平衡系統的溫度 (B)平衡系統降低 NH_3 濃度
(C)減小平衡系統的體積 (D)平衡系統增加 H_2 濃度

34 下列反應：$2NO(g)+O_2(g) \rightarrow 2NO_2(g)$，當 NO 的濃度加倍時，反應速率增加四倍，若 NO 及 O_2 濃度均增加兩倍時，反應速率增加為原來八倍，下列何者為此反應之速率定律？
(A) Rate＝k〔NO〕〔O_2〕 (B) Rate＝k〔NO〕〔O_2〕^{2}
(C) Rate＝k〔NO〕^{2}〔O_2〕 (D) Rate＝k〔NO〕^{2}〔O_2〕^{2}

35 下列何者非屬氧化—還原反應？
(A) $2Mg_{(s)}+O_{2(g)} \rightarrow 2MgO_{(s)}$ (B) $2HBr_{(aq)}+Ca(OH)_{2(aq)} \rightarrow 2H_2O_{(l)}+CaBr_{2(aq)}$
(C) $Ca_{(s)}+Cl_{2(g)} \rightarrow CaCl_{2(s)}$ (D) $Zn_{(s)}+Fe^{2+}_{(aq)} \rightarrow Zn^{2+}_{(aq)}+Fe_{(s)}$

36 某金屬溶於鹽酸中可產生氫氣，而其反應所生成的水溶液中和後又可與鋅片反應析出該金屬，則此金屬是：
(A) Mg (B) Al (C) Ni (D) Cu

37 25℃下，某緩衝溶液含等莫耳 Y^- 與 HY。已知 Y^- 的 K_b 為 1.0×10^{-9}，則此緩衝溶液的 pH 值為：
(A) 5 (B) 7 (C) 9 (D) 14

38 下列物質中何者存在有氫鍵？
(A) $C_2H_{6(g)}$ (B) $HI_{(\ell)}$ (C) $KF_{(s)}$ (D) $CH_3COOH_{(\ell)}$

39 某電鍍工廠之廢水中含有 Pb^{2+}的重量百分率為 0.0020%，此廢水中之 Pb^{2+} 含量為多少 ppm？
(A) 2 (B) 20 (C) 200 (D) 2000

40 下列物質中，何者不是電解質？
(A) $H_2SO_{4(\ell)}$ (B) $NaOH_{(s)}$ (C) $NaCl_{(s)}$ (D) $CHCl_{3(\ell)}$

測驗式試題標準答案

考試名稱：102年公務人員特種考試警察人員考試、102年公務人員特種考試一般警察人員考試、102年特種考試交通事業鐵路人員考試

類科名稱：消防警察人員

科目名稱：普通物理學概要與普通化學概要（試題代號：3402）

更多消防考試科目的歷屆題庫
立即上網搜尋“消防考試歷屆考古題”
高鋒公職補習班整理
Line@帳號：@gaofeng
連絡電話：07-236-7296

題　　數：40題

標準答案：

題號	01	02	03	04	05	06	07	08	09	10	11	12	13	14	15	16	17	18	19	20
答案	A	D	B	B	D	C	B	D	B	C	C	A	D	C	B	D	C	A	A	C

題號	21	22	23	24	25	26	27	28	29	30	31	32	33	34	35	36	37	38	39	40
答案	B	B	A	C	C	D	A	D	C	A	C	D	A	C	B	C	A	D	B	D

題號																				
答案																				

題號																				
答案																				

題號																				
答案																				

備　　註：

103年公務人員特種考試警察人員考試
103年公務人員特種考試一般警察人員考試
103年特種考試交通事業鐵路人員考試試題

代號：40110-40210 60110-60410 80110-81210

全一張（正面）

等　　別：四等一般警察人員考試、四等警察人員考試、員級鐵路人員考試
類　　科：各類別、各類科
科　　目：國文（作文、公文與測驗）
考試時間：2 小時
※注意：禁止使用電子計算器。

更多消防考試科目的歷屆題庫
立即上網搜尋“消防考試歷屆考古題”
高鋒公職補習班整理
Line@帳號：@gaofeng
連絡電話：07-236-7296

座號：_____

甲、作文與公文部分：

㈠請以藍、黑色鋼筆或原子筆在申論試卷上由左至右橫式作答，於本試題上作答者，不予計分。
㈡**不得於試卷上書寫姓名或入場證號。**

一、作文：（60 分）

有人說：「人才是讚美出來的。」專家認為，被讚美的人更懂得感恩，擁有自信。請以「**讚美的力量**」為題，闡述「讚美」在您耳聞親歷的人生當中發揮過何種正面的功效。

二、公文：（20 分）

據報章媒體報導：搭乘大眾運輸工具，有人在車廂內喧鬧，或大聲講手機，甚至脫鞋、赤腳翹到前方椅背上。試擬教育部致各直轄市、縣市政府教育局（處）函：加強學生品德教育，搭乘大眾運輸工具必須遵守公共秩序，不得有足以影響他人之行為。

代號：1401

乙、測驗部分：（20 分）

㈠本試題為單一選擇題，請選出一個正確或最適當的答案，複選作答者，該題不予計分。
㈡共 10 題，每題 2 分，須用 2B 鉛筆在試卡上依題號清楚劃記，於本試題或申論試卷上作答者，不予計分。

1. 下列選項各有兩個成語，意思完全不同的是：
(A)尸位素餐／無功受祿　(B)胸無點墨／腹笥甚儉
(C)脣亡齒寒／休戚與共　(D)管窺蠡測／洞見癥結

2. 《論語．雍也》：「力不足者中道而廢，今女畫。」文中「女」字與下列選項「　」中的人稱何者相同？
(A)「吾」日三省「吾」身
(B)「爾」何曾比予於管仲
(C)今吾於人也，聽「其」言而觀「其」行
(D)他人有心，「予」忖度之，夫子之謂也

3. 黃老師擔任歌唱比賽評審，以下何者不適合作為評論參賽者歌聲的評語？
(A)黃鶯出谷　(B)聲聞過情　(C)林籟泉韻　(D)鳳鳴鶴唳

4. 「刺激，如一朵極快凋萎的黑花，或許你一腳才跨出舞場，另一腳已踩入寂寞了。儘管街道上仍是霓虹燈火一片炯明，你卻只是一片空白和茫然……空白的情緒像滴在宣紙上的水墨，在街道間渲染開來。」
上文所敘，旨在表現都市生活的：
(A)疏離孤獨　(B)清虛寂靜　(C)瞬息萬變　(D)感官刺激

（請接背面）

等　　別：四等一般警察人員考試、四等警察人員考試、員級鐵路人員考試
類　　科：各類別、各類科
科　　目：國文（作文、公文與測驗）

5. 我們且來看看，英國倫敦政經學院的經濟學家雷亞德在《快樂》（Happiness, 2005）一書中指出的弔詭現象：自 1950 年以來，國民年平均收入增加了不只一倍，同時「我們有更多食物、衣服及車子，住屋更寬敞，中央空調更普遍，國定假日更多，每週工作天數更少，工作條件也更好，最重要的是我們的身體更健康。」即便如此，我們並沒有更快樂；在年平均收入超過兩萬美元之後，更高的薪水並不會帶來更多快樂。為什麼？因素之一是一個人快樂與否，基因大概決定了一半；另一個因素，則是人的需求並非絕對值，而是取決於別人擁有多少。
根據上文，經濟學家雷亞德發現一般人的快樂往往取決於：
(A)更多的食物、衣服及車子　(B)更好的工作條件，更高的薪水
(C)國定假日更多，工作時數減少　(D)自己比他人擁有多少的相對感受

6. 把你沒有信心的心交給我／把你有問題的掌上地理／臉是氣象的江山　命運的形下／眉毛是飛起來或飛不起的翅膀／五官預告你未來的興亡／快把八字交給我加減乘除看看／動用易經的力道　太極的技巧／我的食指把住你赤裸的心跳／話如游龍先峰迴再路轉／你似盲人騎瞎馬被我斜斜端在掌上／任我把螢火說明成太陽／把長長一生像畫符般規畫／把你失去邏輯的命運交給我／把你腦海裡潛泳的懷疑……
有關本詩，解讀最適當的選項是：
(A)嘲諷不問蒼生問鬼神的可悲
(B)以算命師的專業形象為創作主旨
(C)以戲謔口吻描寫求人相命者的徬徨無助
(D)「話如游龍先峰迴再路轉」暗喻命運之不可知

7. 夫聖人之法，何為而立也？無乃因於時乎？時去矣而法不改，則雖聖人之法，有所不能為。（張耒〈本治論上〉）
本文主旨最適切的是：
(A)分析實施聖人之法的時機　(B)說明聖人之法應重視有為
(C)解釋設立聖人之法的原因　(D)強調聖人之法須因時改變

8.「臣（郭隗）聞古之人君有以千金求千里馬者，三年不能得。涓人言於君曰：『請求之』。君遣之，三月，得千里馬，馬已死，買其骨五百金。反以報君，君大怒，曰：『所求者生馬，安用死馬，捐五百金！』涓人對曰：『死馬且市之五百金，況生馬乎？天下必以王為能市馬，馬今至矣！』於是，不期年千里馬至者二。今王誠欲必致士，請從隗始。隗且見事，況賢於隗者乎？豈遠千里哉？」（《新序》）
下列何者最適合說明本文意旨？
(A)謀士身先士卒的果敢　(B)謀士巧辯以誤導人君
(C)君主充分授權的胸襟　(D)謀士為君招賢的智慧

9.「士君子立身事主，既名知己，則當竭盡智謀，忠告善道，銷患於未形，保治於未然，俾身全而主安；生為名臣，死為上鬼，垂光百世，照耀簡策，斯為美也。苟遇知己，不能扶危於未亂之先，而乃捐軀殞命於既敗之後，釣名沽譽，眩世駭俗。由君子觀之，皆所不取也。」（方孝孺〈豫讓論〉）
上文旨在論述：
(A)人臣事君之道　(B)君子潔身之道　(C)朋友相處之道　(D)亂世全身之道

10. 承上題，依據上文，作者心目中最認同的是：
(A)能認清時勢，全身而退　(B)於既亂之後，捨生取義
(C)為人主效力，防患未然　(D)為知己者死，在所不惜

更多消防考試科目的歷屆題庫
立即上網搜尋“消防考試歷屆考古題”
高鋒公職補習班整理
Line@帳號：@gaofeng
連絡電話：07-236-7296

測驗式試題標準答案

考試名稱：103年公務人員特種考試警察人員考試、103年公務人員特種考試一般警察人員考試及103年特種考試交通事業鐵路人員考試

類科名稱：行政警察人員、水上警察人員輪機組、消防警察人員、水上警察人員航海組、電子工程、地政、機械工程、材料管理、電力工程、運輸營業、都市計畫技術、事務管理、財經廉政、土木工程、機檢工程、建築工程

科目名稱：國文（作文、公文與測驗）（試題代號：1401）

更多消防考試科目的歷屆題庫
立即上網搜尋“消防考試歷屆考古題”
高鋒公職補習班整理
Line@帳號：@gaofeng
連絡電話：07-236-7296

單選題數：10題　　單選每題配分：2.00分

複選題數：　　複選每題配分：

標準答案：

題號	第1題	第2題	第3題	第4題	第5題	第6題	第7題	第8題	第9題	第10題
答案	D	B	B	A	D	C	D	D	A	C

題號	第11題	第12題	第13題	第14題	第15題	第16題	第17題	第18題	第19題	第20題
答案										

題號	第21題	第22題	第23題	第24題	第25題	第26題	第27題	第28題	第29題	第30題
答案										

題號	第31題	第32題	第33題	第34題	第35題	第36題	第37題	第38題	第39題	第40題
答案										

題號	第41題	第42題	第43題	第44題	第45題	第46題	第47題	第48題	第49題	第50題
答案										

題號	第51題	第52題	第53題	第54題	第55題	第56題	第57題	第58題	第59題	第60題
答案										

題號	第61題	第62題	第63題	第64題	第65題	第66題	第67題	第68題	第69題	第70題
答案										

題號	第71題	第72題	第73題	第74題	第75題	第76題	第77題	第78題	第79題	第80題
答案										

題號	第81題	第82題	第83題	第84題	第85題	第86題	第87題	第88題	第89題	第90題
答案										

題號	第91題	第92題	第93題	第94題	第95題	第96題	第97題	第98題	第99題	第100題
答案										

備　　註：

103 年公務人員特種考試警察人員考試
103年公務人員特種考試一般警察人員考試
103 年特種考試交通事業鐵路人員考試試題

代號：6401
頁次：8－1

等　　別：四等一般警察人員考試
類　　科：各類別
科　　目：英文
考試時間：1 小時

更多消防考試科目的歷屆題庫
立即上網搜尋“消防考試歷屆考古題”
高鋒公職補習班整理
Line@帳號：@gaofeng
連絡電話：07-236-7296

座號：_____

※注意：㈠本試題為單一選擇題，請選出一個正確或最適當的答案，複選作答者，該題不予計分。
㈡共 50 題，每題 2 分，須用 2B 鉛筆在試卡上依題號清楚劃記，於本試題上作答者，不予計分。
㈢禁止使用電子計算器。

1 The enforcement of the new law, which approves of mercy killing, is ____ with huge obstacles.
(A) tormented (B) dispensed (C) confronted (D) manifested

2 Harry has fished in rough weather several times this summer, so the ____ of heavy rain and strong winds would not stop him from going tonight.
(A) atmosphere (B) calculation (C) illustration (D) forecast

3 The firefighters ____ the fire in seven minutes and fortunately no residents were hurt.
(A) switched (B) distinguished (C) extinguished (D) devoted

4 These pictures always ____ me of the good old days with my parents.
(A) rid (B) remind (C) deprive (D) approve

5 Frequent exposure to air is one of the major reasons that the razor blades get ____.
(A) bitter (B) dull (C) flat (D) mild

6 There would be enquiry to find out how the experienced engineer could make such a ____ mistake like this.
(A) nude (B) blunt (C) patent (D) random

7 At least seven people have died during the recent spell of ____ weather.
(A) lonely (B) bleak (C) moist (D) holistic

8 Diplomats should be ____ about their remarks to avoid misunderstandings.
(A) wealthy (B) eloquent (C) cautious (D) ultimate

9 Many young people are ____ by Lady Gaga's irresistible charm.
(A) smeared (B) drizzled (C) revolted (D) captivated

10 Jennifer has been suffering from the ____ headache disease almost twice a week in the past 5 years.
(A) thrifty (B) chronic (C) lustful (D) partial

11 Even though Eric has lost 40 pounds, he can't get rid of his ____ cheeks.
(A) instant (B) alert (C) haggard (D) chubby

12 The contestants of the tug-of-war competition usually have ____ palms.
(A) frantic (B) brave (C) coarse (D) discreet

13 My contractor did a ____ job with my garden, and negotiating with him was a nightmare.
(A) circular (B) fragile (C) nervous (D) sloppy

請回答第 14 題至第 16 題：

Of all the proposals aimed at improving America's failing schools, there's one idea kids will really like: more video games and fewer books. At least a number of educators hope so, arguing that children would get more __14__ about school and that video games can present real-life problems to solve. Nobody is talking about putting __15__ video games into classrooms, particularly those which may encourage aggressive behavior. __16__, educators such as Indiana University professor Sasha Barab are developing alternative video games that can teach as well as entertain. For instance, in one game designed by Barab, the player assumes the role of an investigator seeking to find out why fish are dying in a virtual park.

14	(A) anxious	(B) excited	(C) global	(D) knowledgeable
15	(A) educational	(B) funny	(C) ordinary	(D) violent
16	(A) Regardless	(B) Consequently	(C) Instead	(D) Respectively

請回答第 17 題至第 21 題：

A woman repeated a bit of gossip about a neighbor. Within a few days the whole community knew the story. The person it concerned was deeply hurt and __17__. Later, the woman responsible for spreading the rumor learned that it was completely untrue. She was very sorry and went to a wise old sage to find out what she could do to __18__ the damage.

"Go to the marketplace," he said, "and purchase a chicken, and have it killed. Then on your way home, pluck its feathers and drop them one by one along the road." __19__ surprised by this advice, the woman did what she was told. The next day the wise man said, "Now, go and collect all those feathers you dropped yesterday and bring them back to me."

The woman followed the same road, but to her __20__ the wind had blown all the feathers away. After searching for hours, she returned __21__ only three in her hand. "You see," said the old sage, "it's easy to drop them, but it's impossible to get them back. So it is with gossip. It doesn't take much to spread a rumor, but once you do, you can never completely undo the wrong."

17	(A) deceived	(B) relieved	(C) delighted	(D) offended
18	(A) prepare	(B) regain	(C) repair	(D) propose
19	(A) Since	(B) Although	(C) Until	(D) Otherwise
20	(A) order	(B) hope	(C) dismay	(D) concern
21	(A) with	(B) on	(C) from	(D) by

請回答第 22 題至第 25 題：

The life of Levi Strauss is a US success story. A German who immigrated to America in 1847 at age nineteen, Levi Strauss began by selling needles, thread, and buttons in New York. On the invitation of his brother-in-law, he sailed to San Francisco in 1853.

Gold had been discovered in California a few years before, and the Gold Rush had begun. The population exploded as more and more people came to try to get rich overnight. Suddenly, thousands of people started mining for gold. Strauss noticed that the miners complained that their pants were always tearing easily and that the pockets ripped apart as soon as one put a few nuggets in them.

Levi Strauss saw a business opportunity. He began making pants out of some heavy brown canvas he had brought to use for tents or wagon covers. These new pants were stiff, but they sold briskly. When the original

fabric was used up, Strauss went to Europe for more. What he got was a lighter, more flexible fabric from Nîmes, France, called *serge de Nîmes*. This cloth, which became known as denim, proved even more useful for pants, since it was just as strong but much more comfortable. With indigo, the pants were dyed the familiar blue color.

Miners still complained about problems with their pockets. On the advice of Nevada tailor Jacob Davis, Strauss went to a blacksmith and had the jeans pockets reinforced with metal rivets. In 1873, they patented the popular innovation. The rivets, along with the patterned stitching on the hip pockets, became Levi trademarks.

22 When and where was Levi Strauss born?

(A) 1847, America. (B) 1847, Germany. (C) 1828, America. (D) 1828, Germany.

23 What inspired Levi Strauss to start making pants?

(A)His experience in selling handicraft materials (B)Miners' complaint about their easily-torn pants.

(C)His discovery of a new fabric. (D)His brother-in-law's warm invitation.

24 Which one of the following items did Levi Strauss use to solve the pocket problems?

(A)Nuggets (B)Canvas (C)Denim (D)Rivets

25 Which of the following statements is true?

(A)Strauss once sold needles and buttons in New York.

(B)The famous Gold Rush took place in Nevada.

(C)Strauss' original pants were so stiff that few people wanted to buy them.

(D)*Serge de Nîmes* is a kind of blue dye.

請回答第 26 題至第 29 題：

Venezuela has long been considered a country of extraordinarily beautiful men and women. It has won the biggest number of international beauty awards: 5 Miss Universes and 5 Miss Worlds. In Venezuela, beauty queens are a national obsession. There are beauty <u>pageants</u> in elementary schools, corporations, villages, the military, even in prisons. Venezuelans proudly point out that their country is best known for three things: oil, baseball stars, and beauty queens. Nearly two-thirds of Venezuela's women and half its men think about their physical appearances all the time. For Venezuelan women, being beautiful is not only desirable; rather, it's a responsibility. They not only dress up for daily life but also get plastic surgery to have a beautiful body. Almost every Venezuelan woman wants to have surgery and many from poor backgrounds save up for an operation.

But one also needs to take classes to be a beauty queen. In Venezuela, there are many beauty schools teaching students to apply the right amount of makeup, pose for a photo, choose the right clothes, walk like a princess, and speak with style. The average cost of such a course is $700, a price many middle-class parents are eager to pay to see their little girls stand out. A school founder denies that girls should value appearance over intellect, saying the culture of beauty integrates intelligence, good manners, a positive attitude, self-confidence, and discipline.

26 What is this passage mainly about?

(A)The beauty obsession in Venezuela. (B)Fashion development in Venezuela.

(C)The booming plastic surgery industry in Venezuela. (D)How to run for beauty queens in Venezuela.

27 How does the beauty school founder define the culture of beauty?

(A)Inner beauty is as important as physical appearance.

(B)Beauty is something one is born with.

(C)It is intellect rather than appearance that matters.

(D)What nature cannot provide, plastic surgery can.

28 Which of the following is the definition of “pageants”?

(A)Organizers. (B)Goods. (C)Chances. (D)Shows.

29 According to the passage, which of the following is true in Venezuela?

(A)Basketball is the most popular sport.

(B)Beauty schools are run by middle-class-families.

(C)Young children are not encouraged to wear makeup.

(D)Taking care of one’s appearance is a responsibility for women.

請回答第 30 題至第 33 題：

Competitive eating is a sport in which the main goal is the quick and vast consumption of food. The type of food varies, although it is primarily focused on fast-food. One commonly used item is hot dog. This sport is male-dominated, although there are a handful of female gurgitators, notably Sonya Thomas. A big belly isn’t necessarily an advantage in the sport, as physical fitness plays an important factor too in the upper spheres of the professional circuit.

The sport is most popular in the USA. Eating contests are often held as part of a county fair in the United States, and as such are very popular in some rural areas. There are two competing organizations that guide the sport in the United States: the Association of Independent Competitive Eaters (AICE) and the International Federation of Competitive Eating (IFOCE).

Other eating contests can involve challenges to eat a very large food item, such as a giant pizza or a massive hamburger, in a relatively short amount of time. Often, if the challenge is put on by a restaurant, the contestants do not have to pay for the large amount of food they just consumed. Another unusual thing about the sport is that if you sign up or sometimes just show up early enough, you can immediately be competing against the best in the world. For example, “Super” Paul Barlow Jr. of Atlanta, Georgia, was standing in the audience waiting for the hot dog contest when two vacancies opened up. He quickly volunteered, wanting only a T-shirt, and was pitted against two nationally ranked eaters, Dale Boone and Ken Title, and now is a regular on the Georgia circuit. Paul states, “It’s fun, filling, and I still get free T-shirts!”

30 Which of the following is the best title for passage?

(A)Food Culture in the USA

(B)A Fun Sport: Competitve Eating

(C)A Great Way to Enjoy Food

(D)How to Be a Winner in a Competitve Eating Contest

31 Which of the following is NOT true?

(A)There are two institutions in America that guide competitive eating contests.

(B)Participants don't have to pay for the food they eat if the contests are organized by restaurants.

(C)Paul Barlow Jr. was once ranked among the top eaters in the world.

(D)Fast food is the common target consumed in eating competitions.

32 Which of the following can best replace the word "gurgitators" in paragraph 1?

(A)Competitive eaters (B)Gourmet cooks (C)Sports players (D)Food lovers

33 Where can this passage possibly be adapted from?

(A)A leisure magazine. (B)An encyclopedia.

(C)An academic journal. (D)A holiday brochure.

請回答第 34 題至第 37 題：

If you are unfamiliar with kohlrabi, it's worth checking out. Its name comes from German and literally means cabbage turnip. Not commonly used in American cuisine, it is widely used in Central Europe and Asia. It is still patiently waiting to be discovered in this country. Kohlrabi is in season from summer through early fall so you can find it at your local market right now. It belongs to the Brassica family, the cancer fighting vegetables that include cabbage, broccoli, and turnips. This turnip-shaped vegetable comes in green or purple and can be eaten raw or cooked. When kohlrabi is raw, it's crunchy and tastes like broccoli stems; when cooked, it tastes like a mild turnip. When you buy kohlrabi, the leaves may be attached to the bulb. Usually smaller kohlrabi is the sweetest and most tender. Bulbs that are much bigger than the size of a tennis ball won't be as tasty. Though kohlrabi might look like an alien life form, it is packed with Vitamin C and provides a healthy dose of fiber, iron, and calcium. Most importantly, it is delicious.

34 Where is this passage possibly taken from?

(A)Science journal. (B)Social security handbook.

(C)Green living magazine. (D)Surgery research paper.

35 What is the author's opinion about kohlrabi?

(A)It is rare and expensive. (B)It should be widely introduced.

(C)It contains too much calcium. (D)It tastes better when cooked.

36 According to the passage, what do kohlrabi, turnips, and cabbage have in common?

(A)They come in two colors. (B)They have strange appearances.

(C)They can prevent cancer. (D)They come from Germany.

37 Which of the following statements is true?

(A)Kohlrabi is often used in American cuisine. (B)The bigger a kohlrabi is, the better it tastes.

(C)Raw or cooked, kohlrabi tastes different. (D)Don't buy kohlrabi with leaves attached.

請回答第 38 題至第 41 題：

Neuroscientists used an instrument called functional MRI to study the brains of two groups of bilingual people. One group consisted of those who had learned a second language as children. The other consisted of people who learned their second language later in life. When placed inside the MRI scanner, which allowed the researchers to see which parts of the brain were getting more blood and were thus more active, people from both groups were asked to think about what they had done the day before, first in one language and then the other.

The researchers looked specifically at Broca's area, in the left frontal part, which is believed to manage speech production. The two groups of people demonstrated different uses of their Broca's area. People who learned a second language as children used the same region in Broca's area for both languages. But those who learned a second language later in life made use of a distinct region in Broca's area for their second language—near the one activated for their native tongue.

Researchers concluded that when language is being hard-wired during development, the brain may intertwine sounds and structures from all languages into the same area. But once that wiring is complete, the management of a new language, with new sounds and structures, must be taken over by a different part of the brain.

38 What does "functional MRI" do?

(A)It records people's speech for acoustic analyses.

(B)It videotapes people's gestures while they speak.

(C)It shows the areas of the brain that are active.

(D)It is only used to show activities in the left brain.

39 Which of the following people use the same region in their Broca's area for both the first and the second languages?

(A)People who are slow in learning a second language.

(B)People who learned their first language early in life.

(C)People who learned their second language early in life.

(D)People who learned their second language much later than their first language.

40 Based on this passage, what is NOT true about Broca's area?

(A)This area is in charge of producing language.

(B)It is located at the left hemisphere of the brain.

(C)This area is used for the production of the second language.

(D)People use the same Broca's area for both their first and second languages.

41 What can we conclude from this passage?

(A)When the second language is learned early, it is considered more like the first language by the brain.

(B)The second language can never be processed like the first language.

(C)The second language that is learned late can be wired into the same areas as the firs language.

(D)The motivation of the learners matters the most in language acquisition.

請回答第 42 題至第 45 題：

Real quicksand, the kind that is almost impossible to extricate yourself from, is not just water and sand. A report in the current issue of *Nature* shows that salt and clay are also major ingredients.

Their study began when Dr. Daniel Bonn, a professor of physics at the University of Amsterdam, was in Iran a few years ago and saw signs warning of quicksand. Naturally, the warning prompted him to collect samples and he sank in to his ankles.

He quickly escaped, but even shallow quicksand can be hard to step out of. Back home, Dr. Bonn and his colleagues found out why. Sand grains in quicksand are usually loosely packed, with the clay acting as a fragile gel holding the grains together.

Hit with sudden force from a hapless victim, the quicksand gel turns to liquid. Then salt causes clay particles to stick to one another instead of the sand grains, with the result that a victim ends up surrounded by densely packed sand.

The force needed to pull out a person immersed in quicksand is about the same needed to lift a car, Dr. Bonn said. The trick for escaping is to slowly wiggle the feet and legs, allowing water to flow in. People float in quicksand so it is also impossible to sink all the way in, but quicksand usually forms at river estuaries, so a captive could drown at high tide.

42 Which of the following is NOT a major ingredient of quicksand?

(A)water (B)sand (C)salt (D)gel

43 Which of the following statements is NOT true?

(A)Dr. Bonn’s experience in Iran initiated his subsequent research on quicksand.

(B)The amount of force necessary to get a trapped foot out of the quicksand is huge.

(C)Dr. Bonn was trapped in the quicksand because he failed to notice the warning sing.

(D)People who sink in quicksand are likely to die from drowning.

44 According to the article, what should we do if we happen to be trapped in quicksand?

(A)Swim to the bank as quickly as possible.

(B)Wave our hands violently so that we will keep floating in the quicksand.

(C)Tread down the quicksand to harden it.

(D)Introduce water into the quicksand by moving our feet around slightly.

45 In what tone does the author present himself?

(A)humorous (B)objective (C)sarcastic (D)pessimistic

請回答第 46 題至第 50 題：

Jim Monsma of the Washington Animal Rescue League in Washington D.C. is now using the Feline-ality program, a personality test designed to match cats with prospective owners. The program assesses a variety of behaviors in individual cats, and then tallies those assessments to place the cat into nine personality categories, which can be matched with a family’s situation and desires. It’s not unlike a magazine quiz to find out “Which kind of cat are you?” The program is used at 45 shelters, with additional <u>facilities</u> preparing to use it.

As part of the personality test on a cat named Barnaby, Monsma brings Barnaby into an unfamiliar room and opens his cat carrier. Barnaby shoots out and takes charge, checking out the room and everything in it. Monsma uses a stopwatch to track how much time Barnaby spends on social interactions. For example, he adds up how many seconds Barnaby spends trying to get on his lap. He also monitors his noises and blink rate, both indicators of sociability. Monsma then initiates some interactions, offering a hand, three different toys, and hugs. Each transaction earns Barnaby some points. His total comes out high on both scales—he's both highly sociable and highly confident.

Equally important to the Feline-ality program is the fact that people differ, too. Adopters fill out a questionnaire and the results give them a color code, telling them which set of personality types would be best for them to consider.

The program aims to end animal-human mismatches, often a reason cats are returned to the shelter, Monsma says. He says the program has helped to increase adoption in shelters that have tested the Feline-ality program, partly because people find the process fun.

46 Which of the following is the best title for the passage?

(A)A Cat Personality Test to Match Cats with Owners

(B)A Scientist Working on Better Understanding of Cats

(C)An Ideal Shelter for Cats in Washington D.C.

(D)A Program to Improve the Sociability of Cats

47 Which of the following steps is not taken during the test with Barnaby?

(A)Lead Barnaby into a place that is new to the cat.

(B)Check how much time the cat spends on interactions.

(C)Offer the cat some food to see how fast he eats.

(D)Monitor some indicators of the cat's sociability.

48 Which of the following statements is true?

(A)People think the program is a waste of time.

(B)Currently only one shelter in Washington D.C. is using the program.

(C)More cats have been adopted than before in shelters that use the program.

(D)The program puts more stress on the personality of cats than that of adopters.

49 Where is the passage most likely to appear?

(A)In an encyclopedia. (B)In a newspaper.

(C)In a chemistry textbook. (D)In the construction plan for a shelter.

50 What does the word "facilities" in the first paragraph refer to?

(A)Scientists. (B)Programs. (C)Owners. (D)Shelters.

更多消防考試科目的歷屆題庫
立即上網搜尋"消防考試歷屆考古題"
高鋒公職補習班整理
Line@帳號：@gaofeng
連絡電話：07-236-7296

測驗式試題標準答案

考試名稱：103年公務人員特種考試警察人員考試、103年公務人員特種考試一般警察人員考試及103年特種考試交通事業鐵路人員考試

類科名稱：行政警察人員、消防警察人員

科目名稱：英文（試題代號：6401）

更多消防考試科目的歷屆題庫
立即上網搜尋“消防考試歷屆考古題”
高鋒公職補習班整理
Line@帳號：@gaofeng
連絡電話：07-236-7296

單選題數：50題　　單選每題配分：2.00分

複選題數：　　複選每題配分：

標準答案：

題號	第1題	第2題	第3題	第4題	第5題	第6題	第7題	第8題	第9題	第10題
答案	C	D	C	B	B	B	B	C	D	B

題號	第11題	第12題	第13題	第14題	第15題	第16題	第17題	第18題	第19題	第20題
答案	D	C	D	B	D	C	D	C	B	C

題號	第21題	第22題	第23題	第24題	第25題	第26題	第27題	第28題	第29題	第30題
答案	A	D	B	D	A	A	A	D	D	B

題號	第31題	第32題	第33題	第34題	第35題	第36題	第37題	第38題	第39題	第40題
答案	C	A	A	C	B	C	C	C	C	D

題號	第41題	第42題	第43題	第44題	第45題	第46題	第47題	第48題	第49題	第50題
答案	A	D	C	D	B	A	C	C	B	D

題號	第51題	第52題	第53題	第54題	第55題	第56題	第57題	第58題	第59題	第60題
答案										

題號	第61題	第62題	第63題	第64題	第65題	第66題	第67題	第68題	第69題	第70題
答案										

題號	第71題	第72題	第73題	第74題	第75題	第76題	第77題	第78題	第79題	第80題
答案										

題號	第81題	第82題	第83題	第84題	第85題	第86題	第87題	第88題	第89題	第90題
答案										

題號	第91題	第92題	第93題	第94題	第95題	第96題	第97題	第98題	第99題	第100題
答案										

備　　註：

代號：2402
頁次：4－1

103年公務人員特種考試警察人員考試
103年公務人員特種考試一般警察人員考試
103年特種考試交通事業鐵路人員考試試題

等　　別：四等一般警察人員考試
類　　科：消防警察人員
科　　目：法學知識（中華民國憲法概要、法學緒論）
考試時間：1小時　　座號：＿＿＿＿＿＿

※注意：㈠本試題為單一選擇題，請選出一個正確或最適當的答案，複選作答者，該題不予計分。
㈡共50題，每題2分，須用2B鉛筆在試卡上依題號清楚劃記，於本試題上作答者，不予計分。
㈢禁止使用電子計算器。

更多消防考試科目的歷屆題庫
立即上網搜尋“消防考試歷屆考古題”
高鋒公職補習班整理
Line@帳號：@gaofeng
連絡電話：07-236-7296

1 依憲法第155條之規定，國家對下列何者應予適當之扶助與救濟？
(A)剛移民至我國者
(B)從事勞力工作者
(C)因非常災害導致家庭成員及財產受到傷害及損失者
(D)月薪5萬之原住民

2 下列有關婦女之保護，何者非憲法增修條文所明定？
(A)維護婦女之人格尊嚴　(B)保障婦女之人身安全　(C)消除性別歧視　(D)鼓勵婦女節育

3 下列關於法律的敘述，何者錯誤？
(A)由立法院三讀通過　(B)由總統公布
(C)位階在憲法之下　(D)得定名為法、律、條例、準則

4 依司法院釋字第490號，下列何者非宗教自由之內涵？
(A)人民有信仰與不信仰任何宗教之自由
(B)參與或不參與宗教活動之自由
(C)國家得依據國情，對特定之宗教團體加以特別獎勵
(D)國家不得對人民特定信仰給予優待或不利益

5 依司法院釋字第381及499號解釋之見解，有關修憲程序之敘述，下列何者正確？
(A)應符合權力分立　(B)應符合比例原則
(C)應符合立法保留原則　(D)應符合自由民主憲政秩序

6 司法院釋字第364號解釋認為，以廣播及電視方式表達意見，乃是屬於憲法所保障那一項自由權利之範圍？
(A)出版自由　(B)秘密通訊自由　(C)思想自由　(D)言論自由

7 下列有關財產權的敘述，何者正確？
(A)財產權不得加以限制　(B)財產權負有社會義務
(C)財產權保障不得徵收　(D)財產權不保障對財產的使用

8 依司法院釋字第443號解釋，限制役男出境構成對人民何項基本權利之重大限制？
(A)財產權　(B)遷徙自由
(C)言論自由　(D)依法律服兵役之權利與義務

9 下列敘述，何者不屬於比例原則之概念？
(A)不必以大砲打小鳥
(B)行政行為採取之方法應有助於目的之達成
(C)採取限制基本權的手段時不可太過分，即使是合乎一定目的，且屬必要的最低侵害的手段
(D)非依正當法律程序，不得限制人民之自由及財產

10 下列何種自由為司法院解釋所承認之制度性保障所涵蓋？
(A)人身自由 (B)言論自由 (C)生命自由 (D)大學自治

11 曾犯搶劫罪，經判決罪刑確定者，不准辦理營業小客車駕駛人執業登記。此主要係對人民何種基本權利之限制？
(A)生存權 (B)人格權 (C)工作權 (D)隱私權

12 有關商業性言論之敘述，下列何者錯誤？
(A)廣告仍受言論自由之保障
(B)係為提供商品客觀資訊，仍受言論自由之保障
(C)因為業者本身知悉自己商品之特性，以及商業性言論具有經濟利益，對於商業性言論之規範，較不會發生寒蟬效應
(D)商業性言論不受憲法言論自由之保障

13 國稅局對欠稅者依法限制其出境，係限制其何種基本權利？
(A)居住自由 (B)遷徙自由 (C)健康權 (D)工作權

14 國家徵收人民土地不予補償，是對人民何種基本權之剝奪？
(A)生存權 (B)工作權 (C)財產權 (D)人格權

15 每人僅能投一票，且每票等值，稱為：
(A)普通選舉 (B)平等選舉 (C)直接選舉 (D)自由選舉

16 總統發布下列何種命令，無須行政院院長之副署？
(A)緊急命令 (B)任命行政院政務委員 (C)解散立法院 (D)任命省諮議會諮議員

17 依司法院解釋，下列敘述何者正確？
(A)國家最高行政機關為立法院
(B)預算案係屬措施性法律
(C)行政院組織本於行政保留，由行政院自行訂定
(D)行政院院長於總統解職而代行總統職權，並無期限限制，直到新總統就職為止

18 司法院大法官組成何種法庭，合議審理政黨違憲之解散案件？
(A)政黨法庭 (B)憲法法庭 (C)人民法庭 (D)行政法庭

19 下列何者不是總統的職權？
(A)外交權 (B)三軍統帥權 (C)修憲權 (D)赦免權

20 年度司法概算由那個機關審議？
(A)行政院 (B)立法院 (C)司法院 (D)監察院

21 下列關於法官之敘述，何者錯誤？
(A)審判不受任何干涉 (B)須大學法律學系畢業 (C)須依據法律獨立審判 (D)須超出黨派以外

22 監察委員任期為：
(A) 4 年 (B) 5 年 (C) 6 年 (D) 7 年

23 我國中央政府與地方政府權限劃分標準，採取下列何種原則？
(A)權能區分原則 (B)主權優越原則 (C)均權原則 (D)分層負責原則

24 依憲法與增修條文之規定，縣長應如何產生？
(A)縣民直選 (B)縣議會選出
(C)省主席派任 (D)行政院院長提名，經總統同意而任命

25 我國現行區域立法委員選舉是採何種選制？
(A)大選區制 (B)單一選區制 (C)比例代表制 (D)連記制

26 下列何者不屬於行政法法源？
(A)習慣法 (B)解釋函令
(C)法規命令 (D)高等行政法院法律座談會研討結果

27 依中華民國憲法及司法院大法官解釋意旨，何者不具有法律提案權？
(A)行政院 (B)司法院 (C)法院 (D)監察院

28 依現行刑法規定，滿幾歲以上之人須負完全的刑事責任？
(A) 14 歲 (B) 16 歲 (C) 18 歲 (D) 17 歲

29 下列敘述何者錯誤？
(A)考試院具有法律提案權
(B)總統依據憲法所賦予之職權，得核定其所涉所有事務為國家機密
(C)司法院具有預算獨立編列權
(D)立法院具有文件調閱權

30 甲出售 A 車與乙，乙交支票一紙作為給付，甲隨之將 A 車交付於乙，但未完成過戶。下列敘述何者錯誤？
(A)甲、乙間買賣契約有效 (B)甲交付 A 車與乙，是屬處分行為
(C)乙交付支票與甲，是屬負擔行為 (D)乙已取得 A 車所有權

31 有關民法不當得利之要件，下列敘述何者錯誤？
(A)因一定事實之結果，致其財產總額增加
(B)所謂損害，是指一定事實之存在，致他人財產總額，較無此事實存在實為減少
(C)一方受利的事實與他方受損害的事實，二者間具有因果關係
(D)因法律上之原因受有利益

32 下列何者不屬刑法上之阻卻違法事由？
(A)正當防衛 (B)依法令之行為
(C)依上級公務員命令之職務行為 (D)未達法定年齡

33 下列何者，不是我國刑法上所稱之「從刑」？
(A)吊銷駕照 (B)褫奪公權 (C)沒收 (D)追徵、追繳或抵償

34 下列何者不是現行家庭暴力防治法上規定之民事保護令？
(A)緊急保護令 (B)強制保護令 (C)通常保護令 (D)暫時保護令

35 下列有關信賴保護原則之敘述，何者錯誤？
(A)信賴保護原則僅適用於授益行政處分之廢棄
(B)信賴保護原則屬於法治國下之一般法律原則
(C)人民對法規範存續之信賴應受保護
(D)行政機關因公益理由須廢止行政處分，基於信賴保護之理由，須給予合理之補償

36 依現行法規定，著作人於何時開始享有著作權？
(A)完成著作時 (B)開始著作時 (C)構想著作時 (D)登記著作時

37 下列何者不是現行刑法上規定之主刑？
(A)有期徒刑 (B)褫奪公權 (C)無期徒刑 (D)罰金

38 刑法第 1 條規定「行為之處罰，以行為時之法律有明文規定者為限」，此一原則稱之為何？
(A)誠實信用原則 (B)禁止類推原則 (C)法律保留原則 (D)罪刑法定原則

39 現行民法上關於結婚採「登記主義」，試問男女結婚時，應辦理那一種登記？
(A)所有登記 (B)良民登記 (C)忠誠登記 (D)戶籍登記

40 現行民法物權編規定有八種物權，下列何者不在其內？
(A)所有權 (B)農育權 (C)繼承權 (D)永佃權

41 依現行民法規定，稱成年者為年滿幾歲之自然人？
(A)滿 18 歲 (B)滿 20 歲 (C)滿 14 歲 (D)滿 16 歲

42 現行民法共計五編，下列何者不在其內？
(A)物權編 (B)繼承編 (C)債權編 (D)親屬編

43 下列那一個國家機關掌理公務員之懲戒？
(A)考試院 (B)司法院 (C)行政院 (D)立法院

44 下列關於定有施行期限之法規敘述，何者錯誤？
(A)期滿當然廢止 (B)無須經立法院通過 (C)無須經總統公布 (D)無須經中央主管機關公告

45 下列法律之淵源中，何者屬於間接法源？
(A)憲法 (B)法令 (C)條約 (D)法理

46 憲法理論上有所謂「三權分立」，試問下列何者不在其中？
(A)考試 (B)司法 (C)行政 (D)立法

47 依據著作權法第 3 條之規定，下列敘述何者錯誤？
(A)著作，指屬於文學、科學、藝術或其他學術範圍之著作
(B)著作權經登記後取得之
(C)重製，指以印刷、複印、錄音、錄影、攝影、筆錄或其他方法直接、間接、永久或暫時之重複製作
(D)劇本、音樂著作或其他類似著作演出或播送時予以錄音或錄影，亦屬重製行為

48 下列敘述何者正確？
(A)甲夫乙妻婚後感情不睦，乙妻得據此要求分居
(B)婚姻關係消滅之方式，僅有兩願離婚此一法定方法
(C)在法定財產制，夫妻就其婚後財產，互負報告義務
(D)剩餘財產分配請求權，依據現行法之規定，具有一身專屬性

更多消防考試科目的歷屆題庫
立即上網搜尋“消防考試歷屆考古題”
高鋒公職補習班整理
Line@帳號：@gaofeng
連絡電話：07-236-7296

49 下列何者為公司法之中央主管機關？
(A)內政部 (B)外交部 (C)經濟部 (D)財政部

50 司法案件一經判決確定，為判決之法院，對於同一案件，即不得再予審理。此一原則稱之為？
(A)一事不再理原則 (B)不告不理原則 (C)法定法官原則 (D)罪刑法定原則

測驗式試題標準答案

考試名稱：103年公務人員特種考試警察人員考試、103年公務人員特種考試一般警察人員考試及103年特種考試交通事業鐵路人員考試

類科名稱：消防警察人員

科目名稱：法學知識(中華民國憲法概要、法學緒論)(試題代號：2402)

更多消防考試科目的歷屆題庫
立即上網搜尋“消防考試歷屆考古題”
高鋒公職補習班整理
Line@帳號：@gaofeng
連絡電話：07-236-7296

單選題數：50題　　單選每題配分：2.00分

複選題數：　　複選每題配分：

標準答案：

題號	第1題	第2題	第3題	第4題	第5題	第6題	第7題	第8題	第9題	第10題
答案	C	D	D	C	D	D	B	B	D	D

題號	第11題	第12題	第13題	第14題	第15題	第16題	第17題	第18題	第19題	第20題
答案	C	D	B	C	B	C	B	B	C	B

題號	第21題	第22題	第23題	第24題	第25題	第26題	第27題	第28題	第29題	第30題
答案	B	C	C	A	B	D	C	C	B	C

題號	第31題	第32題	第33題	第34題	第35題	第36題	第37題	第38題	第39題	第40題
答案	D	D	A	B	A	A	B	D	D	C

題號	第41題	第42題	第43題	第44題	第45題	第46題	第47題	第48題	第49題	第50題
答案	B	C	B	D	D	A	B	C	C	A

題號	第51題	第52題	第53題	第54題	第55題	第56題	第57題	第58題	第59題	第60題
答案										

題號	第61題	第62題	第63題	第64題	第65題	第66題	第67題	第68題	第69題	第70題
答案										

題號	第71題	第72題	第73題	第74題	第75題	第76題	第77題	第78題	第79題	第80題
答案										

題號	第81題	第82題	第83題	第84題	第85題	第86題	第87題	第88題	第89題	第90題
答案										

題號	第91題	第92題	第93題	第94題	第95題	第96題	第97題	第98題	第99題	第100題
答案										

備　　註：

測驗題標準答案更正

考試名稱：103年公務人員特種考試警察人員考試、103年公務人員特種考試一般警察人員考試及103年特種考試交通事業鐵路人員考試

更多消防考試科目的歷屆題庫
立即上網搜尋“消防考試歷屆考古題”
高鋒公職補習班整理
Line@帳號：@gaofeng
連絡電話：07-236-7296

類科名稱：消防警察人員

科目名稱：法學知識(中華民國憲法概要、法學緒論)

單選題數：50題　　單選每題配分：2.00分

複選題數：　　複選每題配分：

標準答案：答案標註#者，表該題有更正答案，其更正內容詳見備註。

題號	第1題	第2題	第3題	第4題	第5題	第6題	第7題	第8題	第9題	第10題
答案	C	D	D	C	D	D	B	B	D	D

題號	第11題	第12題	第13題	第14題	第15題	第16題	第17題	第18題	第19題	第20題
答案	C	D	B	C	B	C	B	B	C	B

題號	第21題	第22題	第23題	第24題	第25題	第26題	第27題	第28題	第29題	第30題
答案	B	C	C	A	B	D	C	C	B	C

題號	第31題	第32題	第33題	第34題	第35題	第36題	第37題	第38題	第39題	第40題
答案	D	D	A	B	A	A	B	D	D	#

題號	第41題	第42題	第43題	第44題	第45題	第46題	第47題	第48題	第49題	第50題
答案	B	C	B	D	D	A	B	C	C	A

題號	第51題	第52題	第53題	第54題	第55題	第56題	第57題	第58題	第59題	第60題
答案										

題號	第61題	第62題	第63題	第64題	第65題	第66題	第67題	第68題	第69題	第70題
答案										

題號	第71題	第72題	第73題	第74題	第75題	第76題	第77題	第78題	第79題	第80題
答案										

題號	第81題	第82題	第83題	第84題	第85題	第86題	第87題	第88題	第89題	第90題
答案										

題號	第91題	第92題	第93題	第94題	第95題	第96題	第97題	第98題	第99題	第100題
答案										

備　　註：第40題答C或D或CD者均給分。

代號：40240
60240
頁次：4－1

103年公務人員特種考試警察人員考試
103年公務人員特種考試一般警察人員考試
103年特種考試交通事業鐵路人員考試試題

等　　別：四等一般警察人員考試、四等警察人員考試
類　　科：消防警察人員
科　　目：消防與災害防救法規概要（包括消防法及施行細則、災害防救法及施行細則、爆竹煙火管理條例及施行細則、公共危險物品及可燃性高壓氣體設置標準暨安全管理辦法、緊急救護辦法、緊急醫療救護法及施行細則）
考試時間：1小時30分　　座號：＿＿＿＿＿＿＿＿
※注意：禁止使用電子計算器。

更多消防考試科目的歷屆題庫
立即上網搜尋“消防考試歷屆考古題”
高鋒公職補習班整理
Line@帳號：@gaofeng
連絡電話：07-236-7296

甲、申論題部分：（50分）

㈠不必抄題，作答時請將試題題號及答案依照順序寫在申論試卷上，於本試題上作答者，不予計分。
㈡請以藍、黑色鋼筆或原子筆在申論試卷上作答。

一、各級政府依「災害防救法」第23條規定，為有效執行緊急應變措施，應依權責實施那些整備事項，試詳述之。（25分）

二、急救責任醫院依「緊急醫療救護法」規定，應辦理之事項為何？請詳述之。（25分）

乙、測驗題部分：（50分）　　**代號：4402**

㈠本試題為單一選擇題，請選出一個正確或最適當的答案，複選作答者，該題不予計分。
㈡共25題，每題2分，須用2B鉛筆在試卡上依題號清楚劃記，於本試題或申論試卷上作答者，不予計分。

1 火災處所周邊發現公共危險物品、高壓氣體等顯有發生火災、爆炸之虞時，下列何者得依消防法授權劃定警戒區，限制人車進入，強制疏散，並得限制或禁止該區使用火源？①直轄市、縣（市）消防機關 ②直轄市、縣（市）警察機關 ③消防指揮人員 ④警戒指揮人員
(A)①③　(B)②④　(C)①②④　(D)①②③④

2 鄉（鎮、市）公所設鄉（鎮、市）災害防救會報，其任務如下敘述，何者正確？①核定各該鄉（鎮、市）地區災害防救計畫 ②核定重要災害防救措施及對策 ③推動疏散收容安置、災情通報、災後緊急搶通、環境清理等災害緊急應變及整備措施 ④推動社區災害防救事宜 ⑤督導、考核轄區內災害防救相關事項
(A)①②③④　(B)①②④⑤　(C)①③④⑤　(D)①②③④⑤

3 為減少災害發生或防止災害擴大，下列何者為各級政府平時應依權責實施減災事項？
(A)災害防救設施、設備之整備及檢查　(B)治山、防洪及其他國土保全
(C)災害防救之訓練、演習　(D)災害監測、預報、警報發布及其設施之強化

4 中央災害防救委員會依災害防救法規定，就相關減災、整備、災害應變、災後復原重建、科學研究成果、災害發生狀況、因應對策等，進行勘查、評估，除必要時，得隨時辦理外，原則上多久時間應定期檢討災害防救基本計畫？
(A) 2年　(B) 3年　(C) 4年　(D) 5年

5 有關爆竹煙火監督人選任與業務執行，依爆竹煙火管理條例規定，下列敘述何者錯誤？
(A)製造場所及達中央主管機關所定管制量20倍之儲存、販賣場所
(B)訂定安全防護計畫，報請直轄市、縣（市）主管機關備查，並依該計畫執行有關爆竹煙火安全管理上必要之業務
(C)應經中央主管機關或其認可之專業機構施予訓練，並領有合格證書，始得充任
(D)選任後15日內，應報請直轄市、縣（市）主管機關備查

6 有關爆竹煙火儲存、販賣場所之管制量，下列爆竹煙火何者正確？

(A)特殊煙火之專業爆竹煙火：總重量 0.3 公斤

(B)升空類一般爆竹煙火：火藥量 5 公斤或總重量 20 公斤

(C)摔炮類一般爆竹煙火：火藥量 0.3 公斤或總重量 1.5 公斤

(D)爆炸音類之排炮、連珠炮類：火藥量 5 公斤或總重量 10 公斤

7 爆竹煙火工廠所定安全防護計畫內容，除負責人及爆竹煙火監督人之職責外，納入一般消防防護計畫主要內容事項，尚應針對場所安全對策包括下列那些事項？①儲存安全管理　②製造安全管理　③搬運安全管理　④施放安全管理　⑤銷毀安全管理

(A)②③④　(B)①②③⑤　(C)①②④⑤　(D)①②③④⑤

8 某棟儲存第四類公共危險物品之建築物（儲存倉庫）建築物之牆壁、柱及地板為防火構造者，如儲存量達管制量 10 倍以上未達 20 倍者，其四周保留空地寬度應至少為多少？

(A) 1.5 公尺以上　(B) 2 公尺以上　(C) 3 公尺以上　(D) 5 公尺以上

9 某一設於建築物之地面層的液化石油氣販賣場所，①建築物供販賣場所使用部分，牆壁為防火構造或不燃材料建造　②樑及天花板以不燃材料建造　③其上無樓層，屋頂為非防火構造或以耐燃材料建造　④電氣設備符合屋內線路裝置規則相關規定　⑤儲放之液化石油氣，總儲氣量未超過 128 公斤。以上對其建築物構造、設備及儲存量等之敘述，何者正確？

(A)①②③④　(B)①②③⑤　(C)①②④⑤　(D)①②③④⑤

10 液化石油氣容器檢驗場應依液化石油氣容器定期檢驗基準依序執行容器及容器閥檢驗，不合格容器及容器閥應予銷毀，銷毀時並應報請轄區消防機關監毀。下列有關檢驗程序之敘述，何者錯誤？

(A)檢驗場應將檢驗紀錄保存 6 年以上，每月並應申報中央主管機關及轄區消防機關備查

(B)檢驗場應設置監控系統攝錄容器及容器閥檢驗情形，錄影資料並應保存 1 個月以上

(C)檢驗場應維護場內檢驗及安全設施之正常功能，並定期辦理校正及自主檢查

(D)其檢驗員應每一年接受教育訓練一次

11 災害現場有大量傷病患事故，係指單一事故、災害發生之傷病患人數達 X 人以上，或預判可能達 Y 人以上者。X 與 Y 分別為何？

(A) X＝10，Y＝10　(B) X＝10，Y＝15　(C) X＝15，Y＝10　(D) X＝15，Y＝15

12 依緊急救護辦法規定，有關救護人員執行緊急傷病患之緊急救護及運送就醫等程序，下列敘述何者錯誤？

(A)緊急傷病患之運送，由救護隊負責，其受理申請及就醫聯絡由消防大隊負責

(B)緊急傷病患之運送就醫服務，應送至急救責任醫院或就近適當醫療機構

(C)如遇緊急傷病患或其家屬拒絕接受運送，應要求其於救護紀錄表中簽名後，不予運送

(D)執行救護應填具救護紀錄表，於送抵醫院時，應由醫護人員簽章確認紀錄表所載事項

13 消防法所稱管理權人，在公立學校為何人？

(A)校長　(B)董事會董事長　(C)總務單位主管　(D)總務單位承辦人員

14 不屬於消防法第 6 條第 1 項所定標準應設置火警自動警報設備住宅場所之管理權人，應設置住宅用火災警報器並維護之。倘違反之，應處何罰責？

(A)處新臺幣 3 千元以上 1 萬 5 千元以下罰鍰 (B)處新臺幣 6 千元以上 3 萬元以下罰鍰

(C)處新臺幣 2 萬元以上 10 萬元以下罰鍰 (D)不用罰

15 依消防法規定，下列何者錯誤？

(A)各級消防機關救災救護指揮中心，係統籌指揮、調度、管制及聯繫救災、救護相關事宜

(B)設置消防栓，所需費用由直轄市、縣（市）政府、鄉（鎮、市）公所酌予補助：其保養、維護由自來水事業機構負責

(C)消防指揮人員，對火災處所周邊，得劃定警戒區，限制人車進入，並得疏散或強制疏散區內人車

(D)消防指揮人員，為防止火災蔓延、擴大，認有截斷電源、瓦斯、水源必要時，得通知各該管事業機構執行之

16 依消防法施行細則規定研判，下列何者屬於消防法第 13 條第 1 項所定一定規模以上供公眾使用建築物？

(A)總樓地板面積在 300 平方公尺以上之補習班或訓練班

(B)總樓地板面積在 200 平方公尺以上之餐廳

(C)總樓地板面積在 300 平方公尺以上之百貨商場、超級市場及遊藝場等場所

(D)總樓地板面積在 500 平方公尺以上，其員工在 10 人以上之工廠或機關（構）

17 依消防法規規定，下列何機關（構）或人員得封鎖火災現場？

(A)檢察機關或利害關係人 (B)檢察或消防機關

(C)利害關係人或警察機關 (D)火災受害人或消防機關

18 下列何者錯誤？

(A)高鐵公司所做之災害防救業務計畫，係送請交通部核定

(B)內政部所訂水災災害防救業務計畫，係報請中央災害防救會報核定後實施

(C)直轄市、縣（市）所訂地區災害防救計畫，係經直轄市、縣（市）災害防救會報核定後實施，並報中央災害防救會報備查

(D)鄉（鎮、市）公所所訂地區災害防救計畫，係依上級災害防救計畫及地區災害潛勢特性擬訂

19 各級政府成立災害應變中心後，指揮官於災害應變範圍內，依其權責劃定警戒區域，製發臨時通行證，限制或禁止人民進入或命其離去。當人民違反上述規定時，依災害防救法之規定，所應受之罰責為何？

(A)處新臺幣 10 萬元以上 50 萬元以下罰鍰 (B)處新臺幣 5 萬元以上 25 萬元以下罰鍰

(C)處新臺幣 3 萬元以上 15 萬元以下罰鍰 (D)處新臺幣 1 萬元以上 5 萬元以下罰鍰

20 未有認可標示之爆竹煙火成品及半成品，應於拍照存證並記載其數量後銷毀之。其銷毀之程序何者錯誤？

(A)於上午 6 時後下午 8 時前為之，並應派人警戒監視，銷毀完成俟確認滅火後始得離開

(B)應製作銷毀紀錄，記載沒入處分書編號、被處分人姓名、沒入爆竹煙火名稱、單位、數（重）量及沒入時間、銷毀時間，並檢附相片

(C)於安全、空曠處所進行，並採取必要之安全防護措施

(D)中央主管機關亦得依規定逕行銷毀，唯應先通知當地主管機關

21 有關公共危險物品之管理事項，下列何者錯誤？

(A)有機過氧化物係屬第三類公共危險物品

(B)位於建築物內以儲槽以外方式儲存六類物品之場所謂之室內儲存場所

(C)六類公共危險物品製造場所，其外牆或相當於該外牆之設施外側，與廠區外鄰近場所其用途為收容人員在 15 人之安養機構之安全距離應在 10 公尺以上

(D)六類物品製造場所或一般處理場所不得設於建築物之地下層

22 有關可燃性高壓氣體場所之管理事項，下列何者錯誤？

(A)在常用溫度下或溫度在攝氏 35 度以下時，表壓力達每平方公分 2 公斤以上或 0.2 百萬帕斯卡（MPa）以上之液化氣體中之丁烷，係屬可燃性高壓氣體

(B)可燃性高壓氣體製造場所，係指從事製造、壓縮、液化或分裝可燃性高壓氣體之作業區及供應其氣源之儲槽

(C)可燃性高壓氣體處理場所之販賣場所應設於建築物之地面層

(D)液化石油氣儲存場所供三家以上販賣場所共同使用者，不得少於 12 平方公尺

23 依緊急醫療救護法規定，直轄市、縣（市）消防機關之救災救護指揮中心，應由救護人員 24 小時執勤，處理緊急救護事項，下列何者非屬應處理之緊急救護事項？

(A)聯絡醫療機構接受緊急傷病患

(B)聯絡救護運輸工具之設置機關（構）執行緊急救護業務

(C)自醫療機構轉送緊急傷病患至其他必要醫療機構

(D)提供緊急傷病患送達醫療機構前之緊急傷病諮詢

24 依緊急救護辦法規定，下列何者錯誤？

(A)緊急傷病患之入院手續及醫藥費用由其本人或家屬自行負責。但身分無法查明者或低收入戶者，其醫療費用依社會救助法及相關規定辦理

(B)緊急傷病患身分不及查明時，由救護人員先行填具救護紀錄表，運送至急救責任醫院或就近適當醫療機構先行救治，並向當地社政機關查明身分後，依規定辦理

(C)救護人員實施緊急救護時，如緊急傷病患或其家屬拒絕接受運送，應要求其於救護紀錄表中簽名後，不予運送

(D)受理疑患有法定傳染病之緊急傷病患之醫院，經診斷該緊急傷病患為法定傳染病患時，應即將診斷結果通知消防機關，以採取必要措施

25 依緊急救護辦法規定，下列何者正確？

(A)為確保緊急救護品質，中央主管機關應會同中央衛生主管機關每 2 年辦理緊急救護品質考核及評估

(B)消防機關為因應特殊意外災害緊急救護需求，應研訂執行計畫，並就計畫每 2 年實施訓練或演習乙次

(C)消防機關應每年舉辦教育訓練，使救護人員保持執行緊急救護所必要之技能及知識

(D)緊急傷病患或利害關係人得向醫院申請救護服務證明

更多消防考試科目的歷屆題庫
立即上網搜尋“消防考試歷屆考古題”
高鋒公職補習班整理
Line@帳號：@gaofeng
連絡電話：07-236-7296

測驗式試題標準答案

考試名稱：103年公務人員特種考試警察人員考試、103年公務人員特種考試一般警察人員考試及103年特種考試交通事業鐵路人員考試

更多消防考試科目的歷屆題庫
立即上網搜尋“消防考試歷屆考古題”
高鋒公職補習班整理
Line@帳號：@gaofeng
連絡電話：07-236-7296

類科名稱：消防警察人員

科目名稱：消防與災害防救法規概要(包括消防法及施行細則、災害防救法及施行細則、爆竹煙火管理條例及施行細則、公共危險物品及可燃性高壓氣體設置標準暨安全管理辦法、緊急救護辦法、緊急醫療救護法及施行細則)(試題代號：4402)

單選題數：25題　　單選每題配分：2.00分

複選題數：　　複選每題配分：

標準答案：

題號	第1題	第2題	第3題	第4題	第5題	第6題	第7題	第8題	第9題	第10題
答案	A	A	B	D	A	C	B	B	C	D

題號	第11題	第12題	第13題	第14題	第15題	第16題	第17題	第18題	第19題	第20題
答案	D	A	A	D	D	A	B	B	B	A

題號	第21題	第22題	第23題	第24題	第25題	第26題	第27題	第28題	第29題	第30題
答案	A	D	C	B	C					

題號	第31題	第32題	第33題	第34題	第35題	第36題	第37題	第38題	第39題	第40題
答案										

題號	第41題	第42題	第43題	第44題	第45題	第46題	第47題	第48題	第49題	第50題
答案										

題號	第51題	第52題	第53題	第54題	第55題	第56題	第57題	第58題	第59題	第60題
答案										

題號	第61題	第62題	第63題	第64題	第65題	第66題	第67題	第68題	第69題	第70題
答案										

題號	第71題	第72題	第73題	第74題	第75題	第76題	第77題	第78題	第79題	第80題
答案										

題號	第81題	第82題	第83題	第84題	第85題	第86題	第87題	第88題	第89題	第90題
答案										

題號	第91題	第92題	第93題	第94題	第95題	第96題	第97題	第98題	第99題	第100題
答案										

備　　註：

103年公務人員特種考試警察人員考試
103年公務人員特種考試一般警察人員考試　　代號：40250　　全一張（正面）
103年特種考試交通事業鐵路人員考試試題

等　　別：四等一般警察人員考試
類　　科：消防警察人員
科　　目：火災學概要
考試時間：1小時30分　　座號：＿＿＿＿＿＿

更多消防考試科目的歷屆題庫
立即上網搜尋“消防考試歷屆考古題”
高鋒公職補習班整理
Line@帳號：@gaofeng
連絡電話：07-236-7296

※注意：禁止使用電子計算器。

甲、申論題部分：（50分）

㈠不必抄題，作答時請將試題題號及答案依照順序寫在申論試卷上，於本試題上作答者，不予計分。
㈡請以藍、黑色鋼筆或原子筆在申論試卷上作答。

一、靜電發生放電時會伴隨聲響、發光及放熱的現象，為國內火災事故原因之一。試說明並解釋物體產生靜電的原因為何（13分）。並說明因靜電放電而產生火災的過程。（12分）

二、試說明粉塵爆炸現象的難易度除受環境「溫度」與「壓力」影響外，尚會受那些因素影響，並解釋各因素的影響程度為何。例如，當環境「溫度」上升時，粉塵的爆炸會越容易，因此危險性會增大。（25分）

乙、測驗題部分：（50分）　　**代號：5402**

㈠本試題為單一選擇題，請選出一個正確或最適當的答案，複選作答者，該題不予計分。
㈡共25題，每題2分，須用2B鉛筆在試卡上依題號清楚劃記，於本試題或申論試卷上作答者，不予計分。

1 一般插座之容許電流為15 A，假設電壓為110 V，其設計功率可承受多少瓦特，當超過此功率則稱為過負載？
㈠500　㈡1000　㈢1320　㈣1650

2 有一含環氧乙烷、乙烷及乙烯之混合氣體，其體積組成比例分別為30%、30%及40%，請依勒沙特列（Le Châtelier）定律計算此混合氣體在空氣中的上限（UEL）為百分之多少？（其中環氧乙烷：UEL：100 vol%，乙烷：UEL：12.4 vol%，乙烯：UEL：36 vol%）
㈠15　㈡26　㈢36　㈣56

3 20型之滅火器標示B-16顯示其可控制多少平方公尺之油盤面積火災？
㈠0.1　㈡1　㈢2　㈣3.2

4 NFPA 80A規定火災時其相鄰建築物含開口之可燃性外牆受到輻射熱危害之要求須低於多少 kW/m^2？
㈠2.5　㈡5　㈢12.5　㈣20

5 油類火災為何種火災成長？
㈠穩態火災　㈡時間平方火災　㈢時間三次方火災　㈣時間四次方火災

6 正丁烷之當量反應式為 $C_4H_{10}+\frac{13}{2}O_2\rightarrow 4CO_2+5H_2O$，其燃燒下限為1.9%，則其限氧濃度（LOC）為多少%？
㈠1.9　㈡3.8　㈢12.4　㈣16

7 輻射熱量與輻射物體及受輻射物體間距離有關，當兩者距離增加為2倍，受輻射熱減少為原來的若干倍？
㈠1/4　㈡1/2　㈢2　㈣4

8 有關熱對流之敘述下列何者錯誤？
㈠熱對流是透過流體介質將熱量傳遞　㈡對流可分為自然對流與強制對流
㈢排煙設備是利用強制對流的原理　㈣熱對流係數為單一物質之特性

9 自然發火乃因熱蓄積使物質內部溫度上升，達到發火點而開始燃燒之故，下列有關影響熱蓄積之敘述何者錯誤？
㈠熱傳導度小者熱容易蓄積　㈡含大量水分者熱不易蓄積
㈢粉末狀較塊狀熱不易蓄積　㈣通風處所較不利熱蓄積

（請接背面）

103年公務人員特種考試警察人員考試
103年公務人員特種考試一般警察人員考試　代號：40250　全一張（背面）
103年特種考試交通事業鐵路人員考試試題

等　　別：四等一般警察人員考試
類　　科：消防警察人員
科　　目：火災學概要

10 某一混合氣體乃以甲烷與丙烷 1：1 混合，試求此混合氣體之燃燒下限（甲烷燃燒下限 5.3%，丙烷燃燒下限 2.2%）？
(A) 2.55%　(B) 3.11%　(C) 3.75%　(D) 4.23%

11 兩個均為 1 平方公尺且並聯之開口，試計算其煙控的等效流動面積為若干平方公尺？
(A) 0.5　(B) 1.0　(C) 1.4　(D) 2.0

12 有關爆炸性物質的敏感度特性，下列敘述何者正確？
(A)起爆溫度愈高者，敏感度愈高
(B)分子中硝基愈多者，敏感度愈低
(C)物質之密度愈大者，敏感度愈小
(D)結晶與敏感度無關

13 有關熱量傳遞敘述，下列何者錯誤？
(A)熱傳導為熱流在固體內部傳遞的過程
(B)熱輻射量與物體溫度（K）的四次方成正比
(C)熱傳導係數為物質特性
(D)史帝芬-波茲曼常數與熱對流有關

14 乙炔為易發生分解爆炸之物質，頗具危險性，下列有關乙炔之敘述何者錯誤？
(A)高壓下，乙炔易生聚合反應
(B)為防止高壓乙炔分解爆炸，常以其他氣體稀釋，使乙炔濃度降低
(C)液化乙炔較固體乙炔危險度高
(D)乙炔最小起爆能量與乙炔之壓力成正比

更多消防考試科目的歷屆題庫
立即上網搜尋“消防考試歷屆考古題”
高鋒公職補習班整理
Line@帳號：@gaofeng
連絡電話：07-236-7296

15 依據火災的特性，於穩態燃燒階段，釋熱率與時間之關係為何？
(A)與時間無關　(B)與時間一次方成正比　(C)與時間二次方成正比　(D)與時間三次方成正比

16 下列何者屬於高壓氣體勞工安全規則第 2 條所稱之高壓氣體？
(A)在常用溫度下，表壓力為 5 公斤／平方公分之壓縮氣體（不含壓縮乙炔氣）
(B)在常用溫度下，表壓力為 1.5 公斤／平方公分之壓縮乙炔氣
(C)在常用溫度下，表壓力為 0.5 公斤／平方公分之液化氣體
(D)溫度在攝氏 35 度時，表壓力為 0.1 公斤／平方公分之液化溴甲烷

17 下列何者為釋熱率（Heat Release Rate，HRR）的單位？
(A)溫度（K）　(B)焦耳（J）　(C)瓦特（W）　(D)牛頓（N）

18 乙烷之爆炸下限約為多少%？
(A) 1　(B) 2　(C) 3　(D) 4

19 氫氣之最小著火能量約為多少 mJ？
(A) 0.02　(B) 0.25　(C) 10　(D) 100

20 一個大空間之空氣量充足的火災燃燒係屬於何種燃燒？
(A)通風控制燃燒　(B)燃料控制燃燒　(C)初期燃燒　(D)閃燃燃燒

21 若一空間發生火災時，其火災產生之消光係數為 $2m^{-1}$，試問其內部發光指標之能見度為多少公尺？
(A) 1　(B) 2　(C) 4　(D) 8

22 酒精之閃火點約為攝氏多少度？
(A)−40　(B) 13　(C) 70　(D) 100

23 下列相同重量的燃料燃燒時，何者的理論空氣量最多？
(A)一氧化碳　(B)硫　(C)甲烷　(D)氫

24 假設空氣中氧含量為 20%，在一密閉空間中（體積為 V）加入多少不燃性氣體時，該空間之氧濃度會變成 12%？
(A) 0.33V　(B) 0.67V　(C) 1.00V　(D) 1.33V

25 下列那一種物質最不容易被引燃？
(A)鐵氟龍　(B)聚氯乙烯　(C)聚丙烯　(D)木材

測驗式試題標準答案

考試名稱：103年公務人員特種考試警察人員考試、103年公務人員特種考試一般警察人員考試及103年特種考試交通事業鐵路人員考試

更多消防考試科目的歷屆題庫
立即上網搜尋“消防考試歷屆考古題”
高鋒公職補習班整理
Line@帳號：@gaofeng
連絡電話：07-236-7296

類科名稱：消防警察人員

科目名稱：火災學概要（試題代號：5402）

單選題數：25題　　單選每題配分：2.00分

複選題數：　　複選每題配分：

標準答案：

題號	第1題	第2題	第3題	第4題	第5題	第6題	第7題	第8題	第9題	第10題
答案	D	B	D	C	A	C	A	D	C	B

題號	第11題	第12題	第13題	第14題	第15題	第16題	第17題	第18題	第19題	第20題
答案	D	C	D	D	A	D	C	C	A	B

題號	第21題	第22題	第23題	第24題	第25題	第26題	第27題	第28題	第29題	第30題
答案	C	B	D	B	A					

題號	第31題	第32題	第33題	第34題	第35題	第36題	第37題	第38題	第39題	第40題
答案										

題號	第41題	第42題	第43題	第44題	第45題	第46題	第47題	第48題	第49題	第50題
答案										

題號	第51題	第52題	第53題	第54題	第55題	第56題	第57題	第58題	第59題	第60題
答案										

題號	第61題	第62題	第63題	第64題	第65題	第66題	第67題	第68題	第69題	第70題
答案										

題號	第71題	第72題	第73題	第74題	第75題	第76題	第77題	第78題	第79題	第80題
答案										

題號	第81題	第82題	第83題	第84題	第85題	第86題	第87題	第88題	第89題	第90題
答案										

題號	第91題	第92題	第93題	第94題	第95題	第96題	第97題	第98題	第99題	第100題
答案										

備　　註：

103 年公務人員特種考試警察人員考試
103 年公務人員特種考試一般警察人員考試
103 年特種考試交通事業鐵路人員考試試題

更多消防考試科目的歷屆題庫
立即上網搜尋“消防考試歷屆考古題”
高鋒公職補習班整理
Line@帳號：@gaofeng
連絡電話：07-236-7296

等　　別：四等一般警察人員考試
類　　科：消防警察人員
科　　目：普通物理學概要與普通化學概要
考試時間：1 小時　　座號：＿＿＿＿＿＿

※注意：㈠本試題為單一選擇題，請選出一個正確或最適當的答案，複選作答者，該題不予計分。
㈡共 40 題，每題 2.5 分，須用 2B 鉛筆在試卡上依題號清楚劃記，於本試題上作答者，不予計分。
㈢可以使用電子計算器。

1　下列各圖所示之電路中，何者之電池輸出之總電流最大？

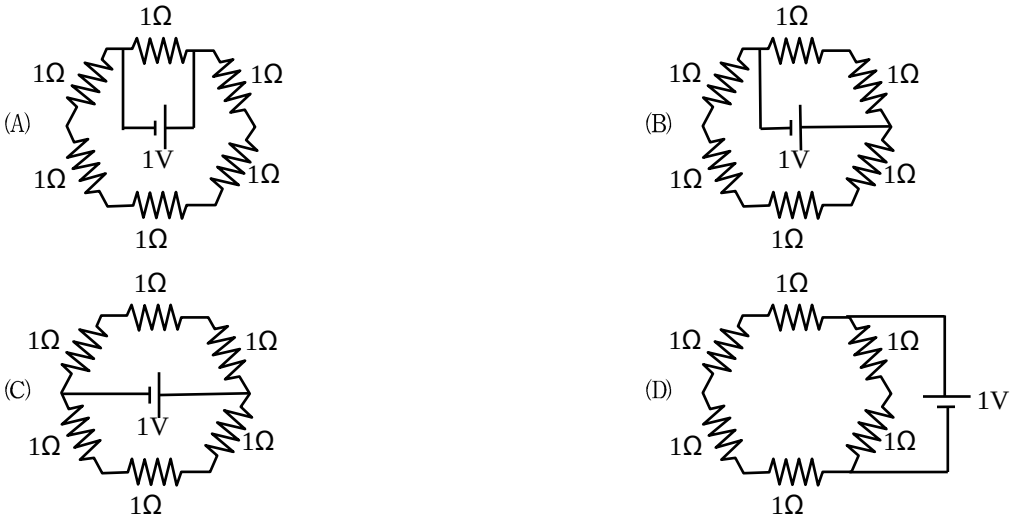

2　一電量為 Q 之點電荷與另一電量為 －Q 之點電荷相距 d 公尺，若將此兩電荷之距離緩緩（近乎靜止）增大為 2d 公尺須作功 W_1，若再將兩電荷之距離以同方式緩緩由 2d 公尺增大為 3d 公尺須作功 W_2，下列何者正確？

(A) $W_1 < W_2$　　(B) $W_1 = W_2$
(C) $W_1 > W_2$　　(D) W_1 與 W_2 之相對大小視電荷 Q 為正電或負電而定

3　如圖所示，在一正方形的四個角置有點電荷，其電量如標示，若電量 Q > 0，則電量為 Q 的點電荷所受合電力之方向為何？

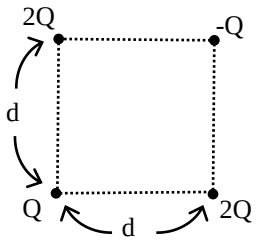

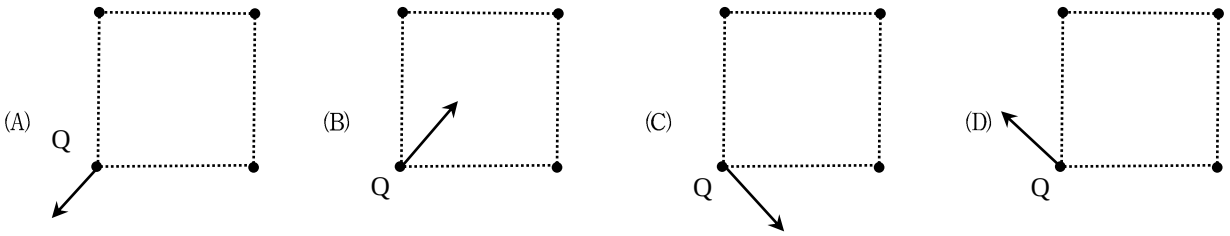

4 某一品牌之家用冷氣機其平均消耗功率為 4,000 瓦，若以每天使用 10 小時計算，此冷氣機平均 1 個月消耗幾度電？

(A) 40 度電　(B) 120 度電　(C) 400 度電　(D) 1,200 度電

5 在一密閉容器中將 1kg 溫度為 100℃的水蒸氣與 4kg 溫度為 0℃的冰混合，若無熱量之散失，則最後的平衡溫度為攝氏幾度？（冰之熔化熱為 80 卡/g，水之汽化熱為 540 卡/g）

(A)0 度　(B) 20 度　(C) 64 度　(D) 100 度

6 有一鋁合金其密度為 $2.5 g/cm^3$，若用此合金製作一可以在水中漂浮之空心球體，則合金的體積所占整個球體體積的百分比最大不應超過多少？

(A) 75 %　(B) 60 %　(C) 40 %　(D) 25 %

7 一水管口徑為 D，其出口水流速率為 v，若要以改變口徑大小的方法將水流速增加為 4v，則水管口徑應改為多少？

(A)4D　(B) 2D　(C) D/2　(D) D/4

8 如圖所示，一空心金屬球在室溫時其內徑為 R_1，外徑為 R_2，若將此金屬球之溫度降低至攝氏零下 200 度，下列何者正確？

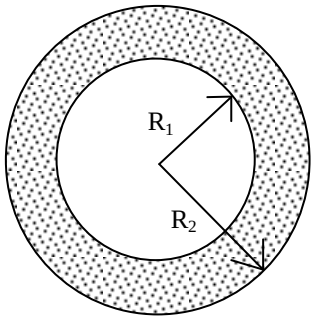

(A) R_1 不變，但 R_2 變小　(B) R_1 變小，但 R_2 不變
(C) R_1 變小，但 R_2 變大　(D) R_1 與 R_2 皆變小

9 如圖所示，一連通管中充滿液體，若在細管之活塞上施 10 公斤重的力可以把粗管之活塞上舉起 1,000 公斤的重量，則粗管之截面積為細管截面積的幾倍？

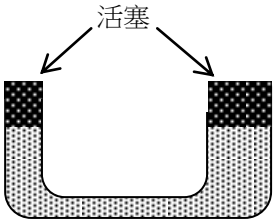

(A)10　(B) 100　(C) 1,000　(D) 10,000

10 有一質量為 100 克，比熱為 0.5 卡/克·℃之金屬，溫度為 100℃，在置入一溫度為 25℃之未知液體內，若此液體之質量為 200 克，最後金屬與液體之平衡溫度為 50℃，假設整個過程無熱量之損失，則液體之比熱為多少？

(A) 1.0 卡/克·℃　(B) 0.75 卡/克·℃　(C) 0.5 卡/克·℃　(D) 0.25 卡/克·℃

11 建議每個月至少檢查胎壓一次，測量胎壓應在車輛停駛至少 3 小時後，也就是輪胎必須是“冷” 的。假設在 27℃（300 K）胎壓是 30 psi（pound per square inch，磅/每平方英寸），如果氣溫突降至 7℃，胎壓會變為多少？1 Pa ≡ 1 N/m^2。1 atm = 1.01325×10^5 Pa。1 psi = 14.7 atm。

(A) 115 psi　(B) 32 psi　(C) 28 psi　(D) 8 psi

12 一個電子（電量 = -1.6×10^{-19} C，質量 = 9.1×10^{-31} kg）受到靜電力作用，從 A 處以靜止開始向 B 處移動，到達 B 處時速度是 5.0×10^{6} m/s。求 A 處和 B 處的電位差 V_A-V_B：

(A)–71 伏特　(B)+71 伏特　(C)–26 伏特　(D)+26 伏特

13 油卡車在高雄裝載了 3 萬公升柴油要運到臺北，高雄氣溫是 35℃，路程中遇到寒流來襲，到臺北交貨時，氣溫是 15℃，而司機發現他載的柴油變少了。汽柴油燃料按體積而不是按重量收費，體積變化百分比與溫差的關係是 $\Delta V / V = \beta \Delta T$，V 是體積，$\Delta V$ 是體積變化，β 是體積膨脹係數，ΔT 是溫度變化。柴油的體積膨脹係數是 $\beta = 9.5\times10^{-4}$ / ℃。假設柴油 1 公升是 30 元，請問這個司機虧了多少錢？

(A) 300,000 元　(B) 17,000 元　(C) 30,000 元　(D) 13,000 元

14 鐵達尼號自南安普頓港出發時，被一股強大的吸力拉向從旁駛過的紐約號，船長及時阻止了碰撞。如果這次碰撞發生或許能改變鐵達尼號撞冰山沉沒的命運，這個推近船隻的現象是由於什麼原理？

(A)白努利原理　(B)巴斯卡原理　(C)連續方程原理　(D)阿基米得原理

15 冰的融化潛熱為 333 J/g，水的蒸發潛熱為 2,260 J/g，水的比熱為 4.2 J/g.℃，冰的密度是 917 kg/m^3，水的密度是 999.8 kg/m^3，消防隊員想讓燃燒的建築物快速降溫，那一個效果最好？

(A)放入 2,200 kg 冰塊　(B)用 2,200 kg 水澆熄　(C)噴灑 2,200 kg 水霧　(D)效果一樣好

16 大多數屏氣的潛水者感到呼吸的慾望往往隨著下降深度而緩解，這是因為肺部被壓縮，氧氣的分壓反而增加了。反之如果潛水上升太快速，血液中氧分壓會突然下降，導致昏迷（上升缺氧）。同理，潛水前若快速深呼吸（過度換氣），肺和動脈的二氧化碳減少了，氧分壓增加，長時間屏氣後，即使在 1 公尺深的泳池也可能不自知血氧濃度過低而昏迷。空氣中氮氣占 80 %，氧氣占 20 %，在水平面處氧分壓是 1×20 % = 0.2 atm，在水面下 10 公尺處體內氧分壓是多少？

(A) 0.4 atm　(B) 0.6 atm　(C) 0.8 atm　(D) 1.0 atm

17 乾皮膚的電阻是 1,000~100,000 歐姆，體內的電阻約是 300~1,000 歐姆，其中骨骼和脂肪電阻最大，神經和肌肉電阻最小。因為電流總是採取阻力最小的路徑，所以輕度觸電時電流侷限在皮膚表面。人體可感知最小的電流強度是 1~5 毫安培（mA）。足以殺死成年人的電流約是 0.05 安培（50 毫安培），因此如果以兩指抓住 1.5 伏特 AAA 電池的兩極，你不會感到觸電；但是如果你皮膚有汗水、燒傷或水泡，或是將電池的兩端連接金屬針頭扎進肉裏，就可能致死。有一個剛學電磁學的美國海軍水兵，他好奇想測量體內電阻，於是把電阻測試儀尖銳的導針插入拇指。他不知道的是，電阻計使用 9 伏特的電池，而流入拇指的電流剛好經過通往心臟的神經。根據歐姆定律，這個士兵觸電時體內的最大電流強度是多大？（電壓高低並不是衡量危險的標準）

(A) 9 mA　(B) 30 mA　(C) 170 mA　(D) 90 mA

18　若有一段導線連接圖中的 b 點與 c 點，則燈泡 R_1 的亮度是：

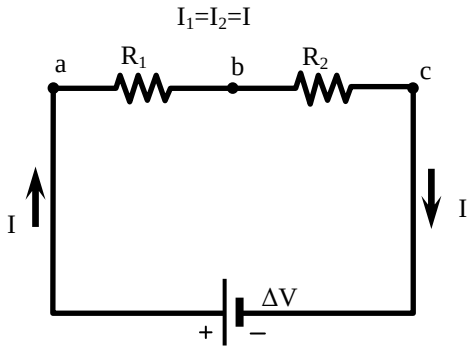

(A)一點也不亮　(B)變暗一點　(C)不變　(D)變亮一點

19　2 個燈泡（上方為 30 瓦，下方為 60 瓦）並聯跨接在相同的電位差上。依序將通過 a（左下）、b（右下）、c（左中）、d（右中）、e（左上）到 f（右上）6 點間的電流，由大到小排列是：

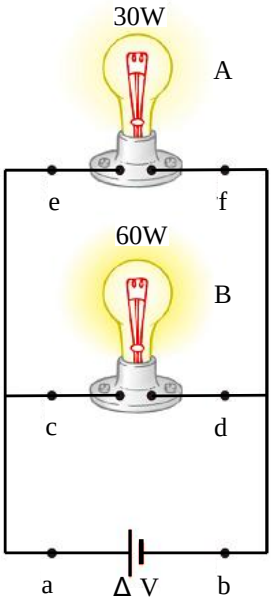

(A) a = b > c = d = e = f　(B) a = b = c > d = e = f

(C) a = b > c = d > e = f　(D) a = b > c > d > e > f

20　一個電壓為 120 volts、功率為 40 watts 的電燈，其電阻是多少Ω？

(A) 144　(B) 180　(C) 240　(D) 360

21　下列離子化合物的系統命名，何者錯誤？

(A) $FeCl_3$，氯化鐵　(B) $MgCl_2$，氯化鎂　(C) KCl，氯化鉀　(D) $NaClO_2$，亞氯酸鈉

22　比較氟、氧、碳、矽、氮的第一游離能，其大小之順序，何者正確？

(A)氟＞氧＞氮＞碳＞矽　(B)矽＞碳>氮＞氧＞氟　(C)碳＞矽＞氮＞氧＞氟　(D)氟＞氮＞氧＞碳＞矽

23　相同莫耳濃度的乙酸、乙醇、乙胺、苯酚水溶液，分別標示為 a, b, c, d，則這 4 種水溶液的 pH 值的高低順序，何者正確？

(A) c > b = d > a　(B) a > d > b > c　(C) a > b = d > c　(D) c > b > d > a

24 將下列 5 種化合物分別溶於水中，其中有幾種的水溶液是鹼性？

Na_2S, NH_4Cl, KNO_3, K_3PO_4, CaO

(A) 1 種　(B) 2 種　(C) 3 種　(D) 4 種

25 NaCl 的晶格能無法直接由實驗測量，可利用黑斯定律（Hess's law）由下列幾個反應得知

(1) $Na(s) \rightarrow Na(g)$　能量變化 = +107.7 kJ

(2) $Cl_2(g) \rightarrow 2Cl(g)$　能量變化 = +243.4 kJ

(3) $Na(g) \rightarrow Na^+(g) + e^-$　能量變化 = +496 kJ

(4) $Cl(g) + e^- \rightarrow Cl^-(g)$　能量變化 = －349 kJ

(5) $2Na(s) + Cl_2(g) \rightarrow 2NaCl(s)$　能量變化 = －821.8 kJ

則 $Na^+(g) + Cl^-(g) \rightarrow NaCl(s)$之反應熱，即晶格能為多少 kJ？

(A)－1,319.9　(B)－787.3　(C)－34.5　(D) 59.8

26 關於碰撞學說與反應速率的敘述，何者錯誤？

(A)增加反應物濃度增加碰撞數，故反應速率增加

(B)降低反應溫度使有效碰撞數降低，故反應速率降低

(C)加入催化劑可改變碰撞數與能量分布曲線，故反應速率增加

(D)壓縮氣態反應系統的體積，可增加碰撞數，故反應速率增加

27 關於臭氧的敘述，何者正確？

(A)臭氧是無色無味的氣體

(B)臭氧分子的擴散速率比氧分子快

(C)臭氧會吸收紫外線造成溫室效應

(D)含溴的海龍滅火劑破壞臭氧層的速率比氟氯碳化物還高

28 下表中列出三個還原半反應及其標準還原電位

反應式	E^o (V)
$Fe^{3+} + e^- \rightarrow Fe^{2+}$	0.77
$Cu^{2+} + 2e^- \rightarrow Cu$	0.34
$Zn^{2+} + 2e^- \rightarrow Zn$	-0.76

則關於它們的敘述，何者正確？

(A)Fe^{3+}比 H^+容易還原

(B) Fe^{2+}最容易失電子

(C) Zn^{2+}是最強的還原劑

(D)以表中前兩個半反應組成的加凡尼電池電壓為 1.11 V

29 汽車安全氣囊中裝有疊氮化鈉（NaN_3），當汽車緊急撞擊時，會點燃雷管，將疊氮化鈉快速分解產生氮氣而充滿安全氣囊，其反應為 $2NaN_3(s) \rightarrow 2Na(s) + 3N_2(g)$。若安全氣囊完全充氣體積為 30.0 L，欲在 30℃、1 大氣壓下使產生的氮氣剛好充滿安全氣囊，則需放入幾克疊氮化鈉？（NaN_3, 65.0 克/莫耳，$R = 0.082 L \cdot atm \cdot K^{-1} \cdot mol^{-1}$）

(A) 26.2　(B) 52.3　(C) 59.0　(D) 118

30 關於影響反應式 58 kJ + $N_2O_4(g) \leftrightarrows 2NO_2(g)$平衡狀態的敘述，何者正確？

(A)溫度升高平衡向左移　(B)加入氦氣平衡向左移

(C)減少 $N_2O_4(g)$平衡向右移　(D)系統體積增加平衡向右移

31 下列難溶鹽的 Ksp 與其在純水中溶解度 s 的關係，何者錯誤？

(A) $BaSO_4$, Ksp = $4s^3$　(B) AgCl, Ksp = s^2　(C) $Fe(OH)_3$, Ksp = $27s^4$　(D) $Ca_3(PO_4)_2$, Ksp = $108s^5$

32 下列分子中，何者為非極性分子？

(A) BF_3　(B) NH_3　(C) H_2O　(D) SO_2

33 某金屬晶體，在邊長為 5.6×10^{-8} cm 的立方體單位晶格中，含有 4 個原子，若該金屬密度為 1.52 g/cm^3，則該金屬元素的原子量約為多少 g/mol？

(A)23　(B) 27　(C) 40　(D) 64

34 下列含氮化合物中，其中何者氮的氧化數最低？

(A)NO　(B) NH_2OH　(C) HNO_2　(D) N_2

35 某有機化合物 2.8 克完全燃燒以後，產生 8.8 克的 CO_2 和 3.6 克的 H_2O，則此有機化合物可能為何？

(A)C_2H_4　(B) C_2H_6　(C) C_2H_6O　(D) $C_2H_4O_2$

36 下列各組化合物，那一組不是同分異構物？

(A)甲醚、乙醇　(B)乙酸、甲酸甲酯　(C)丙酮、丙醛　(D)苯、環己烯

37 在某一溫度下進行 BrO_3^- (aq) + 5 Br^- (aq) + 6 H^+ (aq) → 3 Br_2 (l) + 3 H_2O (l)反應的實驗，其實驗數據如下表：

實驗	BrO_3^-的初濃度(mol/L)	Br^-的初濃度(mol/L)	H^+ 的初濃度(mol/L)	反應的初速率(mol/L·s)
1	0.10	0.10	0.10	8.0×10^{-4}
2	0.20	0.10	0.10	1.6×10^{-3}
3	0.20	0.20	0.10	3.2×10^{-3}
4	0.10	0.10	0.20	3.2×10^{-3}

試問此一反應的總反應級數（overall reaction order）為何？

(A) 3　(B) 4　(C) 5　(D) 6

38 1.00×10^{-2} M 的 H_2SO_4 水溶液 pH 值應為多少？（$K_{a2} = 1.2 \times 10^{-2}$）

(A)0.84　(B) 1.44　(C) 1.84　(D) 2.44

39 乙炔（C_2H_2）和氧氣燃燒生成二氧化碳和水。若 22.5 公克 C_2H_2 和過量氧氣反應生成 62.0 公克 CO_2，則此反應之產率百分比為何？

(A) 92.5 %　(B) 81.4 %　(C) 72.6 %　(D) 65.5 %

40 已知氧的原子量 16 g/mol，在同溫同壓下，某氣體的逸散（effusion）速率與氧氣的逸散速率之比為 4：1，則此氣體的分子量為多少？

(A) 1 g/mol　(B) 2 g/mol　(C) 64 g/mol　(D) 256 g/mol

更多消防考試科目的歷屆題庫
立即上網搜尋“消防考試歷屆考古題”
高鋒公職補習班整理
Line@帳號：@gaofeng
連絡電話：07-236-7296

測驗式試題標準答案

考試名稱：103年公務人員特種考試警察人員考試、103年公務人員特種考試一般警察人員考試及103年特種考試交通事業鐵路人員考試

類科名稱：消防警察人員

科目名稱：普通物理學概要與普通化學概要（試題代號：3402

更多消防考試科目的歷屆題庫
立即上網搜尋“消防考試歷屆考古題”
高鋒公職補習班整理
Line@帳號：@gaofeng
連絡電話：07-236-7296

單選題數：40題　　單選每題配分：2.50分

複選題數：　　複選每題配分：

標準答案：

題號	第1題	第2題	第3題	第4題	第5題	第6題	第7題	第8題	第9題	第10題
答案	A	C	A	D	C	C	C	D	B	C

題號	第11題	第12題	第13題	第14題	第15題	第16題	第17題	第18題	第19題	第20題
答案	C	A	B	A	C	A	B	D	C	D

題號	第21題	第22題	第23題	第24題	第25題	第26題	第27題	第28題	第29題	第30題
答案	A	D	D	C	B	C	D	A	B	D

題號	第31題	第32題	第33題	第34題	第35題	第36題	第37題	第38題	第39題	第40題
答案	A	A	C	B	A	D	B	C	B	B

題號	第41題	第42題	第43題	第44題	第45題	第46題	第47題	第48題	第49題	第50題
答案										

題號	第51題	第52題	第53題	第54題	第55題	第56題	第57題	第58題	第59題	第60題
答案										

題號	第61題	第62題	第63題	第64題	第65題	第66題	第67題	第68題	第69題	第70題
答案										

題號	第71題	第72題	第73題	第74題	第75題	第76題	第77題	第78題	第79題	第80題
答案										

題號	第81題	第82題	第83題	第84題	第85題	第86題	第87題	第88題	第89題	第90題
答案										

題號	第91題	第92題	第93題	第94題	第95題	第96題	第97題	第98題	第99題	第100題
答案										

備　　註：

104年公務人員特種考試警察人員、一般警察人員考試及104年特種考試交通事業鐵路人員、退除役軍人轉任公務人員考試試題

代號：14110-14410 40110-40310 60110-60410 80110-80810

全一張（正面）

等　　別：四等一般警察人員考試、四等警察人員考試、員級鐵路人員考試、四等退除役軍人轉任考試

類 科 別：各類別、各類科

科　　目：國文（作文、公文與測驗）

考試時間：2小時

座號：＿＿＿＿＿＿＿＿

更多消防考試科目的歷屆題庫
立即上網搜尋“消防考試歷屆考古題”
高鋒公職補習班整理
Line@帳號：@gaofeng
連絡電話：07-236-7296

※注意：禁止使用電子計算器。

甲、作文與公文部分：

㈠請以藍、黑色鋼筆或原子筆在申論試卷上由左至右橫式作答，於本試題上作答者，不予計分。
㈡不得於試卷上書寫姓名或入場證號。

一、作文：（60分）

人的一生，是由許多經驗累積而成的。其中有些經驗對你一定有所啟示，或因此增長了自信，或因此變得更謹慎。無論如何，都可以做為自我調適的殷鑑。試以「**一次經驗的啟示**」為題，作文一篇。

二、公文：（20分）

每到秋冬季節，臺灣經常出現「霾害」現象，主要是因空氣中細懸浮微粒（簡稱 PM2.5）超標所導致。試擬行政院致行政院環境保護署函：加強宣導工作，持續辦理「淨化空氣小學堂」活動，除依往年透過解說、有獎問答外，可規劃增加讓民眾現場實際檢測、體驗日常生活中如吸菸、焚香、燒紙錢、燃放鞭炮等習慣所產生之細懸浮微粒濃度，進而建立正確防護空氣污染之觀念。

乙、測驗部分：（20分）

代號：1401

㈠本試題為單一選擇題，請選出一個正確或最適當的答案，複選作答者，該題不予計分。
㈡共10題，每題2分，須用2B鉛筆在試卡上依題號清楚劃記，於本試題或申論試卷上作答者，不予計分。

1. 下列各組成語，字形完全正確的選項是：
㈠好整以暇／無濟於事／曲高和寡　㈡哀衿勿喜／按圖索驥／愛屋及烏
㈢暗潮洶湧／天壤之別／昭然若偈　㈣雲淡風輕／英雄豪傑／安幫定國

2. 陶淵明〈讀山海經〉：「夸父誕宏志，乃與日競走！俱至虞淵下，似若無勝負。神力既殊妙，傾河焉足有？餘迹寄鄧林，功竟在身後。」本詩對夸父最主要的評價為：
㈠荒誕不經，不自量力　㈡神力無窮，不計勝負
㈢驕傲自大，自取滅亡　㈣事雖不濟，功名垂後

3. 下列那一選項，不是描寫唐代詩人？
㈠響徹銅琵，千古大江東去；吹殘鐵笛，一聲孤鶴南飛
㈡佛骨謫來，嶺海因而變色；鱷魚徙去，江河自此澄清
㈢何事文星與酒星，一時鍾在李先生。高吟大醉三千首，留著人間伴月明
㈣楓葉蘆花兩鬢霜，櫻桃楊柳兩相忘，當時莫怪青衫濕，不是琵琶也斷腸

4. 風不為傳播花粉而吹。風行其所不得不行，止其所不得不止，為吹拂而吹拂。花知道順應風勢，使花粉落在柱頭上，花粉就長出一根管子來，進行傳宗接代。風是博大的，不經意的；花是機巧的，有謀算的。
蝴蝶並不為傳播花粉而飛。他靠花養活，把針管一樣的嘴刺入花心，就在飲食的時候，他毛茸茸的爪上沾滿了花粉完成像風那樣的輸送，算是對花的回報。蝴蝶來了又去，雙方有施有受，共存共榮。（王鼎鈞〈風·蝴蝶〉）根據上文，下列選項何者錯誤？
㈠風自然無心，利群芳而不知；花自私有為，藉風勢傳宗接代
㈡風代表天，花代表人，如果能善用自然資源，人類定可勝天
㈢蝴蝶與花，彼此各取所需，和諧共生，合則兩利，分則兩害
㈣蝴蝶與花，象徵人與人之間的利益互惠，你為我，我也為你

（請接背面）

等　　別：四等一般警察人員考試、四等警察人員考試、員級鐵路人員考試、四等退除役軍人轉任考試
類 科 別：各類別、各類科
科　　目：國文（作文、公文與測驗）

更多消防考試科目的歷屆題庫
立即上網搜尋“消防考試歷屆考古題”
高鋒公職補習班整理
Line@帳號：@gaofeng
連絡電話：07-236-7296

5.「人生就是行走在狹巷裏，一日復一日，你沿著一條生涯的狹巷，急速或緩慢往前走；你走著你的巷道，他走著他的巷道，兩人很難交換；一人兼走兩巷，更是分身乏術。有自知之明的人，不做妄想，只沿著自己的巷道走，一直走，一直走，卻也踩過了不少行程，在身後留下一段長長的路。譬如擺小麵攤，一擺二十年，卻也可以把麵攤移到自置的高樓長廊下。人就像牛一般，一步一步的走，犂頭在後面一行一行的犂，不要急躁，不要跳來跳去，一個上午，說不定半畝地的蔓草，已經被新泥覆蓋在下面了。」（顏元叔〈行走在狹巷裏〉）以下成語，何者不切合本文對於人生道路所產生的體悟？
(A)一點一滴　(B)一心一意　(C)一往直前　(D)一木難支

6.張愛玲〈愛〉：「於千萬人之中遇見你所遇見的人，於千萬年之中，時間的無涯的荒野裏，沒有早一步，也沒有晚一步，剛巧趕上了，那也沒有別的話可說，惟有輕輕的問一聲：『噢，你也在這裡嗎？』」這段話的旨趣，與下列詩句何者最為相似？
(A)還君明珠雙淚垂，何不相逢未嫁時　(B)同是天涯淪落人，相逢何必曾相識
(C)有緣千里來相會，無緣對面不相逢　(D)流水白雲尋不盡，期君何處得相逢

7.「作畫之道，大類弈棋。低手扭定一塊，所爭甚小，而大局之所失已多。國手對弈，各不相爭，亦各不相讓，自始迄終，無一閒著，於此可悟畫理。」（清・沈宗騫《芥舟學畫編》）作者認為棋道與畫理相通之處在於：
(A)切忌貪小而失大　(B)時時恆有通盤布局
(C)態度不可懈怠懶散　(D)不爭不讓，無忮無求

8.蠹魚蝕書滿腹，龐然自大，以為我天下飽學之士也，遂昂頭天外，有不可一世之想。出外游行，遇蜣螂，蜣螂欺之；遇蠅虎，蠅虎侮之。蠹魚忿極，問人曰：「我滿腹詩書，自命為天下通儒，何侮我者之多也？」人笑之曰：「子雖自命為滿腹詩書，奈皆食而不化者，雖多何用？」（清吳沃堯《俏皮話》）從本文可知作者所要諷諭的對象是那一種人？
(A)盛氣凌人，橫行無忌　(B)飽食終日，無所用心
(C)自以為是，不知變通　(D)學如不及，猶恐失之

9.「每次婆媳意見分歧時，我沒耐心跟媽媽好好商量，總是選擇折衷或照太太的意思。久而久之，我太太受到我的影響，與我之間發展成支配關係，而跟媽媽之間演變成對立關係。我們三人從一開始可以隨便發揮的申論題，變成答案精簡的問答題，後來轉型成選項不多的選擇題，終於落入沒有後路的是非題。」依據上文，可知三人的關係：
(A)愈益融洽　(B)漸行漸遠　(C)始終如一　(D)相敬如賓

10.承上題，下列敘述何者正確？
(A)申論題在此指的是三人雖各抒己見，但仍可就事論事
(B)問答題在此指的是三人默契甚好，你問我答我問你答
(C)是非題在此指的是三人已磨合出相處模式，歧異甚少
(D)選擇題在此指的是作者最後的選擇偏向母親

測驗式試題標準答案

考試名稱：104年公務人員特種考試警察人員考試、104年公務人員特種考試一般警察人員考試、104年特種考試交通事業鐵路人員考試及104年特種考試退除役軍人轉任公務人員考試

類科名稱：行政警察人員、水上警察人員輪機組、水上警察人員航海組、消防警察人員、電子工程、電力工程、地政、土木工程、運輸營業、機檢工程、事務管理、機械工程、一般行政、衛生行政、會計、人事行政

科目名稱：國文（作文、公文與測驗）（試題代號：1401）

更多消防考試科目的歷屆題庫
立即上網搜尋“消防考試歷屆考古題”
高鋒公職補習班整理
Line@帳號：@gaofeng
連絡電話：07-236-7296

單選題數：10題　　單選每題配分：2.00分

複選題數：　　複選每題配分：

標準答案：

題號	第1題	第2題	第3題	第4題	第5題	第6題	第7題	第8題	第9題	第10題
答案	A	D	A	B	D	C	B	C	B	A

題號	第11題	第12題	第13題	第14題	第15題	第16題	第17題	第18題	第19題	第20題
答案										

題號	第21題	第22題	第23題	第24題	第25題	第26題	第27題	第28題	第29題	第30題
答案										

題號	第31題	第32題	第33題	第34題	第35題	第36題	第37題	第38題	第39題	第40題
答案										

題號	第41題	第42題	第43題	第44題	第45題	第46題	第47題	第48題	第49題	第50題
答案										

題號	第51題	第52題	第53題	第54題	第55題	第56題	第57題	第58題	第59題	第60題
答案										

題號	第61題	第62題	第63題	第64題	第65題	第66題	第67題	第68題	第69題	第70題
答案										

題號	第71題	第72題	第73題	第74題	第75題	第76題	第77題	第78題	第79題	第80題
答案										

題號	第81題	第82題	第83題	第84題	第85題	第86題	第87題	第88題	第89題	第90題
答案										

題號	第91題	第92題	第93題	第94題	第95題	第96題	第97題	第98題	第99題	第100題
答案										

備　　註：

代號：6401
頁次：4－1

104年公務人員特種考試警察人員、一般警察人員考試及104年特種考試交通事業鐵路人員、退除役軍人轉任公務人員考試試題

等　　別：四等一般警察人員考試
類 科 別：各類別
科　　目：英文
考試時間：1小時　　座號：＿＿＿＿＿＿

更多消防考試科目的歷屆題庫
立即上網搜尋“消防考試歷屆考古題”
高鋒公職補習班整理
Line@帳號：@gaofeng
連絡電話：07-236-7296

※注意：㈠本試題為單一選擇題，請選出一個正確或最適當的答案，複選作答者，該題不予計分。
㈡共50題，每題2分，須用2B鉛筆在試卡上依題號清楚劃記，於本試題上作答者，不予計分。
㈢禁止使用電子計算器。

1 With rising income and purchasing power, the automobile in China has become a symbol of new lives, a _____ of status, and a mark of modernity itself.
(A) measure (B) publication (C) rubrics (D) certification

2 The review the critic gave is _____. Neither does it contain harsh words, nor does it sound over critical.
(A) moderate (B) unfriendly (C) reluctant (D) aggressive

3 My brother Henrik always teased us; he told us ghost stories and scared us half to _____.
(A) sleep (B) nightmare (C) death (D) illness

4 Café Rufous not only has the best coffee in Taipei but also offers a relaxed _____. That's why I love to hang out with friends there.
(A) facility (B) reputation (C) atmosphere (D) investment

5 Martin Luther King was widely known for his great _____; he made many dramatic speeches in his lifetime.
(A) arrogance (B) eloquence (C) innocence (D) obedience

6 It is said that a _____ personality is more important than education in deciding how one will succeed in workplace.
(A) hostile (B) vicious (C) cooperative (D) repressive

7 The plan to _____ smoking in New York City, though enjoying some public support, faces considerable opposition from the tobacco industry and the city's restaurant industry.
(A) purchase (B) restrict (C) spend (D) try

8 Doctors usually insist on a definitive _____ before treatment because the drugs used have so many adverse effects.
(A) diagnosis (B) geometry (C) prescription (D) rehearsal

請依下文回答第9題至第13題：

Most writers find it difficult to find a subject to write on. A method frequently used to gather ideas is brainstorming. The method has been used for many years in business. You get a group of people around a table, and they try to solve a problem. The people simply start talking and __9__ to each other, then ideas come out in the process. Brainstorming is particularly valuable to the writer __10__ it offers a technique for getting suggestions and leads for a subject. Most of us brainstorm __11__. You start with something—anything—and with a pencil and paper you talk to yourself. At first you write down whatever comes to mind. But after a few phrases appear, you gently apply pressure and shape some of the material as it __12__. Only when the ideas tend to get __13__ should you come to a conclusion that may provide a subject. This may not be your final subject, but at least it is a beginning.

9 (A) owing (B) occurring (C) reacting (D) according
10 (A) because (B) unless (C) whereas (D) though
11 (A) hence (B) hardly (C) otherwise (D) alone
12 (A) interprets (B) emerges (C) acquires (D) operates
13 (A) abstract (B) efficient (C) general (D) specific

請依下文回答第14題至第17題：

During my high school years my best friend was Susan Miller, a girl who had lived down the street from me all her life. We knew each other well and had many interests in common. One way in which we were different, however, was in our shopping habits. When I shopped, I always knew what I wanted, got it quickly, and left. For Susan, shopping was a game. She spent all day at it: examining, comparing, and finally, if conditions were right, buying. All too often I have spent hours waiting for her to make up her mind. In fact, my longest "shopathon" was on a Christmas Eve when Susan and I went to pick up a few last-minute gifts. She wanted a fit for her father, and I had to get something for my youngest sister, Sara. We started at 9:00 A.M., and by 10:15 I had bought Sara her gift, a toy Dalmatian. Then I just trudged around the mall after Susan. By one o'clock she still had not made a purchase, and the mall was becoming human gridlock. Finally feeling some compassion, Susan bought herself and me each a slice of pizza. We had to eat standing up; the tables were all filled. Then, walking and walking through endless stores, we continued shopping. She examined shirts, scarves, ties, knickknacks. Her response to every possibility was negative: her father had it, he wouldn't like it, this was too expensive, and that was too cheap. Nothing seemed right for Susan's father. Finally, fifteen minutes before the mall was scheduled to close, she came out of a store in triumph. "I got it!"she said. I looked up from where I was sitting on a bench, rubbing my swollen feet. "What?" I asked weakly. She held up a piece of paper. "A gift certificate!"she exclaimed. "With this my father can get whatever he wants."

14 According to the passage, which of the following statements is true?
(A) The author agrees that slow-paced shopping can be very rewarding.
(B) Though their shopping habits were different, the author enjoyed shopping with Susan.
(C) The author and Susan shared many interests except shopping habits.
(D) Finally Susan bought her father a shirt.

15 What does “shopathon” mean?
(A) It is a new term which implies a long, continuous day completely filled with shopping.
(B) It refers to the habit of shopping with a person who can give wise advice.
(C) It is a buying game sponsored by shopping malls before Christmas.
(D) It is a Christmas compassion program which encourages shoppers to help out people in need.

16 According to the passage, which of the following statements is true?
(A) They enjoyed greatly the delicious steak for lunch as a lot of other shoppers did.
(B) There were so many people; they could not find a table, and they ate in a rush.
(C) They had a large meal: their table was full with nice food.
(D) Because there were huge crowds in the shopping mall, their food was not served until one o’clock.

17 Which of the following best describe "a gift certificate"?
(A) A prize won from a game or contest
(B) A warning message from the credit card company
(C) A piece of paper presented as a gift to someone to be used as money
(D) An award for academic excellence

18 Ipad is a _____ version of a laptop computer.
(A) needy (B) global (C) mobile (D) trendy

19 For the first reading, avid readers tend to _____ the book rather than read it from page to page.
(A) fold (B) memorize (C) publicize (D) skim

20 In succeeding generations, Bernini’s fame was _____ by others, and only within recent years has it begun to regain its luster.
(A) eclipsed (B) illuminated (C) retrieved (D) trespassed

21 The devastating earthquake and tsunami that hit Japan on March 11, 2011 _____ more than 15,000 lives.
(A) claimed (B) violated (C) obtained (D) corrupted

22 His family has to live on a tight _____ because Mr. Jones is out of work.
(A) bucket (B) buckle (C) budget (D) bundle

23 In Chinese culture, the New Year’s Eve is an _____ for families to get together.
(A) operation (B) omission (C) orientation (D) occasion

24 Almost half of the audience has fallen asleep; _____, the speech is very boring.
(A) appropriately (B) accidentally (C) adequately (D) apparently

請依下文回答第 25 題至第 27 題：

A long healthy life is no accident. It begins with good genes, but it also __25__ good habits. If you adopt the right lifestyle, experts say, chances are you may live up to a decade longer. So what’s the formula for success? In recent years researchers have fanned out across the globe to find the secrets to long life. __26__ in part by the US National Institute on Aging, scientists have focused on several regions where people live significantly longer. In Sardinia, Italy, one team of demographers found a hot spot of __27__ in mountain villages where men reach age 100 at an amazing rate. On the islands of Okinawa, Japan, another team examined a group that is among the longest lived on earth.

25 (A) depends on (B) leads to (C) results in (D) changes into
26 (A) Founded (B) Fond (C) Funded (D) Functioned
27 (A) longitude (B) altitude (C) attitude (D) longevity

請依下文回答第 28 題至第 30 題：

Since ancient times, sound and music has been used as a powerful tool for healing, a means of communication, and a way to lift the human spirit.

Today, in our stressful and busy world, we are again __28__ music as a means to heal and relax our lives. People in all walks of life, of all ages, are listening to music specifically designed to harmonize and heal. __29__, acupuncturists have begun using Chinese healing music such as that of the Shanghai Chinese Traditional Orchestra as a perfect accompaniment to their work.

The musician, Deuter said, “You will experience the best healing results when you open up to listen not just with your physical ears, but when you start to feel the vibration of the music with your whole body and spirit.” So, we invite you to explore the healing power of music and sound. __30__ you are in the healing professions and would like to make your work even more graceful and effective, or you just want music to dance to, to relax with or to take you to deeper states of consciousness on your own healing, there is much to choose from, lots to enjoy—one world, so much music.

28 (A) asking for (B) turning to (C) abiding by (D) restoring from
29 (A) However (B) For example (C) As such (D) In turn
30 (A) When (B) Maybe (C) Whether (D) Since

請依下文回答第 31 題至第 34 題：

Pablo Picasso was born on October 25, 1881 to Don José Ruiz Blasco and Doña Maria Picasso Lopez. Pablo __31__ the first ten years of his life in Malaga, Spain. The family was far from rich, and when two other children were born, __32__ was often difficult to make ends meet. When Don José has offered a better-paid job, he accepted it __33__, and the Picassos moved to the provincial capital of La Coruna, where they lived for the next four years. In 1892, Pablo entered the School of Fine Arts, but it was mostly his father who taught him painting. By 1894 Pablo's works were so well executed for a boy of his age that his father, recognizing Pablo's amazing __34__, decided to hand his brush and palette to his son and declared that he would never paint again.

31 Ⓐ took Ⓑ cost Ⓒ used Ⓓ spent
32 Ⓐ it Ⓑ what Ⓒ which Ⓓ that
33 Ⓐ significantly Ⓑ immediately Ⓒ lately Ⓓ lovely
34 Ⓐ memory Ⓑ speed Ⓒ defect Ⓓ talent

請依下文回答第 35 題至第 37 題：

By the 18th century Paris had replaced Rome as the artistic center of Europe. At the French court of Louis XV a new rococo style developed. The term "rococo" comes from the French word rocaille (rock-work). Like the terms "gothic" and "baroque," it was a term of contempt—a departure from the classical conception of art. The rococo style is sometimes called the Louis XV style.

The rococo style developed out of the late baroque. It was more delicate and relaxed than the baroque. It was also on a smaller scale, marked by curves and countercurves. Principally a decorative art, it expressed itself in interior architecture and design, painting, furniture, porcelain, and landscape gardening. It was first used to decorate the palaces and salons of the French aristocracy but later spread to the southern German states and Austria.

The rococo style, then, was closely connected to the joyful, frivolous age of Louis XV. It aimed at delicacy and perfection of proportion. Small in scale, it had a graceful feminine character. It represented the elegance and luxury of the period.

35 According to this passage, which of the following statements is NOT true?
Ⓐ The term "rococo" is a French word, meaning rock-work.
Ⓑ Baroque style grew out of the rococo style.
Ⓒ The term "rococo" referred to an art form which was considered inferior to the classical forms of art.
Ⓓ The rococo style represented the elegance and luxury of the reign of Louis XV.

36 According to this passage, what did the rococo style and the baroque style have in common?
Ⓐ Neither was considered the Louis XV style.
Ⓑ Both were large in scale and aimed at delicacy and elegance.
Ⓒ Both were viewed as different from the classical conception of art.
Ⓓ Both developed out of the gothic style.

37 According to this passage, how did the rococo style express itself as a decorative art?
Ⓐ It was used to decorate the houses of the ordinary people.
Ⓑ It originated from the southern German states and Austria.
Ⓒ It was used to portray the beauty of women.
Ⓓ It was used to decorate the palaces and salons of the French aristocracy.

請依下文回答第 38 題至第 41 題：

Our fascination with eating and drinking behaviors and their causes has resulted in a huge industry of food-related pop science. Every bookstore, every magazine stand, every grocery store checkout counter is filled with publications about how to get your child to eat vegetables, how to tell if someone has an eating disorder or, most commonly, how to lose weight. But the degree to which any of these is based on scientific research is very limited. In contrast to the literature for the general reader, the scientific research on eating and drinking behaviors is usually too technical for the general reader. The Psychology of Eating and Drinking is a unique volume, a textbook that can be comprehended by the general educated reader. Just as in her previous books, Alexandra Logue grounds her investigation into the complex interactions between our physiology, our surroundings, and our eating and drinking habits in laboratory research and up-to-date scientific information. The chapters move from the general—hunger and thirst, taste and smell, and eating behaviors—to the more specialized—overeating and overdrinking, anorexia and bulimia, and alcohol use. In each case, Logue provides a brief synopsis of the most historically influential scientific research and then relates this history to the most up to date advances. This method provides the reader with a general introduction to the physiology of sensations related to eating and drinking and how these sensations are influenced by the individual's social surroundings. Thus, this book provides general readers with a biological and psychological framework to understand their eating behaviors.

38 What's the purpose of this passage?
Ⓐ To arouse the interest of doing research on food science.
Ⓑ To call for the attention to healthy life and food choices.
Ⓒ To advertise Alexandra Logue's unique way of editing a cook book.
Ⓓ To introduce the book The Psychology of Eating and Drinking.

39 Which of the following statements is NOT true about *The Psychology of Eating and Drinking*?
(A) It leads the reader from the general to the specialized.
(B) It's Alexandra Logue's first publication.
(C) The data relates the past studies to the present ones.
(D) It comes after Logue's complex investigation.

40 What does the author think about the scientific research on eating and drinking behaviors in general?
(A) It is historically influential.
(B) It is biologically interactive.
(C) It is too hard for common readers.
(D) It is filled with sensations.

41 Which of the following statements is true?
(A) Food-related science has been popular due to our love of eating and drinking.
(B) The way to judge an eating disorder is by the behavior at a grocery checkout counter.
(C) Alexandra Logue controls her eating and drinking habits in laboratory research.
(D) Food-related publications are always based on some famous scientific studies.

請依下文回答第 42 題至第 44 題：

Christopher Reeve (1952-2004) was an American actor, director, producer, and writer. He established himself early as a Juilliard-trained stage actor before portraying Superman/Clark Kent in four films, from 1978 to 1987. He was, however, never a Superman or comic book fan, though he had watched Adventures of Superman starring George Reeves. He took the challenge only because it was a dual role.

Reeve took up horse riding in 1985 after learning to ride for the film Anna Karenina. He was initially allergic to horses, but as with every other sport he participated in, he took horse riding seriously and was intensely competitive with it. His allergies soon disappeared. The accident happened when he was invited in the 1995 jumping and dressage finals at the Commonwealth Park. Being over-concerned about jumps sixteen and seventeen, Reeve paid little attention to the third jump, which was a routine three-foot-three fence. After his horse had a refusal, Reeve fell off, severely damaged his spinal cord, and therefore, became paralyzed from the neck down. After being convinced that not only would he never walk again, but that he might never move a body part again, Reeve considered suicide. Thanks to his wife's timely encouragement of love, Reeve never considered suicide as an option again. Instead, since he was constantly being covered by the media, he realized that he could use his name to help everyone with spinal cord injuries.

Throughout this time, Reeve kept his body as physically strong as possible by using specialized exercise machines. Also, by engaging in various show businesses, he kept his mind active and helpful to others. Though he finally lost his battle to a systemic infection and passed away on October 10, 2004, his story has inspired people worldwide.

42 What is the main idea of this passage?
(A) The inspiring life of Christopher Reeve, the Superman.
(B) Christopher Reeve's accident with a fall from the horse.
(C) The adventures of a Superman, George Reeves.
(D) The dual role, Superman/Clark Kent, by Christopher Reeve.

43 Based on this passage, which of the following is NOT true about Christopher Reeve?
(A) He died from a systemic infection at the age of 52.
(B) His wife's love saved him from depression and suicidal ideas.
(C) He kept being strong and optimistic even years after the accident.
(D) Christopher Reeve starred *Adventures of Superman*.

更多消防考試科目的歷屆題庫
立即上網搜尋“消防考試歷屆考古題”
高鋒公職補習班整理
Line@帳號：@gaofeng
連絡電話：07-236-7296

44 Which of the following can best describe Christopher Reeve's last 10 years?
(A) Intensely competitive. (B) A super fighter.
(C) A Juilliard-trained stage actor. (D) Very pessimistic.

45 The housing prices in this city are so _____ high that few people can afford to buy an apartment before the age of thirty-five.
(A) beneficially (B) tentatively (C) passionately (D) ridiculously

46 Conflicting reports on the government's position has led to widespread public _____ regarding the new energy policy.
(A) nomination (B) confusion (C) occupation (D) permission

請依下文回答第 47 題至第 50 題：

Denali National Park

One of the most well-known parks in Alaska is Denali National Park. It is home to Mt. McKinley, the tallest mountain in North America. The park is __47__ in the middle of the state, north of Anchorage, and is included on most Alaska cruise tour itineraries.

The 6 million acres that comprise the park are complete subarctic eco-system with 750 __48__ of flowering plants and over 200 birds and mammals. The park is a popular destination for tourists looking to hike, camp and view wildlife, and the grounds of the preserve also __49__ a subject for research in the natural sciences. Bus tours run along the 90-mile Denali Park Road, which is closed __50__ private vehicles after Mile 15. Walking and biking are thus great ways to get to know the park. Visitors also enjoy rafting, hiking and flight-seeing.

47 (A) landed (B) situated (C) occupied (D) enclosed
48 (A) companions (B) fragments (C) substances (D) species
49 (A) relate to (B) focus on (C) serve as (D) come from
50 (A) to (B) in (C) at (D) from

測驗式試題標準答案

考試名稱：104年公務人員特種考試警察人員考試、104年公務人員特種考試一般警察人員考試、104年特種考試交通事業鐵路人員考試及104年特種考試退除役軍人轉任公務人員考試

類科名稱：消防警察人員、行政警察人員、水上警察人員輪機組

科目名稱：英文（試題代號：6401）

更多消防考試科目的歷屆題庫
立即上網搜尋“消防考試歷屆考古題”
高鋒公職補習班整理
Line@帳號：@gaofeng
連絡電話：07-236-7296

單選題數：50題　　單選每題配分：2.00分

複選題數：　　複選每題配分：

標準答案：

題號	第1題	第2題	第3題	第4題	第5題	第6題	第7題	第8題	第9題	第10題
答案	A	A	C	C	B	C	B	A	C	A

題號	第11題	第12題	第13題	第14題	第15題	第16題	第17題	第18題	第19題	第20題
答案	D	B	D	C	A	B	C	D	D	A

題號	第21題	第22題	第23題	第24題	第25題	第26題	第27題	第28題	第29題	第30題
答案	A	C	D	D	A	C	D	B	B	C

題號	第31題	第32題	第33題	第34題	第35題	第36題	第37題	第38題	第39題	第40題
答案	D	A	B	D	B	C	D	D	B	C

題號	第41題	第42題	第43題	第44題	第45題	第46題	第47題	第48題	第49題	第50題
答案	A	A	D	B	D	B	B	D	C	A

題號	第51題	第52題	第53題	第54題	第55題	第56題	第57題	第58題	第59題	第60題
答案										

題號	第61題	第62題	第63題	第64題	第65題	第66題	第67題	第68題	第69題	第70題
答案										

題號	第71題	第72題	第73題	第74題	第75題	第76題	第77題	第78題	第79題	第80題
答案										

題號	第81題	第82題	第83題	第84題	第85題	第86題	第87題	第88題	第89題	第90題
答案										

題號	第91題	第92題	第93題	第94題	第95題	第96題	第97題	第98題	第99題	第100題
答案										

備　　註：

104年公務人員特種考試警察人員、一般警察人員考試及104年特種考試交通事業鐵路人員、退除役軍人轉任公務人員考試試題

等　　別：四等一般警察人員考試
類 科 別：消防警察人員、水上警察人員輪機組
科　　目：法學知識（中華民國憲法概要、法學緒論）
考試時間：1小時　　座號：＿＿＿＿＿＿

※注意：㈠本試題為單一選擇題，請選出一個正確或最適當的答案，複選作答者，該題不予計分。
㈡共50題，每題2分，須用2B鉛筆在試卡上依題號清楚劃記，於本試題上作答者，不予計分。
㈢禁止使用電子計算器。

1 依憲法增修條文規定，總統發布緊急命令後，須於多久期間內提交立法院追認？
(A)10日　(B)20日　(C)30日　(D)40日

2 我國現制中之「憲法法庭」，若依憲法增修條文第5條第4項之規定，則其主要設置目的包括下列何者？
(A)審理政黨違憲之解散事項　(B)審理政黨聲請登記事項
(C)解釋憲法　(D)統一解釋法律及命令

3 關於人身自由之保障，下列何者不屬於憲法保留之事項？
(A)現行犯之逮捕　(B)逮捕拘禁機關　(C)審問處罰機關　(D)犯罪嫌疑人之移審期限

4 有關個人資訊隱私權之敘述，下列何者錯誤？
(A)蒐集個人資料受公益原則拘束，原則上得作目的外使用
(B)人民對於其個人資料之錯誤記載，有更正權
(C)人民有權決定於何時及何種範圍內揭露其個人資料
(D)強制人民於換發身分證時應按指紋之法律規定屬於違憲

更多消防考試科目的歷屆題庫
立即上網搜尋“消防考試歷屆考古題”
高鋒公職補習班整理
Line@帳號：@gaofeng
連絡電話：07-236-7296

5 依憲法本文之規定，中華民國之主權屬於：
(A)人民全體　(B)國民全體　(C)人類全體　(D)世界公民全體

6 依憲法第138條規定，下列何者是全國陸海空軍之任務？
(A)加入社團　(B)支持民運　(C)參加政黨　(D)效忠國家

7 法律條文之解釋，若有多種解釋之結果，只要其中一種解釋可以避免宣告該法律違憲時，應選擇其作為結論，而不採納其他可能導致違憲的法律解釋。此種解釋原則為：
(A)和諧性解釋原則　(B)歷史解釋原則　(C)合憲性解釋原則　(D)體系解釋原則

8 依憲法增修條文之規定，關於行政院院長之產生方式及任期，下列敘述何者正確？
(A)行政院院長由總統任命，無須經立法院同意，亦無固定之任期
(B)行政院院長由總統提名，經立法院同意後任命，無固定之任期
(C)行政院院長由總統任命，無須經立法院同意，任期4年
(D)行政院院長由總統提名，經立法院同意後任命，任期4年

9 有關言論自由之敘述，下列何者正確？
(A)以判決命加害人公開道歉若損及其人性尊嚴，係牴觸憲法對不表意自由之保障
(B)主管機關得以人民團體主張分裂國土，作為不許可其設立之理由
(C)商業性言論不受言論自由之保障
(D)人民不得主張共產主義

10 下列何者並非憲法明文列舉之基本權利？
(A)訴訟權　(B)工作權　(C)隱私權　(D)生存權

11 受國民教育係屬人民之：
(A)僅為權利　(B)僅為義務　(C)同時為權利與義務　(D)反射利益

12 下列人權法典何者年代最早？
(A)世界人權宣言 (B)法國人權宣言 (C)美國獨立宣言 (D)英國大憲章

13 下列何種行為屬於結社自由權之行使？
(A)1 男 1 女組成家庭 (B)5 人合組網路聯誼社團 (C)10 人於室內集會 (D)百人於街道遊行

14 依據司法院釋字第 563 號解釋，關於大學自行訂定二一退學之規定，下列敘述何者錯誤？
(A)依據憲法第 11 條講學自由，賦予大學教學、研究與學習之自由
(B)國家對於大學之監督，應以法律為之
(C)國家對於大學之監督權，應符合大學自治之原則
(D)二一退學之事項非屬大學自治事項之範疇

15 依公民投票法之規定，當國家遭受外力威脅，致國家主權有改變之虞，下列何者有權就國家安全事項發動全國性公投？
(A)公民 (B)立法院 (C)總統 (D)行政院院會

16 依憲法之規定，被選舉人得由下列何者依法罷免之？
(A)由原選舉區行政機關 (B)由原選舉區立法機關 (C)由原選舉區選舉人 (D)由原選舉區參選人

17 總統行使下列何種職權，須經行政院院會之決議？
(A)發布緊急命令 (B)聘任國策顧問 (C)特赦 (D)調解院際爭議

18 依據憲法增修條文，行政院對立法院負責，但不包含下列何者？
(A)立法院對於行政院之重要政策不贊同時，得移請行政院變更之
(B)立法委員有向行政院院長及行政院各部會首長質詢之權
(C)行政院對於立法院決議之條約案如認為有窒礙難行時，得向立法院提出覆議
(D)立法院得經全體立法委員三分之一以上連署，對行政院院長提出不信任案

19 下列關於憲法上緊急命令之敘述，何者錯誤？
(A)緊急命令具有暫時替代或變更法律之效力
(B)緊急命令之發布由總統為之
(C)緊急命令之發布，不受憲法比例原則限制
(D)緊急命令係為避免國家或人民遭遇緊急危難或應付財政經濟上重大變故所為之必要處置

20 下列何者非屬行政院下轄之獨立機關？
(A)中央選舉委員會 (B)公平交易委員會 (C)國家通訊傳播委員會 (D)金融監督管理委員會

21 依司法院釋字第 715 號解釋，國防部預備軍士官班招生簡章有關曾受刑之宣告者不得報考之規定，係限制人民下列何種基本權利？
(A)憲法第 15 條之生存權 (B)憲法第 17 條之參政權
(C)憲法第 18 條之應考試權 (D)憲法第 18 條之服公職權

22 我國領土之變更，須經全體立法委員至少多少以上之提議？
(A)四分之一 (B)三分之一 (C)二分之一 (D)三分之二

23 依據司法院釋字第 553 號解釋，我國司法院大法官所掌之釋憲案件，原則上不及於下列那一種案件之審查？
(A)法律違憲 (B)政黨違憲 (C)自治法規違法 (D)行政處分違法

24 依憲法增修條文第 5 條第 1 項規定，大法官之人數為：
(A)憲法增修條文未設大法官名額之定數，而委由法律定之
(B)含司法院院長、副院長在內，共 15 人
(C)含司法院院長、副院長在內，共 17 人
(D)憲法增修條文未設大法官名額之定數，而委由司法院以命令定之

25 下列何者為國家最高考試機關？
(A)考選部 (B)銓敘部 (C)行政院人事行政總處 (D)考試院

26 若法律規定，行政機關之行為應「以適當之方法為之，不得逾達成目的之必要限度」，此與行政程序法之何種原則相符？
(A)誠實信用原則 (B)平等原則 (C)比例原則 (D)信賴保護原則

27 市民甲溢領災害補助，若主管機關認為原處分違法而依職權撤銷時，決定自撤銷之日起原處分失其效力，但不追討甲溢領之補助，主要係依據下列何項原則之要求?
(A)信賴保護原則 (B)公益原則 (C)比例原則 (D)平等原則

28 精神障礙或其他心智缺陷致無法處理事務之人，為保護其權利，民法原設有「禁治產宣告」制度，民國 97 年立法院修改為下列何者？
(A)保護宣告 (B)監護宣告 (C)輔助宣告 (D)輔佐宣告

29 下列何者不是法律之一般內涵？
(A)法律得具有強制性 (B)法律是人類生活規範之一
(C)法律具有刑事懲罰性 (D)法律具有秩序形成之功能

30 下列有關法律解釋之敘述，何者錯誤？
(A)司法機關有法律解釋權
(B)行政機關不得作出統一解釋法令之解釋性行政規則
(C)法官如認為法律違憲，不得自行宣告其違憲，拒絕適用
(D)最高法院沒有解釋法律牴觸憲法之權

31 我國與中國大陸所簽訂的「海峽兩岸經濟合作架構協議」，其法律性質為何？
(A)民事契約 (B)條約 (C)法律 (D)行政契約

32 法官在進行民事審判時，下列何者無法作為裁判的依據？
(A)習慣 (B)外國法 (C)條約 (D)宗教教義

33 下列何者非屬於中央法規標準法第 2 條所稱之「法律」？
(A)法 (B)條例 (C)通則 (D)規則

34 公民投票法於民國 92 年底制定公布，旨在實現憲法何項精神？
(A)人身自由保障 (B)非軍人不受軍事審判
(C)確保國民直接民權之行使 (D)節制資本，平均地權

35 依現行行政程序法規定，人民行使公法上請求權時，消滅時效為多長的時間？
(A)1 年 (B)3 年 (C)5 年 (D)10 年

36 中央法規標準法規定，法規明定自公布或發布日施行者，自公布或發布之日起算至第幾日起發生效力？
(A)第 3 日 (B)第 4 日 (C)第 5 日 (D)第 6 日

37 人民、法人或政黨於其權利遭受不法侵害，認確定終局裁判適用法律或命令所表示之見解，與其他審判機關之確定終局裁判，適用同一法律或命令時所已表示之見解有異者，得聲請司法院大法官統一解釋，依法應於何時為之？
(A)裁判確定後 6 個月內 (B)裁判確定後 5 個月內 (C)裁判確定後 4 個月內 (D)裁判確定後 3 個月內

38 下列何者不得課予人民或居民義務？
(A)法律 (B)行政規則 (C)自治條例 (D)緊急命令

39 有關授益行政處分之撤銷或廢止所生損失之補償，係基於下列何種行政法之一般法律原則？
(A)法律保留原則 (B)誠實信用原則 (C)平等原則 (D)信賴保護原則

40 依行政程序法第 2 條第 3 項之規定，下列何者視為行政機關？
(A)私立大學頒發碩士學位 (B)私財團法人受託辦理醫事鑑定
(C)私社團法人選舉理監事 (D)便利商店受託代收自來水費

41 有關行政裁量之敘述，下列何者錯誤？
(A)在法定罰鍰額度內所為的罰鍰處罰，無論如何都屬合法
(B)在法定罰鍰額度內裁處罰鍰，仍須符合比例原則
(C)雖行政機關有一定的自由決定空間，仍受到司法審查
(D)基於平等原則，行政機關得訂定裁量基準作為裁罰標準

42 關於物權法定主義與抵押權，下列敘述何者正確？
(A)當事人不得設定權利抵押權
(B)當事人不得設定動產抵押權
(C)當事人不得設定最高限額抵押權
(D)當事人不得單獨以不動產役權為客體設定權利抵押權

43 乙向甲銀行貸款購買 A 屋，並於 A 屋上設定最高限額抵押權給甲，且由丙就其 B 屋為甲設定共同抵押權。下列敘述何者錯誤？
(A)該受最高限額所擔保之債權，於所擔保之原債權確定前甲將該債權讓與丙，其最高限額抵押權不隨同移轉予丙
(B)若僅 A 屋或 B 屋中之其一，發生確定之事由時，各最高限額抵押權所擔保之原債權均歸於確定
(C)甲之最高限額抵押權不因乙之死亡而受影響。但經約定為原債權確定之事由者，不在此限
(D)甲於系爭債權之請求權因時效消滅後，5 年間不實行其抵押權者，其抵押權消滅

44 下列何項婚姻為無效？
(A)乙女因被甲男脅迫而與甲男結婚
(B)甲男與乙女結婚時，甲男正處於無意識狀態
(C)甲男與因收養而成立之四親等堂妹乙女結婚
(D)甲男與乙女離婚後，再與乙女單身之母丙女結婚

45 繼承人有下列何種事由時，須經被繼承人表示，始喪失繼承權？
(A)變造關於繼承之遺囑
(B)對於被繼承人有重大虐待之情事
(C)以詐欺行為妨害被繼承人為關於繼承之遺囑
(D)故意致應繼承人於死而受刑之宣告

46 民法有關特留分之規定，下列敘述，何者正確？
(A)應得特留分之人須同時具備法定繼承人身分
(B)受遺贈人優先於應得特留分之人取得遺贈
(C)父母之特留分為其應繼分之三分之一
(D)繼承人因法定事由喪失繼承權時，不影響其取得特留分之權利

47 甲想砸乙的車窗，卻將丙車誤認為乙車而砸毀，這在刑法上被稱為：
(A)禁止錯誤
(B)因果歷程錯誤
(C)打擊錯誤
(D)客體錯誤

48 有關幫助犯之敘述，下列何者正確？
(A)幫助行為完成，縱使正犯僅達未遂，幫助犯仍應依既遂犯處罰
(B)幫助犯成立中止未遂，效力及於正犯
(C)教唆幫助犯，我國實務認為是幫助犯
(D)幫助犯之處罰，依正犯之刑減輕之

更多消防考試科目的歷屆題庫
立即上網搜尋“消防考試歷屆考古題”
高鋒公職補習班整理
Line@帳號：@gaofeng
連絡電話：07-236-7296

49 甲於賣場中購買乙公司設計、丙公司生產、丁公司銷售之電視，並將該電視放置家中客廳；一日，甲的父母於甲的家中看電視時，電視突然發生爆炸，導致受傷。下列敘述，何者錯誤？
(A)乙、丙、丁三家公司關於電視發生爆炸導致甲的父母受傷一事，如能證明三家公司均無任何過失時，在法律上即可完全不用負任何損害賠償責任
(B)經專家鑑識後，發現電視之爆炸是因為乙設計不良，而丙的生產與丁的銷售均無任何過失；但依消費者保護法規定，丙、丁仍應負擔連帶責任
(C)依消費者保護法規定，儘管甲的父母非屬購買電視的契約當事人，仍得主張消費者保護法之權利
(D)僅甲得對丁公司主張由其負契約責任

50 我國目前所實施的特種貨物及勞務稅條例（簡稱奢侈稅），其法律性質為何？
(A)法律
(B)法規命令
(C)行政規則
(D)授權命令

測驗式試題標準答案

考試名稱：104年公務人員特種考試警察人員考試、104年公務人員特種考試一般警察人員考試、104年特種考試交通事業鐵路人員考試及104年特種考試退除役軍人轉任公務人員考試

類科名稱：消防警察人員、水上警察人員輪機組

科目名稱：法學知識(中華民國憲法概要、法學緒論)（試題代號：2402）

更多消防考試科目的歷屆題庫
立即上網搜尋“消防考試歷屆考古題”
高鋒公職補習班整理
Line@帳號：@gaofeng
連絡電話：07-236-7296

單選題數：50題　　單選每題配分：2.00分

複選題數：　　複選每題配分：

標準答案：

題號	第1題	第2題	第3題	第4題	第5題	第6題	第7題	第8題	第9題	第10題
答案	A	A	A	A	B	D	C	A	A	C

題號	第11題	第12題	第13題	第14題	第15題	第16題	第17題	第18題	第19題	第20題
答案	C	D	B	D	C	C	A	A	C	D

題號	第21題	第22題	第23題	第24題	第25題	第26題	第27題	第28題	第29題	第30題
答案	D	A	D	B	D	C	A	B	C	B

題號	第31題	第32題	第33題	第34題	第35題	第36題	第37題	第38題	第39題	第40題
答案	B	D	D	C	D	A	D	B	D	A

題號	第41題	第42題	第43題	第44題	第45題	第46題	第47題	第48題	第49題	第50題
答案	A	D	D	D	B	A	D	C	A	A

題號	第51題	第52題	第53題	第54題	第55題	第56題	第57題	第58題	第59題	第60題
答案										

題號	第61題	第62題	第63題	第64題	第65題	第66題	第67題	第68題	第69題	第70題
答案										

題號	第71題	第72題	第73題	第74題	第75題	第76題	第77題	第78題	第79題	第80題
答案										

題號	第81題	第82題	第83題	第84題	第85題	第86題	第87題	第88題	第89題	第90題
答案										

題號	第91題	第92題	第93題	第94題	第95題	第96題	第97題	第98題	第99題	第100題
答案										

備　　註：

代號：40240
60240
頁次：4－1

104 年公務人員特種考試警察人員、一般警察人員考試及 104 年特種考試交通事業鐵路人員、退除役軍人轉任公務人員考試試題

等　　別：四等一般警察人員考試、四等警察人員考試
類 科 別：消防警察人員
科　　目：消防與災害防救法規概要（包括消防法及施行細則、災害防救法及施行細則、爆竹煙火管理條例及施行細則、公共危險物品及可燃性高壓氣體設置標準暨安全管理辦法、緊急救護辦法、緊急醫療救護法及施行細則）
考試時間：1 小時 30 分　　座號：＿＿＿＿＿＿＿＿

更多消防考試科目的歷屆題庫
立即上網搜尋“消防考試歷屆考古題”
高鋒公職補習班整理
Line@帳號：@gaofeng
連絡電話：07-236-7296

※注意：禁止使用電子計算器。

甲、申論題部分：（50 分）

㈠不必抄題，作答時請將試題題號及答案依照順序寫在申論試卷上，於本試題上作答者，不予計分。
㈡請以藍、黑色鋼筆或原子筆在申論試卷上作答。

一、104 年 5 月 1 日嘉義爆竹煙火工廠發生 1 死 1 傷之爆炸意外事故，請依據「爆竹煙火管理條例」規定，說明：

㈠爆竹煙火之製造、儲存或販賣場所，於附近發生火災或其他狀況致生危險時，其負責人應立即採取那些緊急安全措施？（10 分）

㈡未經許可擅自製造爆竹煙火，對負責人之處罰規定為何？（15 分）

二、試依據「消防法」之規定，回答下列問題：

㈠災害搶救時，消防指揮人員可視救災之需要，採取那些處置作為？（10 分）

㈡在消防法相關罰則中，涉及刑事責任之處罰條款為何？（15 分）

乙、測驗題部分：（50 分）　　代號：4402

㈠本試題為單一選擇題，請選出一個正確或最適當的答案，複選作答者，該題不予計分。
㈡共 25 題，每題 2 分，須用 2B 鉛筆在試卡上依題號清楚劃記，於本試題或申論試卷上作答者，不予計分。

1 依公共危險物品及可燃性高壓氣體設置標準暨安全管理辦法之規定，液化石油氣販賣場所儲放之液化石油氣，總儲氣量不得超過 X 公斤。液化石油氣備用量，供營業使用者，不得超過 Y 公斤；供家庭使用者，不得超過 Z 公斤，下列何者正確？

(A)X=100，Y=50，Z＝25　　(B)X=120，Y=60，Z＝30
(C)X=128，Y=60，Z＝30　　(D)X=128，Y=80，Z＝40

2 有關災害防救法規定之敘述，下列何者錯誤？

(A)中央災害防救委員會應儘速協調金融機構，就災區民眾所需重建資金，予以低利貸款
(B)乘災害之際而故犯竊盜、恐嚇取財、搶奪、強盜之罪者，得依刑法之規定，加重其刑至二分之一
(C)各級政府對於從事災害防救之災害防救團體、災害防救志願組織或個人具有顯著功勞者，應依法令予以表彰
(D)依本法協助執行災害應變措施之災害防救團體或災害防救志願組織，應向中央災害防救主管機關申請登錄

3 消防法有關規定，下列何者錯誤？

(A)公共危險物品及可燃性高壓氣體應依其容器、裝載及搬運方法進行安全搬運；達管制量時，應在製造、儲存或處理場所以安全方法進行儲存或處理
(B)液化石油氣零售業者應備妥相關資料並定期向轄區消防機關申報，應至少保存 1 年，以備查核
(C)使用燃氣之熱水器及配管之承裝業，應向直轄市、縣（市）政府申請營業登記後，始得營業
(D)地面樓層達 11 層以上建築物、地下建築物或中央主管機關指定之建築物，其管理權有分屬時，各管理權人應協議製定共同消防防護計畫，並報請消防機關核備

4 依緊急救護辦法，下列敘述何者正確？
(A)救護人員係指直轄市、縣（市）消防及衛生機關執行緊急救護任務之人員
(B)消防機關應每半年舉辦教育訓練，使救護人員保持執行緊急救護所必要之技能及知識
(C)緊急傷病患之運送、入院手續及醫藥費用由其本人或家屬自行負責
(D)消防機關為因應特殊意外災害緊急救護需求，應研訂執行計畫，並就計畫每年實施訓練或演習乙次

5 依消防法第 15 條所定公共危險物品及可燃性高壓氣體之製造、儲存或處理場所，其位置、構造及設備未符合設置標準，或儲存、處理及搬運未符合安全管理規定者之罰則，下列何者錯誤？
(A)處其管理權人或行為人新臺幣 3 萬元以上 15 萬元以下罰鍰
(B)經處罰鍰後仍不改善者，得連續處罰
(C)得予以 30 日以下停業或停止其使用之處分
(D)上述罰鍰經限期繳納逾期未繳納者，由主管機關移送法院強制執行

6 依公共危險物品及可燃性高壓氣體設置標準暨安全管理辦法規定，各項場所之敘述，下列何者錯誤？
(A)可燃性高壓氣體製造場所，係指從事製造、壓縮、液化或分裝可燃性高壓氣體之作業區及供應其氣源之儲槽
(B)公共危險物品儲存場所之室外儲槽場所，係指在建築物外地面上設置容量超過 600 公升且不可移動之儲槽儲存六類物品之場所
(C)公共危險物品處理場所之第二種販賣場所，係指販賣裝於容器之六類物品，其數量達管制量 15 倍以上，未達 40 倍之場所
(D)可燃性高壓氣體處理場所之容器串接使用場所，係指使用液化石油氣作為燃氣來源，其串接使用量達 60 公斤以上之場所

7 依緊急醫療救護法規定，中央衛生主管機關委託醫療機構於各區域內組成區域緊急醫療應變中心辦理業務，下列何者錯誤？
(A)即時監控區域內災害有關緊急醫療之事件
(B)建置區域內災害醫療資源之資料庫
(C)定期辦理年度重大災害有關緊急醫療之演練
(D)緊急醫療救護體系建置及緊急醫療救護區域劃定之諮詢

8 依消防法及消防法施行細則有關設置消防栓規定，下列何者錯誤？
(A)直轄市、縣（市）政府，為消防需要，應會同自來水事業機構選定適當地點，設置消防栓，所需費用由中央消防機關酌予補助
(B)以採用地上雙口式為原則，附近應設明顯標誌
(C)當地自來水事業應負責保養、維護消防栓，並應配合直轄市、縣（市）消防機關定期會同全面測試性能，以保持堪用狀態
(D)直轄市、縣（市）政府對轄內無自來水供應或消防栓設置不足地區，應籌建或整修蓄水池及其他消防水源，並由當地消防機關列管檢查

9 依災害防救法第 23 條所定之災害防救設施、設備，其項目不包括下列何者？
(A)傳染病防治、廢棄物處理、環境消毒及衛生改善等設備
(B)人命救助器材及裝備
(C)各種維生管線材料及搶修用器材、設備
(D)資訊、通信等器材、設備

10 室外儲槽場所儲槽儲存第四類公共危險物品者，其防液堤應符合下列何者規定？
(A)防液堤之高度應在 50 公分以上。但儲槽容量合計超過 12 萬公秉者，高度應在 1 公尺以上
(B)防液堤內面積不得超過 8 萬平方公尺
(C)室外儲槽容量在 5 千公秉以上者，其防液堤應設置洩漏檢測設備，並應於可進行處置處所設置警報設備
(D)高度 1 公尺以上之防液堤，每間隔 50 公尺應設置出入防液堤之階梯或土質坡道

11 各級政府應依災害防救法規定，充實災害應變中心固定運作處所有關資訊、通信等災害防救器材、設備，隨時保持堪用狀態，並每 A 個月至少實施功能測試一次，每 B 個月至少舉辦演練一次，並得隨時為之：
(A)A=1，B=6 (B)A=2，B=4 (C)A=3，B=6 (D)A=4，B=4

12 爆竹煙火製造者取得許可後，有下列情事之一者，直轄市、縣（市）主管機關得撤銷或廢止其許可，並註銷其許可文件；下列情事何者錯誤？
(A)申請許可資料有重大不實
(B)爆竹煙火製造場所發生重大公共意外事故
(C)爆竹煙火製造場所一部或全部提供他人租用或使用，進行爆竹煙火製造、加工作業
(D)爆竹煙火製造場所，違反公共危險物品及可燃性高壓氣體設置標準暨安全管理辦法相關規定，經限期改善，屆期未改善

13 依消防法第 9 條規定，有關消防安全設備之定期檢修，下列敘述何者錯誤？
(A)應設置消防安全設備場所，其管理權人應委託消防設備師或消防設備士，定期檢修消防安全設備
(B)高層建築物或地下建築物消防安全設備之定期檢修，其管理權人應委託中央主管機關審查合格之專業機構辦理
(C)應設消防安全設備之集合住宅，其消防安全設備定期之檢查，得由直轄市、縣（市）消防機關聘用或委託消防專業人員辦理，經費由地方主管機關編列預算支付，中央主管機關補助
(D)檢修結果應依限報請當地消防機關備查，消防機關應於受理後 10 日內派員複查

14 吳 OO 為某電子公司總務主任，被遴派擔任該公司「防火管理人」，依規定應經直轄市、縣（市）消防機關或中央消防機關認可之專業機構，X 小時以上之講習訓練合格領有證書始得擔任；對於該公司應實施滅火、通報及避難逃生訓練，依規定每 Y 個月至少應舉辦一次，每次不得少於 Z 小時，並應事先通報當地消防機關；請問 X+Y+Z=？
(A)18 (B)24 (C)26 (D)30

15 我國災害防救體系依行政體制區分為中央、直轄市及縣（市）政府、鄉（鎮、市）公所 3 個層級，任務分工有明確規範，依「災害防救法」規定，下列何者非鄉（鎮、市）災害防救會報之任務？
(A)推動社區災害防救事宜
(B)核定重要災害防救措施及對策
(C)督導、考核轄區內災害防救相關事項
(D)推動疏散收容、災情通報、災害緊急搶通、環境清理等災害緊急應變及整備措施

16 消防法課予建築物所有權人、管理人及使用人對於消防安全遭受危害時，必須負起防止危害之義務，其中包括場所管理人提具非消防專技人員從事消防安全設備檢修而製作之報告書，不得作為消防機關受理申報之依據；因此，下列何種行為，消防機關依消防法即可對相關當事人逕予舉發，無需限期改善？
(A)未依規定遴用防火管理人 (B)未具專技資格從事消防安全設備檢修
(C)應裝設消防安全設備而未裝設 (D)未依規定定期檢修申報

17 103 年 7 月 31 日高雄氣爆造成義勇消防人員服勤死亡，應依其本職身分請領相關撫卹，有關各項給付費用應由何者核付？
(A)衛生福利部中央健康保險署 (B)勞動部勞工保險局
(C)內政部 (D)高雄市政府

18 為提供各防救災單位於災害有發生之虞或已發生時，能順利發布預報與警報，對於「災害監測、預報、警報發布及其設施之強化」事項，依「災害防救法」之規定屬何種災害防救業務？
(A)減災事項 (B)整備事項 (C)災害應變措施 (D)災後復原重建

19 火災原因之調查、鑑定，除可作為火災預防措施、消防行政措施、火災搶救對策之參考，並可協助司法偵查；有關火災原因之調查、鑑定規定，依消防法施行細則，下列何者錯誤？
(A)火災原因調查鑑定書，必要時，最長得延長至火災發生後 30 日內完成
(B)直轄市、縣（市）消防機關依法調查、鑑定火災原因後，應即製作火災原因調查鑑定書，並逕行移送地檢署
(C)消防機關得封鎖火災現場，於調查、鑑定完畢後撤除之
(D)火災現場尚未完成調查、鑑定，任何人不得進入，但遇有緊急情形或有進入必要時，得由調查、鑑定人員陪同進入

20 鑒於液化石油氣分裝場不論在設置處所或安全設施方面之規定，均甚嚴格，因此同意該分裝場容器儲存室得為瓦斯行來儲存容器；假設某一液化石油氣分裝場，提供下游 20 家販賣業者儲存容器，依「公共危險物品及可燃性高壓氣體設置標準暨安全管理辦法」規定須至少有多大儲存面積？
(A)100 平方公尺 (B)120 平方公尺 (C)150 平方公尺 (D)200 平方公尺

21 當發生地震、造成輸電線路損壞、引發化學工廠毒化物外洩等狀況，依「災害防救法」規定，該複合式災害較不涉及下列那一個中央災害防救業務主管機關？
(A)內政部 (B)經濟部 (C)行政院農業委員會 (D)行政院環境保護署

22 依緊急醫療救護法，下列何者非屬急救責任醫院應辦理事項？
(A)災時成立醫療照護收容所
(B)全天候提供緊急傷病患醫療照護
(C)指派專責醫師指導救護人員執行緊急救護工作
(D)緊急醫療救護訓練

23 依緊急醫療救護法，急救責任醫院由下列何者單位指定？
(A)衛生福利部 (B)衛生福利部中央健康保險署
(C)直轄市、縣（市）衛生主管機關 (D)財團法人醫院評鑑暨醫療品質策進會

24 為規範爆竹煙火之管理、預防災害發生、維護人民生命財產、確保公共安全，對於「爆竹煙火管理條例」管制量之規定，下列敘述何者錯誤？
(A)舞臺煙火以外之專業爆竹煙火：總重量 0.25 公斤
(B)爆竹煙火種類在 2 種以上時，以各該爆竹煙火火藥量或總重量除以其管制量，所得商數之和為 1 以上時，即達管制量以上
(C)摔炮類以外之一般爆竹煙火及舞臺煙火：火藥量 5 公斤或總重量 25 公斤
(D)火花類一般爆竹煙火之手持火花類及爆炸音類一般爆竹煙火之排炮、連珠炮、無紙屑炮類管制量為火藥量 10 公斤或總重量 50 公斤

25 為釐清權責，依「爆竹煙火管理條例」規定，除中央主管機關特設消防機關之特定區域外，下列何者非屬直轄市、縣（市）主管機關之權責？
(A)爆竹煙火製造之許可、變更、撤銷及廢止
(B)輸入一般爆竹煙火之封存
(C)爆竹煙火安全管理業務之規劃
(D)爆竹煙火監督人講習、訓練之辦理

更多消防考試科目的歷屆題庫
立即上網搜尋“消防考試歷屆考古題”
高鋒公職補習班整理
Line@帳號：@gaofeng
連絡電話：07-236-7296

測驗式試題標準答案

考試名稱：104年公務人員特種考試警察人員考試、104年公務人員特種考試一般警察人員考試、104年特種考試交通事業鐵路人員考試及104年特種考試退除役軍人轉任公務人員考試

類科名稱：消防警察人員

科目名稱：消防與災害防救法規概要(包括消防法及施行細則、災害防救法及施行細則、爆竹煙火管理條例及施行細則、公共危險物品及可燃性高壓氣體設置標準暨安全管理辦法、緊急救護辦法、緊急醫療救護法及施行細則)(試題代號：4402)

單選題數：25題　　單選每題配分：2.00分

複選題數：　　複選每題配分：

標準答案：

題號	第1題	第2題	第3題	第4題	第5題	第6題	第7題	第8題	第9題	第10題
答案	D	D	B	D	A	D	D	A	B	B

題號	第11題	第12題	第13題	第14題	第15題	第16題	第17題	第18題	第19題	第20題
答案	A	D	D	C	C	B	D	B	B	B

題號	第21題	第22題	第23題	第24題	第25題	第26題	第27題	第28題	第29題	第30題
答案	C	A	C	A	D					

題號	第31題	第32題	第33題	第34題	第35題	第36題	第37題	第38題	第39題	第40題
答案										

題號	第41題	第42題	第43題	第44題	第45題	第46題	第47題	第48題	第49題	第50題
答案										

題號	第51題	第52題	第53題	第54題	第55題	第56題	第57題	第58題	第59題	第60題
答案										

題號	第61題	第62題	第63題	第64題	第65題	第66題	第67題	第68題	第69題	第70題
答案										

題號	第71題	第72題	第73題	第74題
答案				

題號	第81題	第82題	第83題	第84題
答案				

題號	第91題	第92題	第93題	第94題
答案				

更多消防考試科目的歷屆題庫
立即上網搜尋“消防考試歷屆考古題”
高鋒公職補習班整理
Line@帳號：@gaofeng
連絡電話：07-236-7296

備　　註：

測驗題標準答案更正

考試名稱：104年公務人員特種考試警察人員考試、104年公務人員特種考試一般警察人員考試、104年特種考試交通事業鐵路人員考試及104年特種考試退除役軍人轉任公務人員考試

類科名稱：消防警察人員、消防警察人員

科目名稱：消防與災害防救法規概要(包括消防法及施行細則、災害防救法及施行細則、爆竹煙火管理條例及施行細則、公共危險物品及可燃性高壓氣體設置標準暨安全管理辦法、緊急救護辦法、緊急醫療救護法及施行細則)

單選題數：25題　　單選每題配分：2.00分

複選題數：　　複選每題配分：

更多消防考試科目的歷屆題庫
立即上網搜尋“消防考試歷屆考古題”
高鋒公職補習班整理
Line@帳號：@gaofeng
連絡電話：07-236-7296

標準答案：答案標註#者，表該題有更正答案，其更正內容詳見備註。

題號	第1題	第2題	第3題	第4題	第5題	第6題	第7題	第8題	第9題	第10題
答案	D	D	B	D	A	D	D	A	B	B

題號	第11題	第12題	第13題	第14題	第15題	第16題	第17題	第18題	第19題	第20題
答案	A	D	D	C	C	B	D	B	B	#

題號	第21題	第22題	第23題	第24題	第25題	第26題	第27題	第28題	第29題	第30題
答案	C	A	C	A	D					

題號	第31題	第32題	第33題	第34題	第35題	第36題	第37題	第38題	第39題	第40題
答案										

題號	第41題	第42題	第43題	第44題	第45題	第46題	第47題	第48題	第49題	第50題
答案										

題號	第51題	第52題	第53題	第54題	第55題	第56題	第57題	第58題	第59題	第60題
答案										

題號	第61題	第62題	第63題	第64題	第65題	第66題	第67題	第68題	第69題	第70題
答案										

題號	第71題	第72題	第73題	第74題	第75題	第76題	第77題	第78題	第79題	第80題
答案										

題號	第81題	第82題	第83題	第84題	第85題	第86題	第87題	第88題	第89題	第90題
答案										

題號	第91題	第92題	第93題	第94題	第95題	第96題	第97題	第98題	第99題	第100題
答案										

備　　註：第20題答B或C或BC者均給分。

104年公務人員特種考試警察人員、一般警察人員考試及104年特種考試交通事業鐵路人員、退除役軍人轉任公務人員考試試題　代號：40250　全一張（正面）

等　　別：四等一般警察人員
類 科 別：消防警察人員
科　　目：火災學概要
考試時間：1 小時 30 分　座號：＿＿＿＿＿＿＿＿
※注意：可以使用電子計算器。

更多消防考試科目的歷屆題庫
立即上網搜尋“消防考試歷屆考古題”
高鋒公職補習班整理
Line@帳號：@gaofeng
連絡電話：07-236-7296

甲、申論題部分：（50 分）

㈠不必抄題，作答時請將試題題號及答案依照順序寫在申論試卷上，於本試題上作答者，不予計分。
㈡請以藍、黑色鋼筆或原子筆在申論試卷上作答。

一、㈠在一防火區劃空間內，當木材燃料的表面積為 20 m^2，曝露於 50 kW/m^2 的輻射熱通量時，木材的熱釋放率為多少（kW）？（假設木材的完全燃燒熱為 16 MJ/kg，氣化熱為 6.0 MJ/kg，燃燒效率為 80%，另已知單位面積質量流率=輻射熱通量/氣化熱）。（12 分）

㈡若該區劃之室內長寬高分別為長 10 公尺、寬 5 公尺、高 3 公尺，且其開口寬度為 1 公尺，高度為 2 公尺，已知重力加速度 $g = 9.8 m/s^2$，空氣密度 $\rho = 1.2\ kg/m^3$，試問若該區劃發生火災如㈠之狀況，其比較容易成為何種燃燒型態？（13 分）

二、各國礦坑曾發生塵煤爆炸及小麥工廠也曾發生粉體爆炸，均可以稱為粉塵爆炸的形式，試問㈠粉塵爆炸的基本定義，（5 分）㈡並說明影響粉塵爆炸之因素，（10 分）以及㈢粉塵爆炸發生難易之測定方法。（10 分）

乙、測驗題部分：（50 分）　代號：5402

㈠本試題為單一選擇題，請選出一個正確或最適當的答案，複選作答者，該題不予計分。
㈡共 25 題，每題 2 分，須用 2B 鉛筆在試卡上依題號清楚劃記，於本試題或申論試卷上作答者，不予計分。

1 103 年高雄地下石化管線丙烯洩漏引發火災爆炸，此類火災為：
㈠A 類火災　㈡B 類火災　㈢C 類火災　㈣D 類火災

2 進入石化工廠，車輛會被要求在排氣管加裝滅焰器（flame arrester）以避免火災爆炸之發生，加裝該措施防制火災爆炸之原理為？
㈠冷卻　㈡窒息　㈢抑制連鎖反應　㈣弄濕阻止擴展

3 依據內政部統計資料顯示，下列何者為國內近年來發生火災的首要原因？
㈠爐火烹調　㈡電氣設備　㈢人為縱火　㈣化學物品

4 建築物火場開口部產生高溫氣流流出與戶外新鮮空氣流入的分界現象，稱為何者？
㈠天花板噴流（Ceiling Jet Flow）　㈡中性面（Neutral Plane）
㈢拉穿現象（Plugholing）　㈣逆煙囪效應（Reverse Stack Effect）

5 可燃性高壓氣體從管線洩漏引發之燃燒，屬於何種燃燒？
㈠混合燃燒　㈡擴散燃燒　㈢蒸發燃燒　㈣分解燃燒

6 工業廠房於發生火災事故時，產生燃燒速率大於音速的爆炸稱為：
㈠突沸（boilover）　㈡閃燃（flash over）
㈢液體沸騰膨脹氣體爆炸（BLEVE）　㈣爆轟（detonation）

7 地下室、倉庫等密閉或半密閉構造物的火災，由於煙及熱氣的關係，一般會使用下列那種泡沫滅火？
㈠化學泡沫　㈡空氣泡沫　㈢高膨脹性泡沫　㈣界面活性劑系泡沫

8 下列對於影響粉塵爆炸的因素描述，何者正確？
㈠含水量愈多愈易爆炸　㈡灰份含量愈多則愈易爆炸
㈢粉塵與可燃性氣體共存時，其爆炸下限將上升　㈣食品類如麵粉、澱粉及穀物等亦為爆炸性粉塵

（請接背面）

更多消防考試科目的歷屆題庫
立即上網搜尋“消防考試歷屆考古題”
高鋒公職補習班整理
Line@帳號：@gaofeng
連絡電話：07-236-7296

等　　別：四等一般警察人員考試
類 科 別：消防警察人員
科　　目：火災學概要

9 在乙炔氣瓶內加入丙酮以溶解乙炔氣，主要是防止那一種爆炸？
(A)自然發火型爆炸　(B)空氣氧化反應爆炸　(C)氣體分解爆炸　(D)蒸氣爆炸

10 液體在極快速情況下受熱汽化為氣體時，因能量在瞬間內釋放，將會形成爆炸現象，此狀況稱為何者？
(A)聚合爆炸　(B)分解爆炸　(C)蒸氣爆炸　(D)反應性失控爆炸

11 建築物的煙控原理，主要為利用起火居室與人員避難走道之間空氣的何種物理特性？
(A)熱慣性不同　(B)熱傳導度變化　(C)壓力差異　(D)輻射回饋效應

12 因送配電線落雷，雷電流經送配電線，至建築物或發電所、變電所之機器而產生放電為下列何種落雷？
(A)直擊雷　(B)側擊雷　(C)誘導雷　(D)侵入雷

13 當發生火災時，在燃燒物質上方將形成一團錐形體的熱氣與煙層，於火災學名詞稱為：
(A)閃燃（flash over）　(B)火羽流（fire plume）　(C)爆燃（deflagration）　(D)補氣（makeup air）

14 下列有關焦耳熱之敘述，何者錯誤？
(A)電流通過有電阻導體所產生的熱
(B)根據焦耳定理，焦耳熱與電流的平方成反比
(C)電流增加形成焦耳熱大於導體表面逸散熱時，易生危險
(D)回路一部分有顯著高電阻時，電流通過會產生局部過量之焦耳熱

15 化學災害搶救程序 HAZMAT 之說明，下列何者正確？
(A)H 表建立管理系統　(B)前面的 A 表擬定行動方案
(C)Z 表善後處理　(D)M 表請求外部支援

16 對於工業製程的廠房，下列針對靜電消除或防止的措施何者錯誤？
(A)使用導電性材料　(B)避免環境濕度過低
(C)使用除電劑　(D)改用塑膠管件，防止電荷移動

17 在辦公場所和作業場所所設置之飲水機，應加裝何種裝置以防止感電發生？
(A)漏電斷路器　(B)有獨立開關之延長線　(C)緊急電源　(D)緊急停機按鈕

18 依據危險物品的管制分類，下列物質何者屬於易燃固體？
(A)二氧化鉛　(B)赤磷　(C)鉀　(D)三氧化鉻

19 相等質量之乙醇（C_2H_5OH）和二甲醚（CH_3OCH_3），二者燃燒時之理論空氣量，其比較結果為下列何者？
(A)乙醇>二甲醚　(B)二甲醚>乙醇
(C)二者相等　(D)不一定，缺氧時乙醇>二甲醚，富氧時二甲醚>乙醇

20 對於公共危險物品之分類描述，下列何者正確？
(A)第一類：氧化性固體　(B)第二類：發火性液體、發火性固體及禁水性物質
(C)第三類：易燃液體　(D)第四類：自反應物質及有機過氧化物

21 下列何者為乾粉滅火劑滅火功能的主要作用？
(A)冷卻作用　(B)移除作用　(C)抑制作用　(D)防焰作用

22 下列何者不是水霧滅火設備之特性？
(A)因水粒子相互之間存有空氣，而具有較佳之電氣絕緣作用
(B)水粒子細，接觸面積大，易吸熱而汽化，降低火場溫度
(C)水粒子細，易經加熱而汽化膨脹，排開空氣，降低氧氣濃度
(D)水霧粒子衝擊油膜面時可提升油品之燃點，使其不易燃燒

23 消防救災人員對於密閉建築物進行救災時，當開啟一新開口後，由於大量外部空氣湧入，導致建築物內部可燃性氣體瞬間燃燒、高溫火燄由開口部急遽竄出，對救災人員產生危害，此種現象稱為：
(A)複燃（back draft）　(B)閃燃（flash over）
(C)通風控制燃燒（ventilation controlled）　(D)熱輻射效應（thermal radiation effect）

24 已知史蒂芬波茲曼常數為 5.67×10^{-11} kW/m^2 K^4，若一物體之溫度為 227°C，放射率（emissivity）為 0.5， 則其熱輻射強度為多少 kW/m^2？
(A)0.44　(B)0.88　(C)1.77　(D)3.54

25 火災燃燒現象需有四項要素同時具備方能持續存在，其中涉及燃燒物質「自由基」者為何？
(A)可燃物　(B)助燃物　(C)熱能　(D)連鎖反應

測驗式試題標準答案

考試名稱：104年公務人員特種考試警察人員考試、104年公務人員特種考試一般警察人員考試、104年特種考試交通事業鐵路人員考試及104年特種考試退除役軍人轉任公務人員考試

更多消防考試科目的歷屆題庫
立即上網搜尋“消防考試歷屆考古題”
高鋒公職補習班整理
Line@帳號：@gaofeng
連絡電話：07-236-7296

類科名稱：消防警察人員

科目名稱：火災學概要（試題代號：5402）

單選題數：25題　　單選每題配分：2.00分

複選題數：　　複選每題配分：

標準答案：

題號	第1題	第2題	第3題	第4題	第5題	第6題	第7題	第8題	第9題	第10題
答案	B	A	B	B	B	D	C	D	C	C

題號	第11題	第12題	第13題	第14題	第15題	第16題	第17題	第18題	第19題	第20題
答案	C	D	B	B	B	D	A	B	C	A

題號	第21題	第22題	第23題	第24題	第25題	第26題	第27題	第28題	第29題	第30題
答案	C	D	A	C	D					

題號	第31題	第32題	第33題	第34題	第35題	第36題	第37題	第38題	第39題	第40題
答案										

題號	第41題	第42題	第43題	第44題	第45題	第46題	第47題	第48題	第49題	第50題
答案										

題號	第51題	第52題	第53題	第54題	第55題	第56題	第57題	第58題	第59題	第60題
答案										

題號	第61題	第62題	第63題	第64題	第65題	第66題	第67題	第68題	第69題	第70題
答案										

題號	第71題	第72題	第73題	第74題	第75題	第76題	第77題	第78題	第79題	第80題
答案										

題號	第81題	第82題	第83題	第84題	第85題	第86題	第87題	第88題	第89題	第90題
答案										

題號	第91題	第92題	第93題	第94題	第95題	第96題	第97題	第98題	第99題	第100題
答案										

備　　註：

測驗題標準答案更正

考試名稱：104年公務人員特種考試警察人員考試、104年公務人員特種考試一般警察人員考試、104年特種考試交通事業鐵路人員考試及104年特種考試退除役軍人轉任公務人員考試

類科名稱：消防警察人員

科目名稱：火災學概要

更多消防考試科目的歷屆題庫
立即上網搜尋“消防考試歷屆考古題”
高鋒公職補習班整理
Line@帳號：@gaofeng
連絡電話：07-236-7296

單選題數：25題　　單選每題配分：2.00分

複選題數：　　複選每題配分：

標準答案：答案標註#者，表該題有更正答案，其更正內容詳見備註。

題號	第1題	第2題	第3題	第4題	第5題	第6題	第7題	第8題	第9題	第10題
答案	#	A	B	B	B	D	C	D	C	C

題號	第11題	第12題	第13題	第14題	第15題	第16題	第17題	第18題	第19題	第20題
答案	C	D	B	B	B	D	A	B	C	A

題號	第21題	第22題	第23題	第24題	第25題	第26題	第27題	第28題	第29題	第30題
答案	C	D	A	C	D					

題號	第31題	第32題	第33題	第34題	第35題	第36題	第37題	第38題	第39題	第40題
答案										

題號	第41題	第42題	第43題	第44題	第45題	第46題	第47題	第48題	第49題	第50題
答案										

題號	第51題	第52題	第53題	第54題	第55題	第56題	第57題	第58題	第59題	第60題
答案										

題號	第61題	第62題	第63題	第64題	第65題	第66題	第67題	第68題	第69題	第70題
答案										

題號	第71題	第72題	第73題	第74題	第75題	第76題	第77題	第78題	第79題	第80題
答案										

題號	第81題	第82題	第83題	第84題	第85題	第86題	第87題	第88題	第89題	第90題
答案										

題號	第91題	第92題	第93題	第94題	第95題	第96題	第97題	第98題	第99題	第100題
答案										

備　　註：第1題答Ｂ或Ｃ者均給分。

代號：3402
頁次：4－1

104年公務人員特種考試警察人員、一般警察人員考試及104年特種考試交通事業鐵路人員、退除役軍人轉任公務人員考試試題

等　　別：四等一般警察人員考試
類 科 別：消防警察人員
科　　目：普通物理學概要與普通化學概要
考試時間：1小時　　座號：＿＿＿＿＿＿

更多消防考試科目的歷屆題庫
立即上網搜尋“消防考試歷屆考古題”
高鋒公職補習班整理
Line@帳號：@gaofeng
連絡電話：07-236-7296

※注意：㈠本試題為單一選擇題，請選出一個正確或最適當的答案，複選作答者，該題不予計分。
㈡共40題，每題2.5分，須用2B鉛筆在試卡上依題號清楚劃記，於本試題上作答者，不予計分。
㈢可以使用電子計算器。

1 頻率為120赫茲（Hz）的喇叭以85公尺／秒（m/sec）的速率，即聲音速率的四分之一，向一位觀察者趨近，則觀察者所聽見的頻率為：
(A)160赫茲（Hz）　(B)140赫茲（Hz）　(C)120赫茲（Hz）　(D)100赫茲（Hz）

2 在地面上，上拋一物體，上拋之角度為45度。設 v_y 為拋體速度之y分量，如以 v_y 為縱軸，時間t為橫軸，則 v_y 對t作圖之曲線應為：
(A)水平線　(B)二次曲線　(C)斜率為正之直線　(D)斜率為負之直線

3 一物體由靜止狀態自屋頂落下，經過長為1公尺之窗戶，物體經過窗戶之時間為0.1秒，則屋頂到窗戶上方之距離為：
(A)3.52公尺　(B)4.61公尺　(C)5.28公尺　(D)7.31公尺

4 討論球從斜面滾下來時，斜面需要夠粗糙才可以做純滾動。下列敘述何者正確？
(A)因摩擦力做負功，所以機械能（動能加位能）不守恆
(B)因摩擦力做正功，所以機械能不守恆
(C)因摩擦力不做功，所以機械能守恆
(D)忽略摩擦力之影響，採取機械能守恆

5 有一闖紅燈之超速者向法官說他並沒有色盲，他也沒闖紅燈，因他當時的確看到的是綠燈。這超速者並沒說謊，請問這是什麼物理現象或效應使其將紅燈看為綠燈？
(A)光的色散現象（Dispersion）　(B)光速為一定值所造成的效應
(C)光的都卜勒（Doppler）效應　(D)光的吸收及輻射現象

6 高度落差為100公尺之瀑布，在瀑布頂端及末端的水，其溫度差應為攝氏多少度？（水的比熱為1.00卡／克K，1卡(cal)= 4.186焦耳(J)，K為絕對溫標）
(A)0.42　(B)4.19　(C)2.34　(D)0.23

7 在一繞地球表面，離地面100公里飛行之太空艙，今可以使裡面之太空人呈現飄浮之失重狀態，是因為：
(A)太空艙之飛行速度太慢　(B)太空艙之飛行加速度持續增加
(C)太空艙所在之位置其重力太小　(D)太空艙是在自由落體之狀態

8 取一長直導線，其上載有電流I，導線因此產生磁場。問在距離導線為R的地方，導線所產生的磁場其大小和R的關係為：
(A)正比於R　(B)正比於1/R　(C)正比於 $1/R^2$　(D)正比於 $1/R^3$

9 設一電磁波行進於+y 方向，其中電場 $\vec{E}$ 之分布如圖所示。關於其中之磁場 $\vec{B}$，下列敘述何者正確？

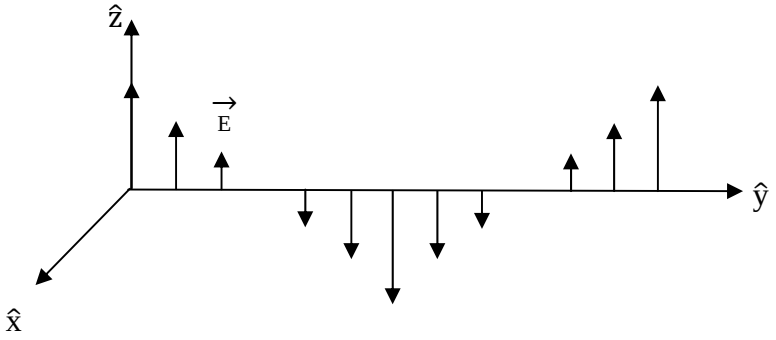

(A)磁場在+x 之方向，且與電場為同相　(B)磁場在−x 之方向，且與電場為同相
(C)磁場在+x 之方向，且與電場有 90 度之相位差　(D)磁場在+z 之方向，且與電場有 180 度之相位差

10 紅光在玻璃之折射率為 1.513，紫光在玻璃之折射率為 1.532。當此兩道光以同一入射角，由空氣射入玻璃時，下列敘述何者正確？

(A)沒有色散現象　(B)紫光在玻璃之速度較紅光快
(C)兩道光之反射角相同　(D)紅光之折射角較小

11 吊立式彈簧秤可讀刻度是 0 到 12 公斤，全刻度範圍的距離是 9.8 公分。秤盤上置放一死魚，造成頻率為 3.0 赫茲（Hz）的垂直振盪。魚的質量是多少？

(A)6.8 公斤　(B)3.4 公斤　(C)2.3 公斤　(D)1.1 公斤

12 玻璃窗（折射率 n=1.54）的表面要處理成波長 550 奈米（nm，即十億分之一米）的光線垂直入射而不會反射。透明材料（折射率 n=1.25）的薄層被沉積於前表面的玻璃與空氣之間。試計算所需最小厚度：

(A)90 奈米（nm）　(B)110 奈米（nm）　(C)55 奈米（nm）　(D)140 奈米（nm）

13 實驗室中有 2 張銅片，以及①1 張雲母片（厚度 0.1 毫米(mm)，介電常數 κ =6），②1 張玻璃片（厚度 2 毫米(mm)，介電常數 κ =7），③石蠟厚片（厚度 1 公分(cm)，介電常數 κ =2.3）。想要得到最大電容值，應在 2 張銅片之間置放：

(A)雲母片　(B)玻璃片
(C)石蠟厚片　(D)雲母片、玻璃片和石蠟厚片

14 一拋射物自地球表面垂直發射出去，初始速率是每秒 10 公里。地球半徑 R 為 6378 公里。若忽略大氣阻力，則其可到達地球表面上方多遠？

(A)2.5×10^4 公里　(B)1.6×10^3 公里　(C)3.9×10^3 公里　(D)3.2×10^4 公里

15 一實驗型火箭垂直向上座落於地面發射台，其總質量為 7×10^6 公斤（kg），其中 6.5×10^6 公斤（kg）是燃料，火箭引擎向下噴射廢氣 2000 公斤／秒（kg/s），廢氣相對於火箭速度為 3000 公尺／秒（m/s）。試計算點火與起飛之間的大約延遲時間：

(A)沒有延遲　(B)32 秒　(C)14 分鐘　(D)53 分鐘

16 1 輛 8000 公斤卡車以 60 公里／小時速度向東行駛，另有 1 輛 5000 公斤大轎車以 100 公里／小時速度向西行駛，兩車正面碰撞之後，以 120 公里／小時之相對分離速度分開。試計算在碰撞中，失去了總動能的百分之多少？

(A)26%　(B)75%　(C)58%　(D)44%

17 熱功當量是 1 卡（cal），為 4.186 焦耳（J）。1 支 400 瓦（W）的浸水電熱棒要多久才能將 1 公升的水由 10℃加熱到 30℃？

(A)3.5 分鐘 (B)5.3 分鐘 (C)15 分鐘 (D)21 分鐘

18 2 條鋼琴線以相等的張力拉緊，其基本頻率為 400 赫茲（Hz）。為了讓 2 條鋼琴線同時振盪時能夠產生每秒 4 拍音（beats），其中 1 條鋼琴線的張力必須增大多少百分比？

(A)1% (B)2% (C)3% (D)4%

19 一觀察者在地平面看見 1 架水平飛行的飛機在其頭頂正上方，同時刻還聽見引擎聲來自飛機後方 20 度的一個點。假設當時並未刮風，而聲音速度為 330 公尺／秒（m/s），試求飛機的速度：

(A)427 公尺／秒（m/s） (B)310 公尺／秒（m/s） (C)113 公尺／秒（m/s） (D)156 公尺／秒（m/s）

20 波長為 300 公尺（m）的無線電波，其頻率為：

(A)1 k 赫茲（Hz） (B)10 k 赫茲（Hz） (C)100 k 赫茲（Hz） (D)1000 k 赫茲（Hz）

21 一般電視綜藝節目經常使用噴霧，舞台上那些白色霧狀物是什麼？

(A)乾冰吸收熱後變成二氧化碳氣體 (B)乾冰直接融化變成的液體乾冰

(C)空氣中的水蒸氣遇冷凝結而成的小水滴 (D)乾冰吸熱變成的水蒸氣

22 噴霧罐噴出水和酒精（9:1）的液滴，使周圍溫度降溫，其原因為何？

(A)水和酒精反應時吸熱 (B)液滴凝固時放熱 (C)液滴凝結時吸熱 (D)液滴蒸發時吸熱

23 考古學家以測量碳同位素之碳十四來鑑定古生物年代，此方法是根據碳十四之下列那一個性質？

(A)燃燒性 (B)吸水性 (C)發光性 (D)放射性

24 海砂屋蓋的房子屋頂會崩塌，其主要之原因為：

(A)含鹽之海砂會使鋼筋生鏽 (B)含鹽之海砂會使水泥腐蝕

(C)含鹽之海砂會和空氣作用 (D)含鹽之海砂裡面空隙較多

25 寒帶冬季道路積雪，政府交通單位經常派雪車撒鹽除雪的主要原因為：

(A)鹽溶解時放熱使冰雪融化

(B)使水溶液凝固點下降，固體的雪易融化成液體的水

(C)增加接觸表面積增快雪融化速率

(D)鹽可吸收水分使路面變乾

26 根據歷史，人類利用銅器早於鐵器，但在博物館所保存的古物中，往往銅器多於鐵器，這可能與銅和鐵的何種性質有關？

(A)銅的硬度大於鐵 (B)鐵的活性大於銅 (C)鐵的導電性大於銅 (D)鐵的延展性大於銅

27 下列何者為導致地球溫室效應的最主要氣體？

(A)氫氣 (B)二氧化碳 (C)臭氧 (D)水蒸氣

28 硝酸銨 NH_4NO_3 分子中之 2 個氮原子氧化數各為：

(A)+1, +3 (B)-3, +5 (C)-1, +3 (D)-3, +3

29 斐林試液（Fehling’s solution）會與下列何種化合物反應並呈現紅色氧化亞銅沉澱？

(A)乙醇 (B)乙烯 (C)乙酸 (D)乙醛

30 下列何者為 pH 值不會因加入少量酸或鹼而大幅改變之緩衝溶液原理？

(A)共同離子效應 (B)水和反應 (C)酸鹼中和 (D)稀釋作用

31 汽車的觸媒轉化器主要是將排氣系統中的有毒的氣體轉化，下列敘述何者錯誤？
(A)氮氧物會氧化成氮氣與氧氣
(B)一氧化碳會氧化成二氧化碳
(C)碳氫化合物會氧化成二氧化碳與水
(D)氮氧物與碳氫化合物都能轉化成無毒性的氣體

32 石膏與矽酸鈣是建築用阻燃材料，它們的化學成分與化學式分別為：
(A)$BaSO_4 \cdot 2H_2O$ 和 $CaSiO_4$
(B)$Ba_2SO_4 \cdot 2H_2O$ 和 Ca_2SiO_4
(C)$CaSO_4 \cdot 2H_2O$ 和 $CaSiO_4$
(D)$CaSO_4 \cdot 2H_2O$ 和 Ca_2SiO_4

33 1,1,1,2,3,3,3-Heptafluoropropane 是一種無色無味的氣態滅火劑，它的化學式是：
(A)$CF_3CF_2CF_3$
(B)CF_3CHFCF_3
(C)$CF_3CH_2CF_3$
(D)$CH_3CF_2CF_3$

34 一酒精溶液中含 40%乙醇和 60%的水，此酒精溶液凍結凝固的溫度約為？（乙醇的莫耳質量為 46.06 g，水的冰點降低常數為 1.853 K kg/mol）
(A)273 K
(B)264 K
(C)255 K
(D)246 K

35 原子序為 92 的鈾元素(U)有多種同位素，最常見的同位素是 U-238，在自然界占約 99.3%；可裂變的（fissionable）U-235 在自然界僅占約 0.7%。下列敘述何者錯誤？
(A)作為核能發電的 U-235 可從 U-238 濃縮得到
(B)鈾衰變會發射 α 粒子
(C)U-238 與 U-235 具有不同的中子數
(D)當一個中子撞擊 U-235 會產生更多的中子以及 Ba-141 和 Kr-92

36 具有易燃、可燃與自燃性質的物質都有火災的隱患，下列相關敘述何者錯誤？
(A)閃點是用於區分易燃液體與可燃液體
(B)具有易燃與可燃性的液體很容易點燃，且燃燒迅速
(C)易燃與可燃的液體都是由於其蒸汽燃燒，而不是液體本身
(D)相較於柴油的閃點與自燃溫度，一般汽油都有較低的閃點與自燃溫度

37 某杯沙士 pH 值為 6.2，加入少許食鹽後，不斷的冒出氣泡，則溶液的 pH 值有何變化？
(A)變小
(B)變大
(C)先小後大
(D)完全不變

38 半導體工業中常用於清潔矽晶片的氫氟酸 HF 具有高度腐蝕性，若直接接觸會通過皮膚被吸收到血液中，下列相關敘述何者錯誤？
(A)HF 化學燒傷可以用水洗和 2.5%葡萄糖酸鈣凝膠進行治療
(B)當 HF 在水中解離，會產生兩種離子
(C)HF 是弱酸，微溶於水中
(D)避免含矽的吸收材料與 HF 反應，產生四氟化矽的有毒和腐蝕性氣體

39 一化學反應平衡式為：$A_{(aq)} + 2B_{(aq)} \rightleftharpoons 3C_{(s)} + 2D_{(s)}$。將 45.0 毫升 0.050 M 的 A 與 25.0 毫升 0.100 M 的 B 混合反應，共有幾毫莫爾的產物（C 和 D）會生成？
(A)3.25
(B)5.25
(C)6.25
(D)7.25

40 疊氮化鈉 NaN_3 是離子性物質，莫爾質量 65 g，是一種可溶在水中具高度毒性的無機化合物，但其固體用於汽車安全氣囊系統，發生撞擊時 NaN_3 會分解產生氮氣充滿氣囊，保護人命。若安全氣囊體積為 70 公升，需要多少重量的 NaN_3 分解產生氮氣？
(A)32.5 g
(B)65 g
(C)130 g
(D)195 g

更多消防考試科目的歷屆題庫
立即上網搜尋“消防考試歷屆考古題”
高鋒公職補習班整理
Line@帳號：@gaofeng
連絡電話：07-236-7296

測驗式試題標準答案

考試名稱：104年公務人員特種考試警察人員考試、104年公務人員特種考試一般警察人員考試、104年特種考試交通事業鐵路人員考試及104年特種考試退除役軍人轉任公務人員考試

類科名稱：消防警察人員

科目名稱：普通物理學概要與普通化學概要（試題代號：3402）

更多消防考試科目的歷屆題庫
立即上網搜尋“消防考試歷屆考古題”
高鋒公職補習班整理
Line@帳號：@gaofeng
連絡電話：07-236-7296

單選題數：40題　　單選每題配分：2.50分

複選題數：　　複選每題配分：

標準答案：

題號	第1題	第2題	第3題	第4題	第5題	第6題	第7題	第8題	第9題	第10題
答案	A	D	B	C	C	D	D	B	A	C

題號	第11題	第12題	第13題	第14題	第15題	第16題	第17題	第18題	第19題	第20題
答案	B	B	A	A	D	D	A	B	C	D

題號	第21題	第22題	第23題	第24題	第25題	第26題	第27題	第28題	第29題	第30題
答案	C	D	D	A	B	B	B	B	D	A

題號	第31題	第32題	第33題	第34題	第35題	第36題	第37題	第38題	第39題	第40題
答案	A	D	B	D	A	D	B	C	C	C

題號	第41題	第42題	第43題	第44題	第45題	第46題	第47題	第48題	第49題	第50題
答案										

題號	第51題	第52題	第53題	第54題	第55題	第56題	第57題	第58題	第59題	第60題
答案										

題號	第61題	第62題	第63題	第64題	第65題	第66題	第67題	第68題	第69題	第70題
答案										

題號	第71題	第72題	第73題	第74題	第75題	第76題	第77題	第78題	第79題	第80題
答案										

題號	第81題	第82題	第83題	第84題	第85題	第86題	第87題	第88題	第89題	第90題
答案										

題號	第91題	第92題	第93題	第94題	第95題	第96題	第97題	第98題	第99題	第100題
答案										

備　　註：

測驗題標準答案更正

考試名稱：104年公務人員特種考試警察人員考試、104年公務人員特種考試一般警察人員考試、104年特種考試交通事業鐵路人員考試及104年特種考試退除役軍人轉任公務人員考試

類科名稱：消防警察人員

更多消防考試科目的歷屆題庫
立即上網搜尋“消防考試歷屆考古題”
高鋒公職補習班整理
Line@帳號：@gaofeng
連絡電話：07-236-7296

科目名稱：普通物理學概要與普通化學概要

單選題數：40題　　單選每題配分：2.50分

複選題數：　　複選每題配分：

標準答案：答案標註#者，表該題有更正答案，其更正內容詳見備註。

題號	第1題	第2題	第3題	第4題	第5題	第6題	第7題	第8題	第9題	第10題
答案	A	D	B	C	C	D	D	B	A	C

題號	第11題	第12題	第13題	第14題	第15題	第16題	第17題	第18題	第19題	第20題
答案	B	B	A	A	D	D	A	B	C	D

題號	第21題	第22題	第23題	第24題	第25題	第26題	第27題	第28題	第29題	第30題
答案	C	D	D	A	B	B	B	B	D	A

題號	第31題	第32題	第33題	第34題	第35題	第36題	第37題	第38題	第39題	第40題
答案	A	#	B	D	A	D	B	C	C	C

題號	第41題	第42題	第43題	第44題	第45題	第46題	第47題	第48題	第49題	第50題
答案										

題號	第51題	第52題	第53題	第54題	第55題	第56題	第57題	第58題	第59題	第60題
答案										

題號	第61題	第62題	第63題	第64題	第65題	第66題	第67題	第68題	第69題	第70題
答案										

題號	第71題	第72題	第73題	第74題	第75題	第76題	第77題	第78題	第79題	第80題
答案										

題號	第81題	第82題	第83題	第84題	第85題	第86題	第87題	第88題	第89題	第90題
答案										

題號	第91題	第92題	第93題	第94題	第95題	第96題	第97題	第98題	第99題	第100題
答案										

備　　註：第32題一律給分。